"MTOWER CD/PH/CL plus"

Datenblatt

Steuersystem

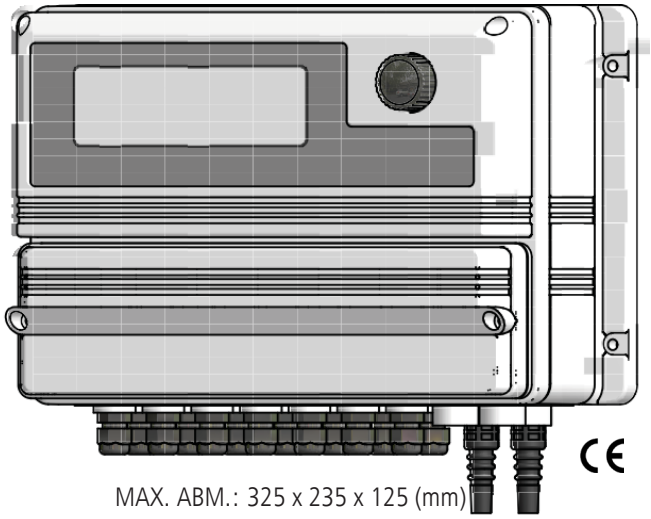

MAX. ABM.: 325 x 235 x 125 (mm)

Gerät zur Steuerung der Dosiervorgänge in Kühltürmen. Verwaltet bis zu drei Kanäle gleichzeitig - zur Steuerung von LEITFÄHIGKEIT, pH-Wert und CLORO-Spannung, und kann in zwei Betriebsmodi verwendet werden:

- konstant: unabhängige Verwaltung der drei Parameter (Leitfähigkeit, Chlor und Redox-Spannung);

- Biozid-Timer 1 (TBIO1): wöchentliche Programmierung der Redox-Spannung (1-4 Wochen).

Steuerung mittels Encoder-Drehknopf. Hintergrundbeleuchtetes LCD-Display.

Sofortige Anzeige der aktuellen Bleed- und Feed-Werte. Permanente Datenspeicherung Mehrfache Alarmsteuerung: Leitfähigkeit, pH-Wert, Redox-Spannung, Zeitabschaltung Absalzung, Produktstand und Durchfluss.

Steuerung der Leitfähigkeit, ein Ausgang für Biozid, zwei Ausgänge für Biozidaktivitoren, Dosierung des Inhibitors und Steuerung der Absalzung unter Berücksichtigung der Leitfähigkeit. pH-Wert-Steuerung: ein Proportionalausgang und ein Digitalausgang. Chlor-Steuerung: ein Proportionalausgang und ein Digitalausgang.

Mit Fernsteuerung verfügbar (mit GPRS-Modul).

EIGENSCHAFTEN

- 3 Kanäle für Leitfähigkeit, Redox-Spannung und Chlor
- LCD-Display
- Steuerung mittels Encoder-Drehknopf
- Sofortige Anzeige der aktuellen Bleed- und Feed-Werte
- Universelle Stromversorgung
- Permanente Datenspeicherung
- Mehrfache Alarmsteuerung:

  Leitfähigkeit - pH - Cl

  Zeitabschaltung Absalzung

  Produktstand

  Durchfluss

EINGÄNGE

- Leitfähigkeitssonde
- Temperaturfühler (kompensiert)
- Wasserzähler ein
- Wasserzähler aus
- 1 Stand Biozid
- 2 Stand Biozid-Aktivator
- Stand Inhibitor
- Durchflusssensor
- pH-Sonde
- Stand pH
- Chlor-Sonde
- Stand Chlor

AUSGÄNGE

- Absalzung
- Inhibitor
- 1 für Biozid
- 2 für Biozid-Aktivator
- Alarm
- Leitfähigkeit 0/20 oder 4/20 mA
- Cl 0/20 oder 4/20 mA
- pH-Wert 0/20 oder 4/20 mA
- Temperatur 0/20 oder 4/20 mA
- Chlor proportional
- Chlor digital
- pH-Wert proportional
- pH-Wert digital
- Serielle Schnittstelle
- Inhibitor proportional

Via Donatori di Sangue, 1 - 02100 Rieti (Italy)
+39 074622841 | emecpumps.com

Specifications subject to change without notice | R2025

emec SIMPLE AS WATER

IQNET CERTIFIED MANAGEMENT SYSTEM

qualityaustria SYSTEM CERTIFIED
ISO 9001:2015 No.07728/0
ISO 14001:2015 No.00997/0
ISO 45001:2018 No.01121/0

"MTOWER CD/PH/CL plus" Steuersystem

Datenblatt

"ONE TOUCH"-STEUERUNG MIT DREHKNOPF

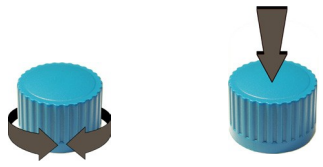

ELEKTRISCHE DATEN

EINGANGSIGNAL
Über Klemmenleiste

VERSORGUNG 90÷265
VAC; 50/60 Hz

DURCHSCHNITTLICHER VERBRAUCH
20 W (Standard-Konfiguration)
30 W (Modem-Konfiguration)

HAUPTBILDSCHIRM

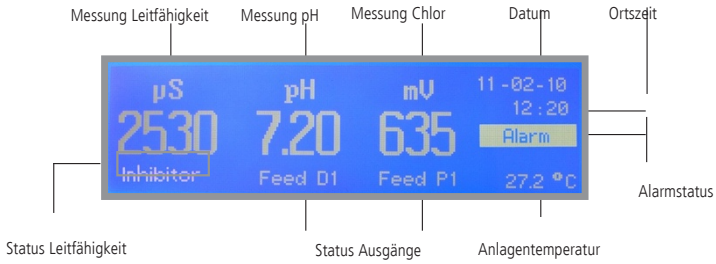

KONTROLLPARAMETER

Leitfähigkeit - pH - Chlor
Timer (1 - 2 - 4 Wochen)

Inhibitor:

- Dosierung und Absalzung (Feed and Bleed)
- Dosierung in % der Absalzung (Feed as a % of bleed)
- Dosierung in % eines voreingestellten Zeitraums (Feed as a % of time)
- Dosierung mit Impulsgeberzähler für einen voreingestellten Zeitraums
- Dosierung mit Impulsgeberzähler bei konstanten ppm

GEHÄUSE

IP65 (NEMA4x)
Das Gerät MTOWER PLUS ist aus ABS gefertigt, um den Schutz vor aggressiven Chemikalien zu gewährleisten und auch in schwierigen Umgebungen arbeiten zu können.

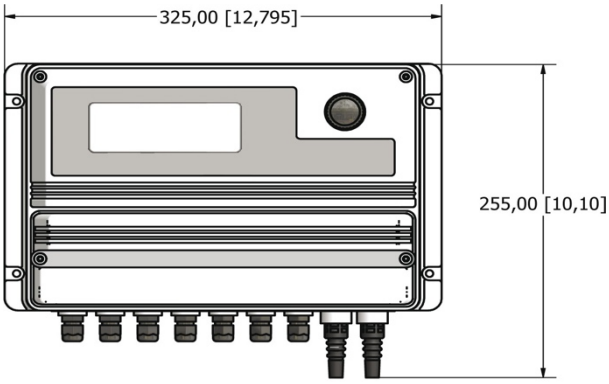

ARBEITSUMGEBUNG

-10°C ÷ 50°C (14°F ÷ 122°F)
0÷95% (ohne Kondenswasser) Relative Feuchtigkeit

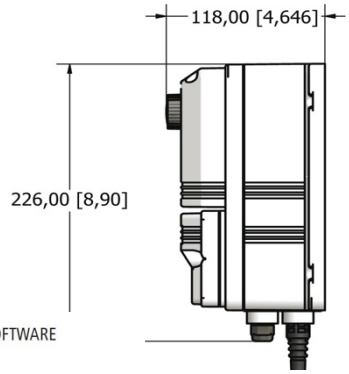

mm [Zoll]

ERMES COMMUNICATION SOFTWARE
www.ermes-server.com

Via Donatori di Sangue, 1 - 02100 Rieti (Italy)
+39 074622841 | emecpumps.com

emec SIMPLE AS WATER

Specifications subject to change without notice | R2025

IQNET CERTIFIED MANAGEMENT SYSTEM
qualityaustria SYSTEM CERTIFIED
ISO 9001:2015 No.07728/0
ISO 14001:2015 No.00997/0
ISO 45001:2018 No.01121/0