LD MULTICANALE - LD MULTICANALE PLUS

Datenblatt

MEHRKANAL-REGELSYSTEME

Digitale Regler zum Messen und Steuern von zwei Parametern, mit Temperaturanzeige (°C oder °F).

Die Serie LD MULTICANALE verfügt über einen „ENCODER"-Drehknopf zur Steuerung des Geräts.
Folgende Betriebsmodi können eingestellt werden:

- an/aus
- Porportionalimpuls
- Proportional-PWM
- feste PWM

Die Version LD MULTICANALE PLUS verfügt zudem über folgenden Betriebsmodus:

- PID
- Proportional mit Zähler
- IN-LINE

Die angeschlossenen Geräte können **über Internet verbunden** (bis zu 31 Geräte) und ferngesteuert werden.

In Kombination mit Sonden und Sondenhaltern können sie auf Steuer- oder Schalttafeln montiert werden, um ein komplettes schlüsselfertiges Steuerungssystem zu schaffen.

R2-06-20

FERNVERWALTUNG
Fernverwaltung in Konfiguration mit ETHERNET oder GSM/GPRS.
Fernverwaltung über das Portal: www.ermes-server.com.

SOFTWARE
Die Gerätesoftware wird in englischer Sprache bereitgestellt. Auf Anfrage können eine französische und deutsche Version implementiert werden.

PERSONALISIERUNGEN
Die Geräte können mit dem Kundenlogo an der vorderen Abdeckung individuell gestaltet werden.

STANDBY-EINGANG

EINGANG FÜR DURCHFLUSSSTEUERUNG

DAUERHAFTE DATENSPEICHERUNG (OHNE BATTERIE)
Systemprotokoll kann auf dem Display angezeigt werden.

AUTOMATISCHE TEMPERATURKOMPENSATION
Temperaturmessung und -kompensation mit Temperaturfühler PT100.

STARTVERZÖGERUNG
Programmierbare Dosierverzögerung (max. 60 Minuten).

ALARMMELDUNGEN
Alarmbenachrichtigung bei: beschädigter Sonde; Maximaldosierung, Durchfluss, Schwellenwert, Stand (2 Stände).

DISPLAY
Anzeige des aktuellen Messwertes der Messsonde und der Temperatur; Alarmbenachrichtigungen; Verbindungsstatus (Ethernet; USB, GSM/GPRS).

SONDENDIAGNOSE
Menü zur Sondendiagnose.

PRIORITÄT pH-DOSIERUNG
Einstellung der Priorität der pH-Dosierung über den zweiten Parameter.

STROMAUSGANG
Auf Anfrage.

MODBUS
Auf Anfrage. Modbus ist ein serielles Kommunikationsprotokoll, um Geräte mit verschiedenen an dasselbe RS485-Netzwerk angeschlossenen Vorrichtungen kommunizieren zu lassen.

ALARM-RELAIS
Ausgang ALARM 230 VAC.

DOPPELTER SOLLWERT
Relais kann für zwei Sollwerte eingestellt werden.

AUSGANG FLOCKUNGSMITTEL (230 VAC)
Nur für LDPHCL und LDPHRH.

INTERNE UHR

AUTOMATISCHE ODER MANUELLE DOSIERUNG

NUR LD MULTICANALE PLUS

STROMEINGANG FÜR ZÄHLER
Stromeingang zum Anschließen eines Impulsgeberzählers.

FREQUENZEINGANG FÜR ZÄHLER (AUF ANFRAGE)
Frequenzeingang zum Anschließen eines Impulsgeberzählers.

STROMAUSGANG

PID

Via Donatori di Sangue, 1 - 02100 Rieti (Italy)
+39 074622841 | emecpumps.com

emec SIMPLE AS WATER

Specifications subject to change without notice | R2025

IQNET CERTIFIED MANAGEMENT SYSTEM
qualityaustria SYSTEM CERTIFIED
ISO 9001:2015 No.07728/0
ISO 14001:2015 No.00997/0
ISO 45001:2018 No.01121/0

LD MULTICANALE - LD MULTICANALE PLUS

Datenblatt

MEHRKANAL-REGELSYSTEME

MODELLE

STANDARD	PLUS |	MESSWERT
LDPHCL	**LDPHCL PLUS**	pH und Chlor (Anzeigeskala je nach Sonde)
LDPHRH	**LDPHRH PLUS**	pH und Redox
LDPHCD	**LDPHCD PLUS**	pH und Leitfähigkeit
LDPHCDIND	**LDPHCDIND PLUS**	pH und induktive Leitfähigkeit (für die Sonde ECDINDPT)
LDPHTORBH	**LDPHTORBH PLUS**	pH und Trübung (für die Sonde Mod. ETORBH)
LDPHDO	**LDPHDO PLUS**	pH und Gelöster Sauerstoff

ABMESSUNGEN

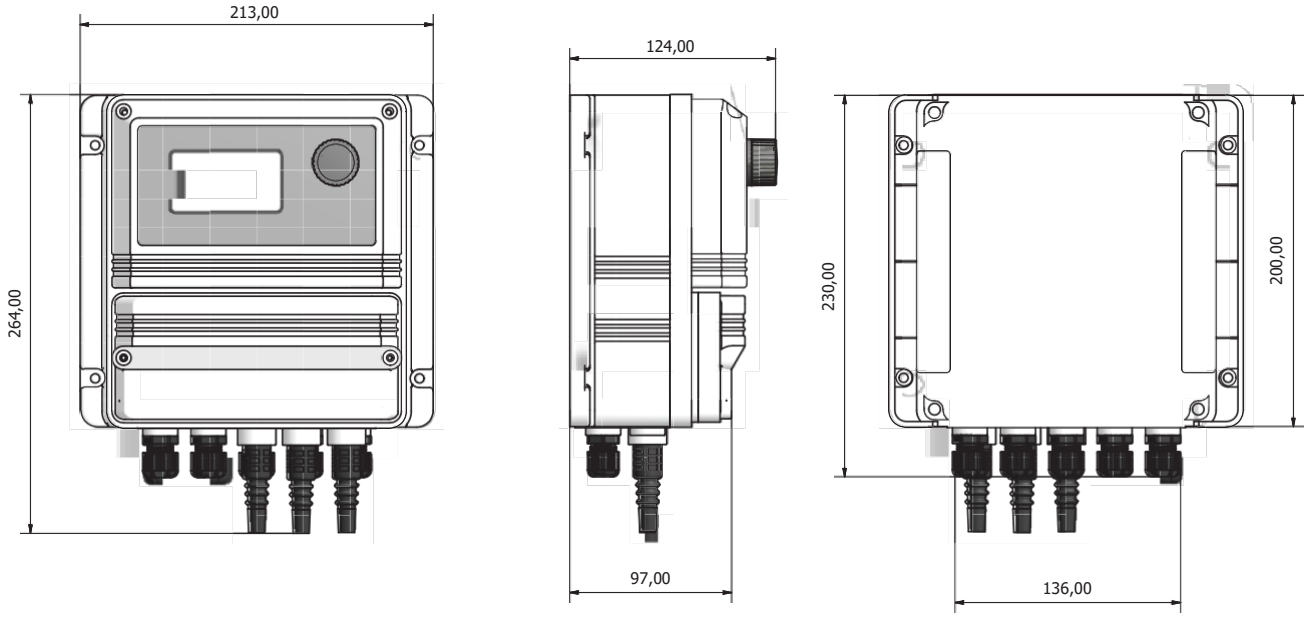

mm

Via Donatori di Sangue, 1 - 02100 Rieti (Italy)
+39 074622841 | emecpumps.com

Specifications subject to change without notice | R2025

emec SIMPLE AS WATER

IQNET CERTIFIED MANAGEMENT SYSTEM
qualityaustria SYSTEM CERTIFIED
ISO 9001:2015 No.07728/0
ISO 14001:2015 No.00997/0
ISO 45001:2018 No.01121/0

LD MULTICANALE - LD MULTICANALE PLUS

Datenblatt

MEHRKANAL-REGELSYSTEME

LDPHCL - LDPHCL PLUS

	LDPHCL	LDPHCL PLUS
MESSWERT	pH / Chlor	
MESSBEREICH	0-14 pH / Chlor je nach verwendeter Sonde [1]	
TEMPERATURKOMPENSATION	CHLOR UND PH (nur mit ECL6)	
MERKMALE STEUERUNG	Prop. - An/Aus	Prop. - An/Aus - PID - Prop.+WM - IN-LINE
EINGANGSIGNAL	BNC-Steckverbinder für pH - Klemmenleiste für Chlor	
VERSORGUNG	85-264 VAC; 50/60 Hz	
DURCHSCHNITTLICHER VERBRAUCH	25 W	
AUSGANG AN/AUS	2 Relais; 5A @ 230 VAC (mit Sicherung)	
ALARMAUSGANG	Leistungsausgang (85-264VAC)	
INPUT	Standby Durchfluss Stand pH+ Stand pH- Stand Chlor pH-Sonde Chlor-Sonde Temperaturfühler	Standby Durchfluss Stand pH+ Stand pH- Stand Chlor pH-Sonde Chlor-Sonde Temperaturfühler Impulsgeberzähler WM Zähler mA [2]
OUTPUT	2 proportionale Impulsausgänge (pH) Proportionaler Impulsausgang (Cl) Proportionaler Ausgang An/Aus (pH) Proportionaler Ausgang An/Aus (Cl) 3 Stromausgänge mA (pH, Cl, Temp.) optional[1] 1 Ausgang für Flockungsmittel (230 VAC) Allgemeiner Alarmausgang	2 proportionale Impulsausgänge (pH) Proportionaler Impulsausgang (Cl) Proportionaler Ausgang An/Aus (pH) Proportionaler Ausgang An/Aus (Cl) 3 Stromausgänge mA (pH, Cl, Temp.) 1 Ausgang für Flockungsmittel (230 VAC) Allgemeiner Alarmausgang
UMGEBUNGSTEMPERATUR	-10°C ... 50°C (14°F ... 122°F)	
SCHUTZART	IP 65 - RH % Betrieb: 85% bei einer Temperatur von ≤40 °C; 70 % bei 50 °C (ohne Kondensation)	
VERSCHMUTZUNGSGRAD	2	
MATERIAL GEHÄUSE	ABS	
PRÜFUNG/ZERTIFIZIERUNG	CE	
ABMESSUNGEN	Siehe Maßzeichnung	
GEWICHT	1,45 kg (3,1967 lb)	
MONTAGE	Wandmontage (4 Befestigungspunkte)	
OPTIONEN [2]	• Ausgang mA • Versorgung 9-18 oder 18-36 VDC • Konfiguration ADVANCED USB [3] • Konfiguration ETHERNET [3] • Konfiguration GSM/GPRS [3] • Konfiguration MODBUS [3] • Konfiguration WIFI [3]	• Eingang Wasserzähler mA • Versorgung 9-18 oder 18-36 VDC • Konfiguration ADVANCED USB [3] • Konfiguration ETHERNET [3] • Konfiguration GSM/GPRS [3] • Konfiguration MODBUS [3] • Konfiguration WIFI [3]

[1] Chlor-Sonde:

SCL 3S/20	0-20,00 mg/l
SCL 3N/2	0-2.000 mg/l
SCL 3N/20	0-20,00 mg/l
SCL 3N/200	0-200,0 mg/l
SCL 8/2	0-2.000 mg/l
SCL 8/20	0-20,00 mg/l
SCL 9/200	0-200,0 mg/l
SCL 10/2	0-2.000 mg/l
SCL 10/20	0-20,00 mg/l
SCL 11/200	0-200,0 mg/l
SCL 11/2000	0-2000 mg/l
SCL 2/20	0-20,00 mg/l
SCL 17/2	0-2.000 mg/l
SCL 17/20	0-20,00 mg/l
SCL 18/2	0-2.000 mg/l
SCL 18/20	0-20,00 mg/l
SBR 20	0-20,00 mg/l
OFFENE AMPEROMETRISCHE SENSOREN	
ECL 4, 5, 6, 6E, 7, 12, 12E	0-10,00 mg/l oder Br

[2] Auf Anfrage.

[3] Nähere Informationen zu jeder Konfiguration können Sie der Tabelle KONFIGURATIONEN im Anschluss an dieses Dokument entnehmen.

LD MULTICANALE - LD MULTICANALE PLUS

Datenblatt

MEHRKANAL-REGELSYSTEME

LDPHRH - LDPHRH PLUS

	LDPHRH	LDPHRH PLUS
MESSWERT	pH / Redox	
MESSBEREICH	0-14 pH / 0-1000 mV; Auflösung: 0,1	
TEMPERATURKOMPENSATION	pH	
MERKMALE STEUERUNG	Prop. - An/Aus	Prop. - An/Aus - PID - Prop.+WM - IN-LINE
EINGANGSIGNAL	BNC-Steckverbinder für pH - BNC-Steckverbinder für Redox	
VERSORGUNG	85-264 VAC; 50/60 Hz	
DURCHSCHNITTLICHER VERBRAUCH	25 W	
AUSGANG AN/AUS	2 Relais; 5A @ 230 VAC (mit Sicherung)	
ALARMAUSGANG	Leistungsausgang (85-264VAC)	
INPUT	Standby Durchfluss Stand pH+ Stand pH- Stand Redox PH-Sonde Redox-Sonde Temperatursonde	Standby Durchfluss Stand pH+ Stand pH- Stand Redox PH-Sonde Redox-Sonde Temperaturfühler Impulsgeberzähler WM Zähler mA [2]
OUTPUT	2 proportionale Impulsausgänge (pH) Proportionaler Impulsausgang (Redox) Proportionaler Ausgang An/Aus (pH) Proportionaler Ausgang An/Aus (Redox) 3 Stromausgänge mA (pH, Redox, Temperatur) optional [1] 1 Ausgang für Flockungsmittel (230 VAC) Allgemeiner Alarmausgang	2 proportionale Impulsausgänge (pH) Proportionaler Impulsausgang (Redox) Proportionaler Ausgang An/Aus (pH) Proportionaler Ausgang An/Aus (Redox) 3 Stromausgänge mA (pH, Redox, Temperatur) 1 Ausgang für Flockungsmittel (230 VAC) Allgemeiner Alarmausgang
UMGEBUNGSTEMPERATUR	-10°C ... 50°C (14°F ... 122°F)	
SCHUTZART	IP 65 - RH % Betrieb: 85% bei einer Temperatur von ≤40 °C; 70 % bei 50 °C (ohne Kondensation)	
VERSCHMUTZUNGSGRAD	2	
MATERIAL GEHÄUSE	ABS	
PRÜFUNG/ZERTIFIZIERUNG	CE	
ABMESSUNGEN	Siehe Maßzeichnung	
GEWICHT	1,45 kg (3,1967 lb)	
MONTAGE	Wandmontage (4 Befestigungspunkte)	
OPTIONEN [1]	• Ausgang mA • Versorgung 9-18 oder 18-36 VDC • Konfiguration ADVANCED USB [2] • Konfiguration ETHERNET [2] • Konfiguration GSM/GPRS [2] • Konfiguration MODBUS [2] • Konfiguration WIFI [2]	• Eingang Wasserzähler mA • Versorgung 9-18 oder 18-36 VDC • Konfiguration ADVANCED USB [2] • Konfiguration ETHERNET [2] • Konfiguration GSM/GPRS [2] • Konfiguration MODBUS [2] • Konfiguration WIFI [2]

[1] Auf Anfrage

[2] Nähere Informationen zu jeder Konfiguration können Sie der Tabelle KONFIGURATIONEN im Anschluss an dieses Dokument entnehmen.

LD MULTICANALE - LD MULTICANALE PLUS

Datenblatt

MEHRKANAL-REGELSYSTEME

LDPHCD - LDPHCD PLUS

	LDPHCD	LDPHCD PLUS
MESSWERT	pH / Leitfähigkeit mit Temperaturmessung (°C oder °F)	
MESSBEREICH	0-14 pH / 0-300,0 µS 0-14 pH / 0-3000 µS 0-14 pH / 0-30,00 mS 0-14 pH / 0-300,0 mS	
TEMPERATURKOMPENSATION	pH und Leitfähigkeit	
MERKMALE STEUERUNG	Prop. - Ein/Aus	Prop. - An/Aus - PID - Prop.+WM - IN-LINE
EINGANGSIGNAL	BNC-Steckverbinder für pH - Klemmenleiste für Leitfähigkeit	
VERSORGUNG	85-264 VAC; 50/60 Hz	
DURCHSCHNITTLICHER VERBRAUCH	25 W	
AUSGANG AN/AUS	2 Relais; 5A @ 230 VAC (mit Sicherung)	
ALARMAUSGANG	Leistungsausgang (85-264VAC)	
INPUT	Standby Durchfluss Stand pH+ Stand pH- Stand Leitfähigkeit pH-Sonde Leitfähigkeitssonde Temperaturfühler	Standby Durchfluss Stand pH+ Stand pH- Stand Leitfähigkeit pH-Sonde Leitfähigkeitssonde Temperaturfühler Impulsgeberzähler WM Zähler mA [2]
OUTPUT	2 proportionale Impulsausgänge (pH) Proportionaler Impulsausgang (Leitfähigkeit) Proportionaler Ausgang An/Aus (pH) Proportionaler Ausgang An/Aus (Leitfähigkeit) 3 Stromausgänge mA (pH, Leitfähigkeit, Temperatur) optional [1] Allgemeiner Alarmausgang	2 proportionale Impulsausgänge (pH) Proportionaler Impulsausgang (Ind. Leitfähigkeit) Proportionaler Ausgang An/Aus (pH) Proportionaler Ausgang An/Aus (Ind. Leitfähigkeit) 3 Stromausgänge mA (pH, ind. Leitfähigkeit, Temperatur) Allgemeiner Alarmausgang
UMGEBUNGSTEMPERATUR	-10°C ... 50°C (14°F ... 122°F)	
SCHUTZART	IP 65 - RH % Betrieb: 85% bei einer Temperatur von ≤40 °C; 70 % bei 50 °C (ohne Kondensation)	
VERSCHMUTZUNGSGRAD	2	
MATERIAL GEHÄUSE	ABS	
PRÜFUNG/ZERTIFIZIERUNG	CE	
ABMESSUNGEN	Siehe Maßzeichnung	
GEWICHT	1,45 kg (3,1967 lb)	
MONTAGE	Wandmontage (4 Befestigungspunkte)	
OPTIONEN [1]	• Ausgang mA • Versorgung 9-18 oder 18-36 VDC • Konfiguration ADVANCED USB [2] • Konfiguration ETHERNET [2] • Konfiguration GSM/GPRS [2] • Konfiguration MODBUS [2] • Konfiguration WIFI [2]	• Eingang Wasserzähler mA • Versorgung 9-18 oder 18-36 VDC • Konfiguration ADVANCED USB [2] • Konfiguration ETHERNET [2] • Konfiguration GSM/GPRS [2] • Konfiguration MODBUS [2] • Konfiguration WIFI [2]

[1] Auf Anfrage

[2] Nähere Informationen zu jeder Konfiguration können Sie der Tabelle KONFIGURATIONEN im Anschluss an dieses Dokument entnehmen.

LDPHCD IND - LDPHCD IND PLUS

	LDPHCD IND	LDPHCD IND PLUS
MESSWERT	pH / Induktive Leitfähigkeit mit Temperaturmessung (°C oder °F)	
MESSBEREICH	0-14 pH / 0-3,000 mS 0-14 pH / 0-30,00 mS 0-14 pH / 0-300,0 mS	
TEMPERATURKOMPENSATION	pH und induktive Leitfähigkeit	
MERKMALE STEUERUNG	Prop. - An/Aus	Prop. - An/Aus - PID - Prop.+WM - IN-LINE
EINGANGSIGNAL	BNC-Steckverbinder für pH - Klemmenleiste für Leitfähigkeit	
VERSORGUNG	85-264 VAC; 50/60 Hz	
DURCHSCHNITTLICHER VERBRAUCH	25 W	
AUSGANG AN/AUS	2 Relais; 5A @ 230 VAC (mit Sicherung)	
ALARMAUSGANG	Leistungsausgang (85-264VAC)	
INPUT	Standby Durchfluss Stand pH+ Stand pH- Stand Induktive Leitfähigkeit pH-Sonde Sonde Induktive Leitfähigkeit Temperaturfühler	Standby Durchfluss Stand pH+ Stand pH- Stand Induktive Leitfähigkeit pH-Sonde Sonde Induktive Leitfähigkeit Temperaturfühler Impulsgeberzähler WM Zähler mA [2]
OUTPUT	2 proportionale Impulsausgänge (pH) Proportionaler Impulsausgang (Ind. Leitfähigkeit) Proportionaler Ausgang An/Aus (pH) Proportionaler Ausgang An/Aus (Ind. Leitfähigkeit) 3 Stromausgänge mA (pH, ind. Leitfähigkeit, Temperatur) optional [1] Allgemeiner Alarmausgang	2 proportionale Impulsausgänge (pH) Proportionaler Impulsausgang (Ind. Leitfähigkeit) Proportionaler Ausgang An/Aus (pH) Proportionaler Ausgang Ein/Aus (Ind. Leitfähigkeit) 3 Stromausgänge mA (pH, ind. Leitfähigkeit, Temperatur) Allgemeiner Alarmausgang
UMGEBUNGSTEMPERATUR	-10°C ... 50°C (14°F ... 122°F)	
SCHUTZART	IP 65 - RH % Betrieb: 85% bei einer Temperatur von ≤40 °C; 70 % bei 50 °C (ohne Kondensation)	
VERSCHMUTZUNGSGRAD	2	
MATERIAL GEHÄUSE	ABS	
PRÜFUNG/ZERTIFIZIERUNG	CE	
ABMESSUNGEN	Siehe Maßzeichnung	
GEWICHT	1,45 kg (3,1967 lb)	
MONTAGE	Wandmontage (4 Befestigungspunkte)	
OPTIONEN [1]	• Ausgang mA • Versorgung 9-18 oder 18-36 VDC • Konfiguration ADVANCED USB [2] • Konfiguration ETHERNET [2] • Konfiguration GSM/GPRS [2] • Konfiguration MODBUS [2] • Konfiguration WIFI [2]	• Eingang Wasserzähler mA • Versorgung 9-18 oder 18-36 VDC • Konfiguration ADVANCED USB [2] • Konfiguration ETHERNET [2] • Konfiguration GSM/GPRS [2] • Konfiguration MODBUS [2] • Konfiguration WIFI [2]

[1] Auf Anfrage

[2] Nähere Informationen zu jeder Konfiguration können Sie der Tabelle KONFIGURATIONEN im Anschluss an dieses Dokument entnehmen.

LDPHTORBH - LDPHTORBH PLUS

	LDPHTORBH	LDPHTORBH PLUS
MESSWERT	pH / Trübung mit Temperaturmessung (°C oder °F)	
MESSBEREICH	0-14 pH / 0-9999 NTU	
TEMPERATURKOMPENSATION	pH	
MERKMALE STEUERUNG	Prop. - An/Aus	Prop. - An/Aus - PID - Prop.+WM - IN-LINE
EINGANGSIGNAL	BNC-Steckverbinder für pH - Klemmenleiste für Trübung	
VERSORGUNG	85-264 VAC; 50/60 Hz	
DURCHSCHNITTLICHER VERBRAUCH	25 W	
AUSGANG AN/AUS	2 Relais; 5A @ 230 VAC (mit Sicherung)	
ALARMAUSGANG	Leistungsausgang (85-264VAC)	
INPUT	Standby Durchfluss Stand pH+ Stand pH- Stand Trübung pH-Sonde Trübungsfühler Temperaturfühler	Standby Durchfluss Stand pH+ Stand pH- Stand Trübung pH-Sonde Trübungsfühler Temperaturfühler Impulsgeberzähler WM Zähler mA [2]
OUTPUT	2 proportionale Impulsausgänge (pH) Proportionaler Impulsausgang (Trübung) Proportionaler Ausgang An/Aus (pH) Proportionaler Ausgang An/Aus (Trübung) 3 Stromausgänge mA (pH, Trübung, Temperatur) optional [1] Allgemeiner Alarmausgang	2 proportionale Impulsausgänge (pH) Proportionaler Impulsausgang (Trübung) Proportionaler Ausgang An/Aus (pH) Proportionaler Ausgang Ein/Aus (Trübung) 3 Stromausgänge mA (pH, Trübung, Temperatur) Allgemeiner Alarmausgang
UMGEBUNGSTEMPERATUR	-10°C ... 50°C (14°F ... 122°F)	
SCHUTZART	IP 65 - RH % Betrieb: 85% bei einer Temperatur von ≤40 °C; 70 % bei 50 °C (ohne Kondensation)	
VERSCHMUTZUNGSGRAD	2	
MATERIAL GEHÄUSE	ABS	
PRÜFUNG/ZERTIFIZIERUNG	CE	
ABMESSUNGEN	Siehe Maßzeichnung	
GEWICHT	1,45 kg (3,1967 lb)	
MONTAGE	Wandmontage (4 Befestigungspunkte)	
OPTIONEN [1]	• Ausgang mA • Versorgung 9-18 oder 18-36 VDC • Konfiguration ADVANCED USB [2] • Konfiguration ETHERNET [2] • Konfiguration GSM/GPRS [2] • Konfiguration MODBUS [2] • Konfiguration WIFI [2]	• Eingang Wasserzähler mA • Versorgung 9-18 oder 18-36 VDC • Konfiguration ADVANCED USB [2] • Konfiguration ETHERNET [2] • Konfiguration GSM/GPRS [2] • Konfiguration MODBUS [2] • Konfiguration WIFI [2]

[1] Auf Anfrage

[2] Nähere Informationen zu jeder Konfiguration können Sie der Tabelle KONFIGURATIONEN im Anschluss an dieses Dokument entnehmen.

LD MULTICANALE - LD MULTICANALE PLUS

Datenblatt

MEHRKANAL-REGELSYSTEME

LDPHDO - LDPHDO PLUS

	LDPHDO	LDPHDO PLUS
MESSWERT	pH / Gelöster Sauerstoff mit Temperaturmessung (°C oder °F)	
MESSBEREICH	0-14 pH / 0-9,999 mg/l 0-14 pH / 0-999,9 mg/l 0-14 pH / 0-9999 mg/l	
TEMPERATURKOMPENSATION	pH und gelöster Sauerstoff	
MERKMALE STEUERUNG	Prop. - An/Aus	Prop. - An/Aus - PID - Prop.+WM - IN-LINE
EINGANGSIGNAL	BNC-Steckverbinder für pH - Klemmenleiste für gelösten Sauerstoff	
VERSORGUNG	85-264 VAC; 50/60 Hz	
DURCHSCHNITTLICHER VERBRAUCH	25 W	
AUSGANG AN/AUS	2 Relais; 5A @ 230 VAC (mit Sicherung)	
ALARMAUSGANG	Leistungsausgang (85-264VAC)	
INPUT	Standby Durchfluss Stand pH+ Stand pH- Stand gelöster Sauerstoff pH-Sonde Sonde Gelöster Sauerstoff Temperaturfühler	Standby Durchfluss Stand pH+ Stand pH- Stand gelöster Sauerstoff pH-Sonde Sonde Gelöster Sauerstoff Temperaturfühler Impulsgeberzähler WM Zähler mA [2]
OUTPUT	2 proportionale Impulsausgänge (pH) Proportionaler Impulsausgang (Gelöster Sauerstoff) Proportionaler Ausgang An/Aus (pH) Proportionaler Ausgang An/Aus (Gelöster Sauerstoff) 3 Stromausgänge mA (pH, Gelöster Sauerstoff, Temperatur) optional [1] Allgemeiner Alarmausgang	2 proportionale Impulsausgänge (pH) Proportionaler Impulsausgang (Gelöster Sauerstoff ind.) Proportionaler Ausgang An/Aus (pH) Proportionaler Ausgang An/Aus (Gelöster Sauerstoff ind.) 3 Stromausgänge mA (pH, Gelöster Sauerstoff ind., Temperatur) Allgemeiner Alarmausgang
UMGEBUNGSTEMPERATUR	-10°C ... 50°C (14°F ... 122°F)	
SCHUTZART	IP 65 - RH % Betrieb: 85% bei einer Temperatur von ≤40 °C; 70 % bei 50 °C (ohne Kondensation)	
VERSCHMUTZUNGSGRAD	2	
MATERIAL GEHÄUSE	ABS	
PRÜFUNG/ZERTIFIZIERUNG	CE	
ABMESSUNGEN	Siehe Maßzeichnung	
GEWICHT	1,45 kg (3,1967 lb)	
MONTAGE	Wandmontage (4 Befestigungspunkte)	
OPTIONEN [1]	• Ausgang mA • Versorgung 9-18 oder 18-36 VDC • Konfiguration ADVANCED USB [2] • Konfiguration ETHERNET [2] • Konfiguration GSM/GPRS [2] • Konfiguration MODBUS [2] • Konfiguration WIFI [2]	• Eingang Wasserzähler mA • Versorgung 9-18 oder 18-36 VDC • Konfiguration ADVANCED USB [2] • Konfiguration ETHERNET [2] • Konfiguration GSM/GPRS [2] • Konfiguration MODBUS [2] • Konfiguration WIFI [2]

[1] Auf Anfrage

[2] Nähere Informationen zu jeder Konfiguration können Sie der Tabelle KONFIGURATIONEN im Anschluss an dieses Dokument entnehmen.

Via Donatori di Sangue, 1 - 02100 Rieti (Italy)
+39 074622841 | emecpumps.com

Specifications subject to change without notice | R2025

emec SIMPLE AS WATER

IQNET CERTIFIED MANAGEMENT SYSTEM
qualityaustria SYSTEM CERTIFIED
ISO 9001:2015 No.07728/0
ISO 14001:2015 No.00997/0
ISO 45001:2018 No.01121/0

KONFIGURATION

GERÄTE-KONFIGURATION	VORTEILE	WANN	WAS MUSS GEPRÜFT WERDEN	FUNKTIONEN
BASIC (Standard)	/	Das System lokal steuern	/	RS485-Ausgang zum Anschluss an ein Gerätenetzwerk oder an einen PC
ADVANCED USB	USB-Ausgang	In der Anlage können Sie das Datenprotokoll auf ein USB-Gerät herunterladen, ohne einen PC mitnehmen zu müssen.	/	RS485-Ausgang zum Anschluss an ein Gerätenetzwerk oder an einen PC Daten auf einem USB-Gerät speichern
ETHERNET	LAN-Anschluss zwischen Gerät und Web	Fernverwaltung des Systems über WEB ERMES	Vorhandensein einer LAN-Netzwerkverkabelung (RJ-45)	RS485-Ausgang zum Anschluss an ein Gerätenetzwerk oder an einen PC Verbindung zur Anlage über Webanwendung ERMES (mit PC, Smartphone oder Tablet) Alarmversand per E-Mail
GSM	Modemverbindung zwischen Gerät und Web	Fernverwaltung des Systems über WEB ERMES	Abdeckung des Netzes	RS485-Ausgang zum Anschluss an ein Gerätenetzwerk oder an einen PC Verbindung zur Anlage über Webanwendung ERMES (mit PC, Smartphone oder Tablet) Alarmversand per E-Mail. Alarmversand per SMS.
WIFI	WiFi-Anschluss zwischen Gerät und Web	Fernverwaltung des Systems über WEB ERMES	WiFi-Abdeckung	RS485-Ausgang zum Anschluss an ein Gerätenetzwerk oder an einen PC Verbindung zur Anlage über Webanwendung ERMES (mit PC, Smartphone oder Tablet) Alarmversand per E-Mail
MODBUS	Verbindung zu anderen Geräten (SPS) über RS485	Anlagenmanagement über SPS	/	Ausgang zur Verbindung mit SPS für das Ablesen/Ändern von Parametern