"LD LOG" Datenblatt

BESCHREIBUNG

LDLOG ist ein Protokollierungssystem.
Das System LDLOG sammelt fortwährend die Daten von bis zu maximal vier an die Dosierpumpen angeschlossenen Wasserzählern und vier Durchflusssensoren, um den Chemikalienverbrauch und die aufbereitete Wassermenge aufzuzeichnen.
In der Ausführung Advanced USB werden die Daten auf einem USB-Gerät gespeichert und sind vor unberechtigtem Zugriff geschützt.

LDLOG kann die Tages-, Monats- und Jahresdaten anzeigen.
Das Systemprotokoll kann auf dem Display angezeigt werden.
In der Ausführung Ethernet oder GSM/GPRS kann es mittels der Webanwendung ERMES aus der Ferne verwaltet werden.

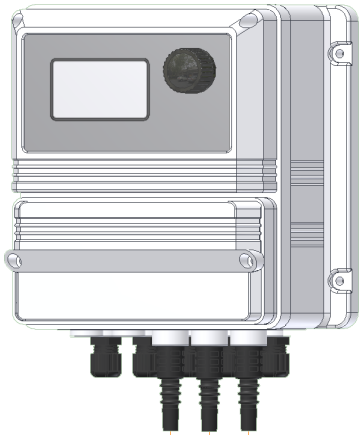

EIGENSCHAFTEN

INPUT
4 Eingänge für Durchflusssensoren (Mod. SEFL)
4 Eingäng für Impulsgeberzähler

PROTOKOLLFORMAT
CSV-/EMC-DATEI

SCHUTZART
IP 64

EINGANGSSIGNAL
BNC

VERSORGUNG
90-265 VAC; 50/60 Hz

DURCHSCHNITTLICHER
VERBRAUCH 25 W

ARBEITSUMGEBUNG
-10°C - 50°C
0-95% (ohne Kondenswasser) Relative Feuchtigkeit

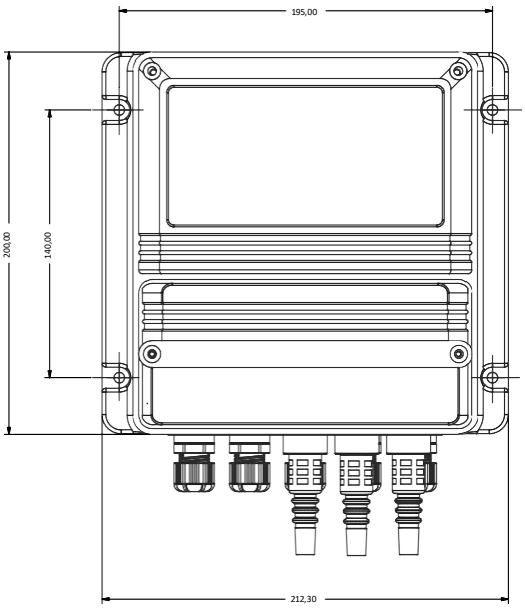

VORDERANSICHT

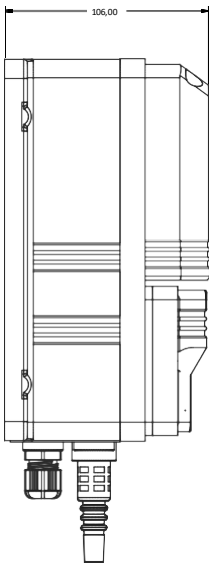

SEITENANSICHT

Via Donatori di Sangue, 1 - 02100 Rieti (Italy)
+39 074622841 | emecpumps.com

Specifications subject to change without notice | R2025

emec SIMPLE AS WATER

IQNET CERTIFIED MANAGEMENT SYSTEM
qualityaustria SYSTEM CERTIFIED
ISO 9001:2015 No.07728/0
ISO 14001:2015 No.00997/0
ISO 45001:2018 No.01121/0

"LD LOG mA" Datenblatt

BESCHREIBUNG

Das System LDLOG mA kann den Chemikalienverbrauch in bis zu vier Tanks aufzeichnen.
LDLOG mA zeigt die täglich, monatlich und jährlich dosierte Menge und die in den Tanks verbleibende Restproduktmenge an.

Ein Alarm weist auf das Erreichen des Mindestfüllstands hin.

In der Ausführung Advanced USB werden die Daten auf einem USB-Gerät gespeichert und sind vor unberechtigtem Zugriff geschützt.
Das Systemprotokoll kann auf dem Display angezeigt werden.
In der Ausführung Ethernet oder GSM/GPRS kann es mittels der Webanwendung ERMES aus der Ferne verwaltet werden.

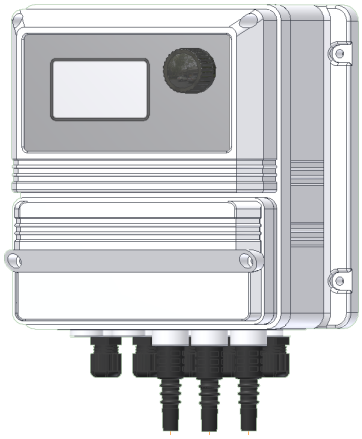

EIGENSCHAFTEN

INPUT
4 mA-Eingänge (0-20 mA) für Ultraschall-Füllstandsensoren (Mod. ELU)

PROTOKOLLFORMAT
CSV-/EMC-DATEI

SCHUTZART
IP 64

EINGANGSSIGNAL
BNC

VERSORGUNG
90-265 VAC; 50/60 Hz

DURCHSCHNITTLICHER
VERBRAUCH 25 W

ARBEITSUMGEBUNG
-10°C - 50°C
0-95% (ohne Kondenswasser) Relative Feuchtigkeit

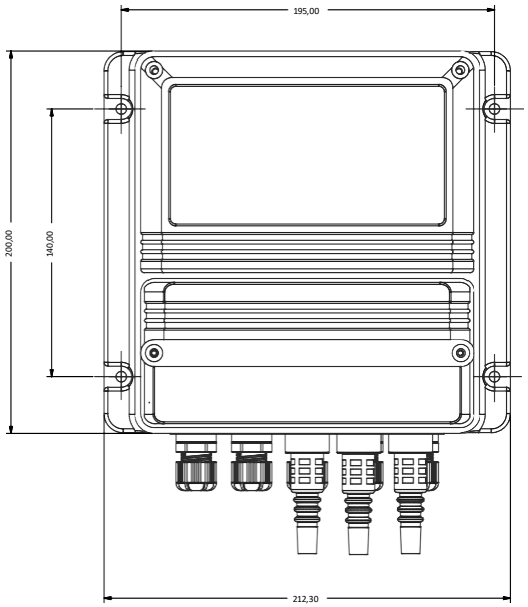

VORDERANSICHT

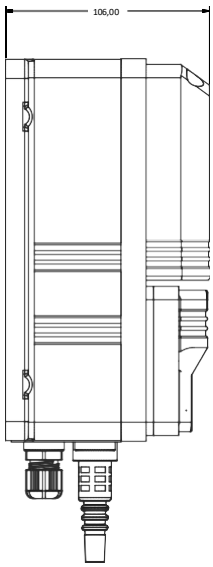

SEITENANSICHT

Via Donatori di Sangue, 1 - 02100 Rieti (Italy)
+39 074622841 | emecpumps.com

Specifications subject to change without notice | R2025

emec SIMPLE AS WATER

IQNET CERTIFIED MANAGEMENT SYSTEM
qualityaustria SYSTEM CERTIFIED
ISO 9001:2015 No.07728/0
ISO 14001:2015 No.00997/0
ISO 45001:2018 No.01121/0