LDOSIN PLUS

Datenblatt

REGELSYSTEME UMKEHROSMOSE

Digitalregler für die Wasseraufbereitung durch UMKEHROSMOSE, mit Leitfähigkeits- und Temperaturanzeige.

Die wichtigsten Betriebsmodi sind: Dauerbetrieb ohne Füllstandsteuerung, einfache Füllstandsteuerung, zweifache Füllstandsteuerung mit Hysterese und manuelle Produktion nach eingestellter Menge.

In Kombination mit Sonden und Sondenhaltern können die Regler auf Steuer- oder Schalttafeln montiert werden, um ein komplettes schlüsselfertiges Steuerungssystem zu schaffen.

SOFTWARE
Die Gerätesoftware wird in englischer, italienischer und deutscher Sprache bereitgestellt.

PERSONALISIERUNGEN
Die Geräte können mit dem Kundenlogo an der vorderen Abdeckung individuell gestaltet werden.

STANDBY-EINGANG

EINGANG OBERE

FÜLLSTANDSCHWELLE

EINGANG UNTERE

FÜLLSTANDSCHWELLE

DAUERHAFTE DATENSPEICHERUNG (OHNE BATTERIE)

AUTOMATISCHE TEMPERATURKOMPENSATION
Temperaturmessung und -kompensation mit Temperaturfühler PT100.

ALARMMELDUNGEN
Alarmbenachrichtigungen bei:
Niedrigem Druck, hohem Druck, hoher Temperatur der Druckpumpe, Schwellenwert

DISPLAY
Anzeige des aktuellen Messwerts der Leitfähigkeits- und Temperaturfühler; Alarmbenachrichtigungen.

ZWEI STROMAUSGÄNGE

ZWEI STROMEINGÄNGE FÜR ZÄHLER
Stromeingang zum Anschließen eines Zählers.

ZWEI EINGÄNGE FÜR IMPULSGEBERZÄHLER
Stromeingang zum Anschließen eines Impulsgeberzählers.

ALARMRELAIS MIT

POTENTIALFREIEM KONTAKT UND

DREI SOLLWERTEN
Leitfähigkeit am Zulauf, Leitfähigkeit am Ablauf und Temperatur.

BETRIEBSMODI
- Produktion
- Reinigung
- Standby
- Manueller Betrieb (nur mit Zähler)

RÜCKSPÜLUNG MEMBRAN
Reinigung mit Einlass-Magnetventil und Druckpumpe.

EINSTELLBARE REINIGUNG
Produktionsstart, Produktionsende, zyklische und periodische Reinigung zum Schutz der Membran.

Via Donatori di Sangue, 1 - 02100 Rieti (Italy)
+39 074622841 | emecpumps.com

Specifications subject to change without notice | R2025

emec SIMPLE AS WATER

IQNET CERTIFIED MANAGEMENT SYSTEM
qualityaustria SYSTEM CERTIFIED
ISO 9001:2015 No.07728/0
ISO 14001:2015 No.00997/0
ISO 45001:2018 No.01121/0

ABMESSUNGEN (mm)

VORDERANSICHT

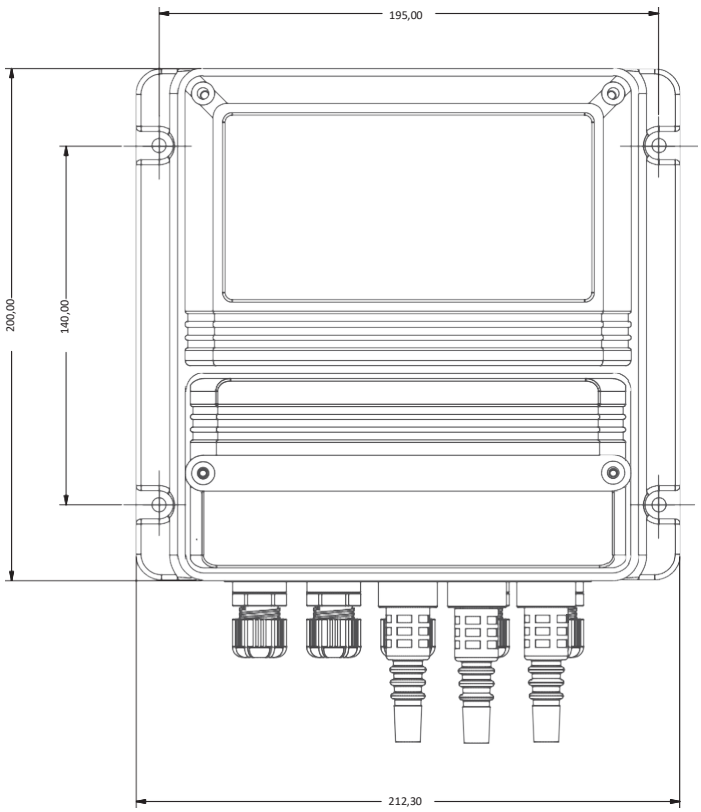

SEITENANSICHT

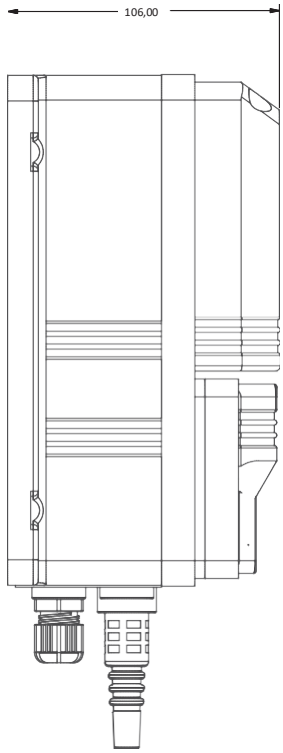

LDOSIN PLUS

	LDOSIN PLUS
MESSWERT	Leitfähigkeit
MESSBEREICH	0-300 µS (K=0,1); Auflösung 0,1 µS 0-3000 µS (K=1); Auflösung 1 µS 0-30 mS (K=1; K=10); Auflösung 0,01 mS 0-300 mS, einstellbar nur mit Sonde am Systemeingang (K=10); Auflösung 0,1 mS
TEMPERATURKOMPENSATION	PT100
EINGANGSIGNAL	Klemmenleiste
VERSORGUNG	85-264 VAC; 50/60 Hz
DURCHSCHNITTLICHER VERBRAUCH	25 W
AUSGANG AN/AUS	4 Relais; 5A @ 230 VAC (mit Sicherung) 1 Relais; 1,5kw @ 230 VAC (mit Sicherung) 1 Relais; 2A mit potentialfreiem Kontakt (mit Sicherung)
ALARMAUSGANG	Leistungsausgang (85-264VAC)
INPUT	Standby Niedriger Füllstand Hoher Füllstand Niedriger Druck Hoher Druck Hohe Temperatur Druckpumpe Alarm Dosierung Dosierpumpe Allgemeiner Alarm Temperaturfühler 2 Impulszähler 2 mA-Zähler
OUTPUT	5 Relaisausgänge 2 mA-Ausgänge Allgemeiner Alarmausgang (mit potentialfreiem Kontakt)
UMGEBUNGSTEMPERATUR	-10°C ... 50°C (14°F ... 122°F)
SCHUTZART	IP 65 - RH % Betrieb: 85% bei einer Temperatur von ≤40 °C; 70 % bei 50 °C (ohne Kondensation)
VERSCHMUTZUNGSGRAD	2
MATERIAL GEHÄUSE	ABS
PRÜFUNG/ZERTIFIZIERUNG	CE
ABMESSUNGEN	Siehe Maßzeichnung
GEWICHT	1,45 kg (3,1967 lb)
MONTAGE	Wandmontage (4 Befestigungspunkte)
OPTIONEN	• Versorgung 12 VDC • Versorgung 24 VDC • Versorgung 24 VAC