Dosierpumpen Serie "AMS AC" Datenblatt

- Druckluft-Dosierpumpen
- Doppelte Versorgung: Druckluft und 230 VAC
- Elektronische Steuerung der Durchflussmenge
- Pumpenkörper aus PVDF mit manueller Spülung
- Hydraulische Teile (Pumpenkörper, Einspritzventil, Hintergrundfilter, Einspritzrohr) aus PVDF

Stromversorgung:	230 VAC (190÷265 VAC) - 50/60 Hz 115 VAC (90÷135 VAC) - 50/60 Hz 24 VAC (20÷32 VAC) - 50/60 Hz 24 VDC (20÷32 VDC) 12 VDC (10÷16 VDC)
Druckluftversorgung:	6 ÷ 10 bar (Luft frei von Schmiermittel und Kondenswasser)
Anzahl der Einspritzungen pro Minute	0 ÷ 120
Raumbetriebstemperatur:	0 ÷ 45°C (32 ÷ 113°F)
Zusatzstofftemperatur :	0 ÷ 50°C (32 ÷ 122°F)
Temperatur Transport und Verpackung:	-10 ÷ 50°C
Einbauklasse:	II
Verschmutzungsgrad:	2
Hörbares Geräusch:	78,3 db(A)
Schutzklasse:	IP 65 (RH % des Betriebs: 85% bei T<=40°C; 70% bei T=50°C - ohne Kondensation)
Maximale Höhe:	2000 m

Code-Konfiguration

Code	MODELL	
OA	"AMS AC CO"	Konstante Pumpe mit Durchflussregelung.
LA	"AMS AC CL"	
MC		Konstante Pumpe mit Niveausteuerung und Durchflussregelung.
	"AMS AC MF"	• MULTIFUNKTION (Konstant, Teilung, Multiplikation, PPM, Batch, Volt, mA, %, ml/q) • Einstellung der AUTOMATISCHEN WIEDERHERSTELLUNG bei installiertem Durchflusssensor (Menü sefl). • Freigabe des SYSTEMS ZUR SCHUSSRÜCKGEWINNUNG (sefl Menü). • Einstellung der WARTUNGSDOSIERUNG im Falle eines Anlagenstillstandes. • Betriebsmodus PAUSE-ARBEIT: Zyklische Dosierung auch über einen externen Kontakt einstellbar.

Code	DURCHSATZ		Einlassrohr (PVDF)	Saugrohr	Anschluss für Luftzufuhrschlauch
1050	50 l/h a 10 bar	13.2 GPH bei 145 PSI	8 x 10	8 x 12	6 x 8
05140	140 l/h a 5 bar	37 GPH bei 72 PSI	13 x 16	12 x 18	6 x 8
00220	220 l/h a 0 bar	58 GPH bei 0 PSI	13 x 16	12 x 18	6 x 8

Code	VERSORGUNG
00	230 VAC Schuko Stecker
0S	230 VAC australianischer Stecker
01	230 VAC ohne Stecker
03	115 VAC US Stecker
04	24 VAC ohne Stecker
05	12 VDC
07	24 VDC

Modell A OA 1050 V 00 00

HYDRAULIKTEILE								
	Pumpenkörper	O-Ringe	Ventile		Membran	Rohre		Viskosität
			Körper	Kugel		Einlass	Ansaugung	Max CPS
K	PVDF	FKM B	PVDF	Keramik	PTFE	PVDF	PVC	100
P	PVDF	EPDM	PVDF	Keramik	PTFE	PVDF	PVC	100
W	PVDF	Nitril	PVDF	Keramik	PTFE	PVDF	PVC	100
T	PVDF	FKM B+PTFE	PVDF	Keramik	PTFE	PVDF	PVC	100
A	Acryl	FKM B	Polypropylen	Keramik	PTFE	PVDF	PVC	100

Via Donatori di Sangue, 1 - 02100 Rieti (Italy)
+39 074622841 | emecpumps.com

Specifications subject to change without notice | R2025

emec SIMPLE AS WATER

IQNET CERTIFIED MANAGEMENT SYSTEM
quality austria SYSTEM CERTIFIED
ISO 9001:2015 No.07728/0
ISO 14001:2015 No.00997/0
ISO 45001:2018 No.01121/0

Dosierpumpen Serie "AMS AC" Datenblatt

SPEZIFIKATIONEN AMS AC CO UND AMS AC CL									
Modelle	Impulse pro Minute		Linearität der mechanischen Einstellung	Durchschnittliche Absorption bei maximaler Durchflussrate (230 VAC)	Durchschnittliche Absorption bei maximaler Durchflussrate (115 VAC)	Durchschnittliche Absorption bei maximaler Durchflussrate (24 VAC)	Gewicht	Ansaugluftverbrauch l/min	Ansaugluftdruck
	min	max							
1050	12	120	von 30% bis 100%	1 Watt	1 Watt	1 Watt	4,5 Kg (9.92 Lbs)	20	7
05140	12	120						30	7
00220	12	120						30	7

SPEZIFIKATIONEN AMS AC MF									
Modelle	Impulse pro Minute		Linearität der mechanischen Einstellung	Durchschnittliche Absorption bei maximaler Durchflussrate (230 VAC)	Durchschnittliche Absorption bei maximaler Durchflussrate (115 VAC)	Durchschnittliche Absorption bei maximaler Durchflussrate (24 VAC)	Gewicht	Ansaugluftverbrauch l/min	Ansaugluftdruck
	min	max							
1050	1	120	von 30% bis 100%	7 Watt	7 Watt	7 Watt	4,5 Kg (9.92 Lbs)	30	7
05140	1	120						30	7
00220	1	120						30	7

INFORMATIONEN AMS AC CO UND AMS AC CL									
Modelle	DURCHSATZ				cc pro IMPULS		Maximaler Druck		Pumpenkörper
	min cc/h	max l/h	Min GPH	Max GPH	min	max	bar	PSI	
1050	1500	50	0,3963	13,21	2,08	6,94	10	145	N
05140	4200	140	1,11	36,97	5,83	19,44	5	72,5	T
00220	6600	220	1,74	58,1	9,2	30,56	0	0	T

INFORMATIONEN AMS AC MF									
Modelle	DURCHSATZ				cc pro IMPULS		Maximaler Druck		Pumpenkörper
	min cc/h	max l/h	Min GPH	Max GPH	min	max	bar	PSI	
1050	2,08	50	0,55	13,21	2,08	6,94	10	145	N
05140	5,83	140	1,54	36,97	5,83	19,44	5	72,5	T
00220	9,17	220	2,42	58,1	9,17	30,56	0	0	T

PUMPENKÖRPER "T"

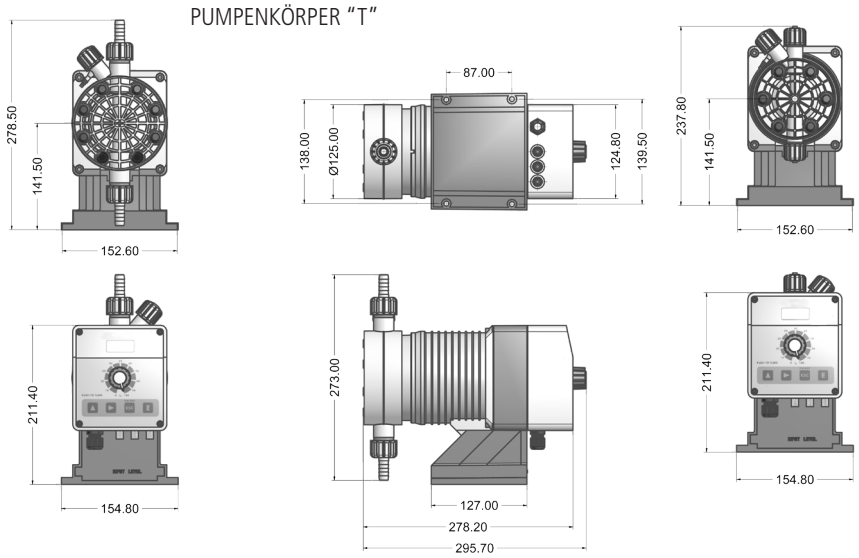

PUMPENKÖRPER "N"

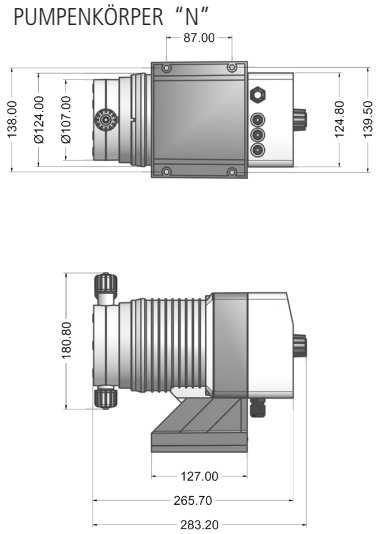

Via Donatori di Sangue, 1 - 02100 Rieti (Italy)
+39 074622841 | emecpumps.com

Specifications subject to change without notice | R2025

emec SIMPLE AS WATER

IQNET CERTIFIED MANAGEMENT SYSTEM
qualityaustria SYSTEM CERTIFIED
ISO 9001:2015 No.07728/0
ISO 14001:2015 No.00997/0
ISO 45001:2018 No.01121/0