Dosierpumpen Serie "AMS PLUS"

Datenblatt

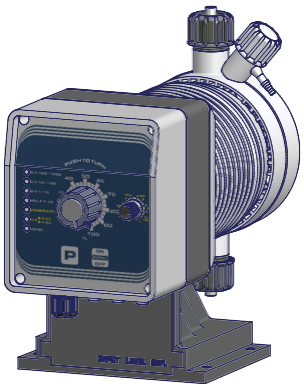

- Horizontale Montage
- Konstante oder proportionale Dosierung, mit Impulsvervielfacher und -teiler, Dosierung auf Basis eines mA-Signals oder eines digitalen Signals
- Mikroprozessor
- Mechanische Einstellung des einzelnen Einspritzvolumens
- Pumpenkörper mit manueller (**AMS**) oder automatischer (**AMSA**) Spülung
- Box..... PP
- Höhe ..... 2000 m ü.d.M.
- Umgebungstemperatur ..... 10 ÷ 45°C (55 ÷ 113°F)
- Zusatzstofftemperatur ..... 0 ÷ 50°C (32 ÷ 122°F)
- Transporttemperatur und Verpackung..... 10 ÷ 50°C (55 ÷ 122°F)
- Einbauklasse..... II
- Verschmutzungsgrad..... 2
- Hörbares Geräusch..... 57.4 db(A)
- Schutz ..... IP 65 NEMA4X- RH % des Betriebs: 85% bei t ≤ 40 °C; 70 % bei 45 °C (ohne Kondensation

Code-Konfiguration

MODELLE			
Code AMS	Code AMSA	MOD.	BESCHREIBUNG
MU	AU	AMS PLUS	Konstante/proportionale Pumpe mit Füllstandsregelung Betriebsmodus: - Konstant - Konstant mit Teiler (1/10) - Impulsteiler (1/10; 10/100; 100/1000) - Impuls-Multiplikator 1-10 - mit mA-Stromsignal (0/4 mA = 0 Impulse: 20mA = max. Impulse)
CP	AL	AMS CL PLUS	K
UO	AC	AMS CO PLUS	

DURCHSATZ					
Modelle AMS PLUS			Einlassrohr (PVDF)	Saugrohr	Pumpen körper
2505	5 l/h a 25 bar	1.32 GPH bei 362 PSI	4 x 6	4 x 6	L
1510	10 l/h a 15 bar	2.64 GPH bei 217 PSI	4 x 6	4 x 6	M
1015	15 l/h a 10 bar	3.96 GPH bei 145 PSI	6 x 8	6 x 8	M
0720	20 l/h a 7 bar	5.28 GPH bei 101 PSI	6 x 8	6 x 8	N
0340	40 l/h a 3 bar	10.56 GPH bei 43 PSI	8 x 10	8 x 12	S
0260	60 l/h a 2 bar	15.85 GPH bei 29 PSI	8 x 10	8 x 12	T
Modelle AMSA PLUS			Einlassrohr (PVDF)	Saugrohr	Pumpen körper
253.2	3.2 l/h a 25 bar	0.85 GPH bei 362 PSI	4 x 6	4 x 6	LA
1506	6 l/h a 15 bar	1.59 GPH bei 217 PSI	4 x 6	4 x 6	MA
1010	10 l/h a 10 bar	2.64 GPH bei 145 PSI	6 x 8	6 x 8	MA
0713	13 l/h a 7 bar	3.43 GPH bei 101 PSI	6 x 8	6 x 8	NA
0330	30 l/h a 3 bar	7.9 GPH bei 43 PSI	8 x 10	8 x 12	SA
0238,5	38,5 l/h a 2 bar	10.17 GPH bei 29 PSI	8 x 10	8 x 12	TA

Modell A

MU 2505 K 00 00

HYDRAULIKTEILE								
	Pumpenkörper	O-Ringe	Ventile		Membran	Rohre [1]		Viskosität
			Körper	Kugel		Einlass	Ansaugung	Max CPS
K	PVDF	FKM B	PVDF	Keramik	PTFE	PVDF	PVC	100
P	PVDF	EPDM	PVDF	Keramik	PTFE	PVDF	PVC	100
Y	PVDF	Nitril	PVDF	Keramik	PTFE	PVDF	PVC	100
V	PP	FKM B	PP	Keramik	PTFE	PE	PVC	100
D	PP	EPDM	PP	Keramik	PTFE	PE	PVC	100
J	PVDF	FKM B+PTFE	PVDF	Keramik	PTFE	PVDF	PVC	100
A	Acryl	FKM B	PVDF	Keramik	PTFE	PVDF	PVC	100
Z	EDELSTAHL	FKM B	EDELSTAHL	EDELSTAHL	PTFE	n/a	n/a	100
$	Acryl	FKM B	Polypropylen	EDELSTAHL + Hastelloy-Feder	PTFE	Polyethylen	PVC	8000 [2]

[1] Die Größe der Rohre kann je nach dem Material des Pumpenkörpers variieren.
[2] Bei einigen Anwendungen kann der niedrigviskose Pumpenkörper Mod. $ die Pumpenleistung verringern.

VERSORGUNG	
00	230 VAC Schuko Stecker
0S	230 VAC australianischer Stecker
01	230 VAC ohne Stecker
03	115 VAC US Stecker
04	24 VAC ohne Stecker
05	12 VDC *
07	24 VDC

* Verfügbar nur für bestimmte Modelle.

Via Donatori di Sangue, 1 - 02100 Rieti (Italy)
+39 074622841 | emecpumps.com

Specifications subject to change without notice | R2025

emec SIMPLE AS WATER

IQNET CERTIFIED MANAGEMENT SYSTEM
qualityaustria SYSTEM CERTIFIED
ISO 9001:2015 No.07728/0
ISO 14001:2015 No.00997/0
ISO 45001:2018 No.01121/0

Technische Eigenschaften

SPEZIFIKATIONEN						
Modell AMS	Impulse pro Minute		Linearität der mechanischen Einstellung	Durchschnittlicher Verbrauch bei max. Durchfluss (230 VAC)	Durchschnittlicher Verbrauch bei max. Durchfluss (115 VAC)	Gewicht
	min	max				
2505	12	120	von 30% bis 100%	42 Watt	24 Watt	9 Kg (19.8 Lbs)
1510	12	120				
1015	12	120				
0720	12	120				
0340	12	120				
0260	12	120				
Modell AMSA	Impulse pro Minute		Linearität der mechanischen Einstellung	Durchschnittlicher Verbrauch bei max. Durchfluss (230 VAC)	Durchschnittlicher Verbrauch bei max. Durchfluss (115 VAC)	Gewicht
	min	max				
253.2	12	120	von 30% bis 100%	42 Watt	24 Watt	9 Kg (19.8 Lbs)
1506	12	120				
1010	12	120				
0713	12	120				
0330	12	120				
0238,5	12	120				

INFORMATIONEN								
Modell AMS	Durchsatz				cc pro Impuls		Maximaler Druck	
	mincc/h	maxl/h	MinGPH	Max GPH	min	max	bar	PSI
2505	150	5	0039	1,32	0,21	0,70	25	362
1510	300	10	0079	2,64	0,42	1,4	15	217
1015	450	15	0118	3,96	0,62	2,08	10	217
0720	600	20	0158	5,28	0,83	2,8	7	101
0340	1200	40	0317	10,56	1,67	5,6	3	43
0260	1800	60	0475	15,85	2,31	7,7	2	29
Modell AMSA	Durchsatz				cc pro Impuls		Maximaler Druck	
	mincc/h	maxl/h	MinGPH	Max GPH	min	max	bar	PSI
253.2	96	3,2	0025	0,85	0,13	0,44	25	362
1506	180	6	0047	1,59	0,25	0,83	15	217
1010	300	10	0079	2,64	0,48	1,39	10	217
0713	390	13	0103	3,43	0,54	1,80	7	101
0330	900	30	0237	7,9	1,25	4,16	3	43
0238,5	1155	38,5	0305	10,1	1,6	5,34	2	29

MENGE	VERPACKUNG
Nr. 1	Montage-Bausatz
Nr. 1	Zeitverzögerte Sicherung für 5 X 20
Nr. 1	Hintergrundfilter mit Füllstandssonde (Standard-PVDF) - (keine Sonde in Mod. AMSCO PLUS)
Nr. 1	Einspritzventil 0,3 Bar (Standard PVDF)
m 2	Einlassrohr
m 2	Saugrohr
m 2	Auslassrohr
m 2,5	Eingangssignalkabel (nur AMS PLUS)
n.1	Betriebsanleitung

VERSORGUNG	SICHERUNG
230 VAC (190÷265 VAC)	1,25 A
115 VAC (90÷135 VAC)	1,6 A
24 VAC (20÷32 VAC)	6,3 A
12 VDC (10÷16 VDC)	5 A

Abmessungen

mm [inch]

PUMPENKÖRPER "N" - "P"

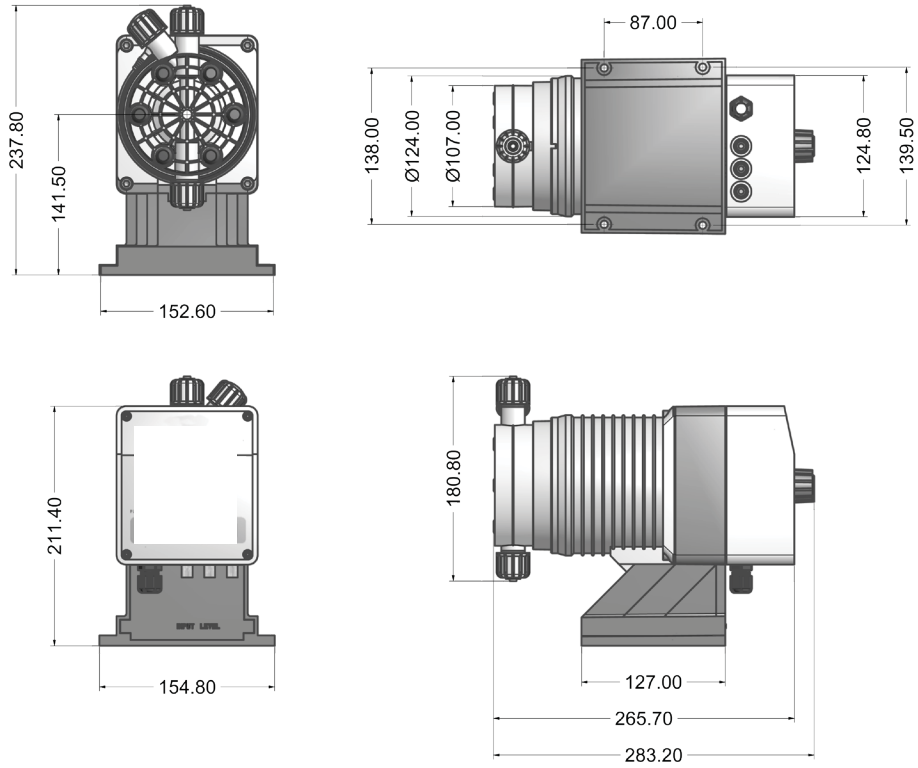
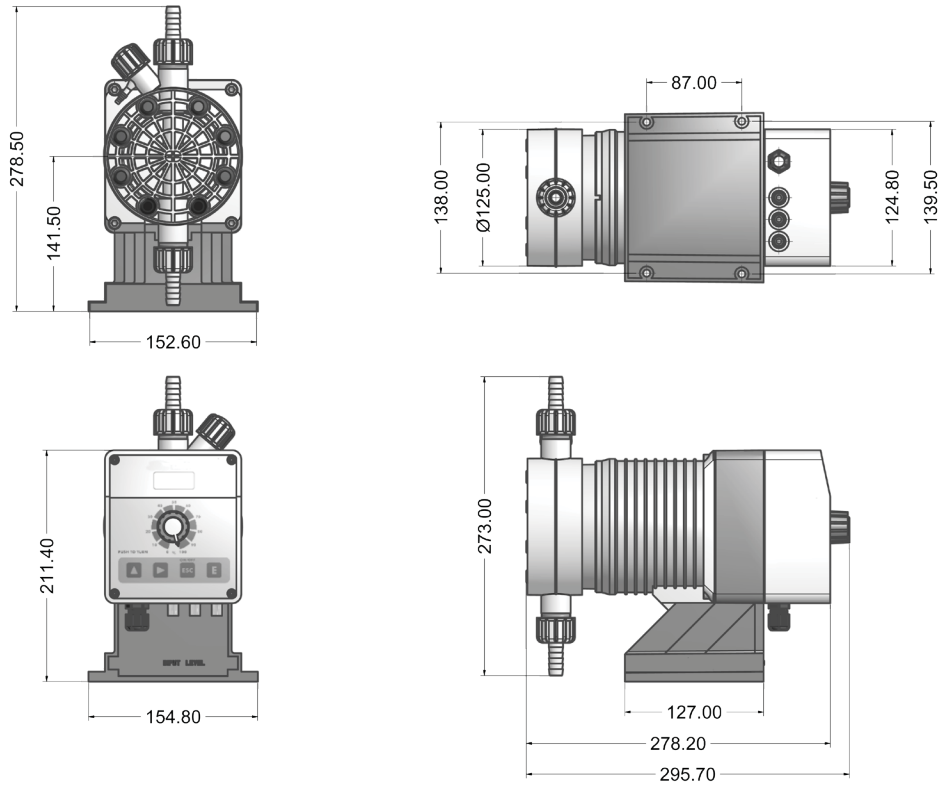
PUMPENKÖRPER "S" - "T"