Konfiguration

Versorgung: 230 VAC (190÷265 VAC)
Versorgung: 24 20÷32 VAC/VDC)
Versorgung: 48 VAC (42÷54 VAC)

ARBEITSUMGEBUNG

-10°C ÷ +50°C (14°F ÷ 122°F)

EIGENSCHAFTEN:

- Vordere Bedienelemente
- Entleerung des vorderen Pumpenkörpers
- Manuelle Ansaugtaste (RACP)
- Elektrisches Ventil (RACV)
- Regulierung der einzelnen Einspritzmenge

- 3 Installationsarten:

- Horizontal (über Bügel)
- An die Wand
- DIN-Balken

Die Pumpen können nebeneinander auf beiden Seiten montiert werden.

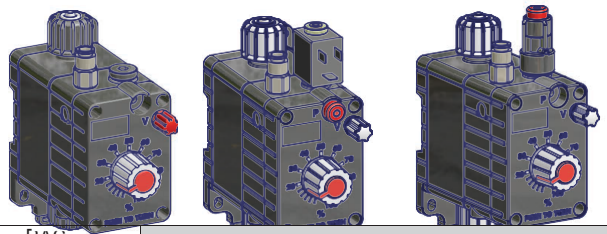

RAC

MODELLE

Cod.	MOD.	BESCHREIBUNG
C	RAC	Pneumatische Dosierpumpe.
V	RACV	Pneumatische Dosierpumpe mit Magnetventil.
P	RACP	Dosierpumpe mit Ansaugtaste.

DURCHSATZ

	MODELLE		ROHRE	VENTILE
0601	1 l/h bei 6 bar	0,26 GPH bei 87 PSI	4 X 6 oder 6 X 8	1/2"
0603	3 l/h bei 6 bar	0,79 GPH bei 87 PSI	4 X 6 oder 6 X 8	1/2"
0606	6 l/h bei 6 bar	1,58 GPH bei 87 PSI	4 X 6 oder 6 X 8	1/2"
0612	12 l/h bei 6 bar	3,17 GPH bei 87 PSI	4 X 6 oder 6 X 8	1/2"

VERSORGUNG

0#	Ohne Magnetventil (nur Modell RAC)
11	230 VAC
10	24 VAC
18	24 VDC
20	48 VAC

Modell RA C 0606 V 00 0#

HYDRAULIKTEILE

	PUMPENKÖRPER	O-RINGE	VENTILE		MEMBRAN	ROHRE		VISKOSITÄT
			Körper	Kugel		Einlass	Ansaugung	Max CPS
V	Polypropylen	Viton ®	Polypropylen	EDELSTAHL	PTFE	Polyethylen	PVC	100
D	Polypropylen	Ethylen Propylen	Polypropylen	EDELSTAHL	PTFE	Polyethylen	PVC	100
W	Polypropylen	Nytril	Polypropylen	EDELSTAHL	PTFE	Polyethylen	PVC	100

Viton® ist eine eingetragene Marke von DuPont Dow Elastomers.

SPEZIFIKATIONEN

	Impulse pro Minute		Linearität der mechanischen Einstellung	Durchschnittlicher Verbrauch bei max. Durchfluss (230 VAC)	Ansaugluftverbrauch l/min	Ansaugluftdruck bar
	min	max				
0601	12	120	20%	8 Watt (RACV mit Magnetventil)	2,4	6-8
0603	12	120			2,4	6-8
0606	12	120			2,4	6-8
0612	12	120			2,4	6-8

Via Donatori di Sangue, 1 - 02100 Rieti (Italy)
+39 074622841 | emecpumps.com

Specifications subject to change without notice | R2025

emec SIMPLE AS WATER

IQNET CERTIFIED MANAGEMENT SYSTEM
qualityaustria SYSTEM CERTIFIED
ISO 9001:2015 No.07728/0
ISO 14001:2015 No.00997/0
ISO 45001:2018 No.01121/0

Serie "R" - Pneumatische Dosierpumpe

Datenblatt

RAC

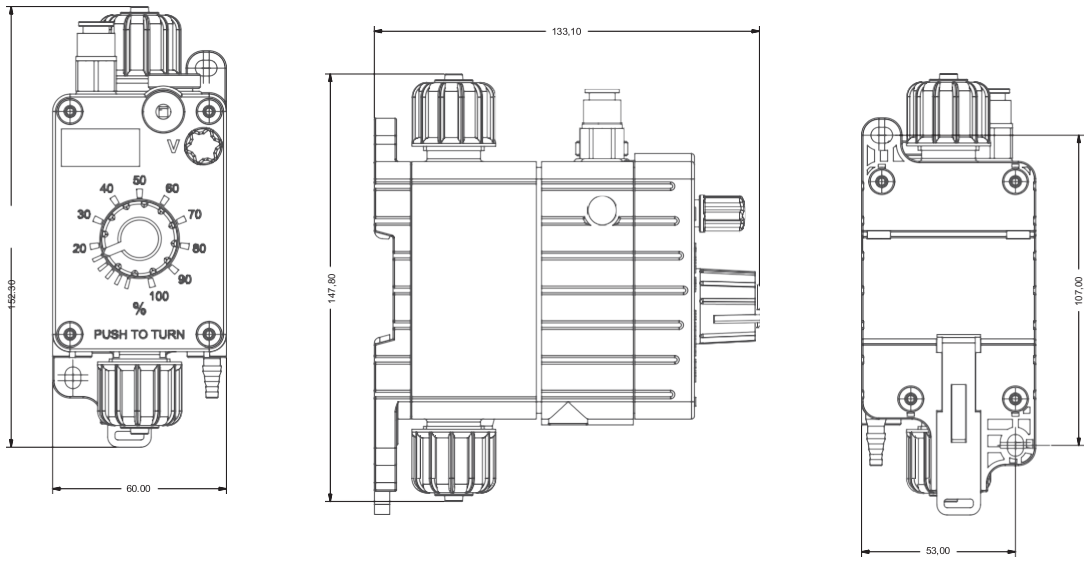

RACP

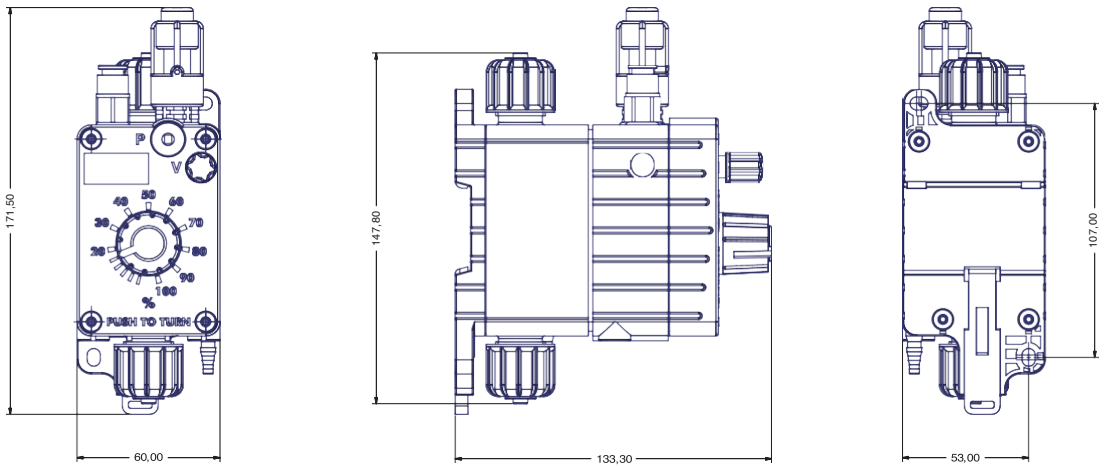

RACV

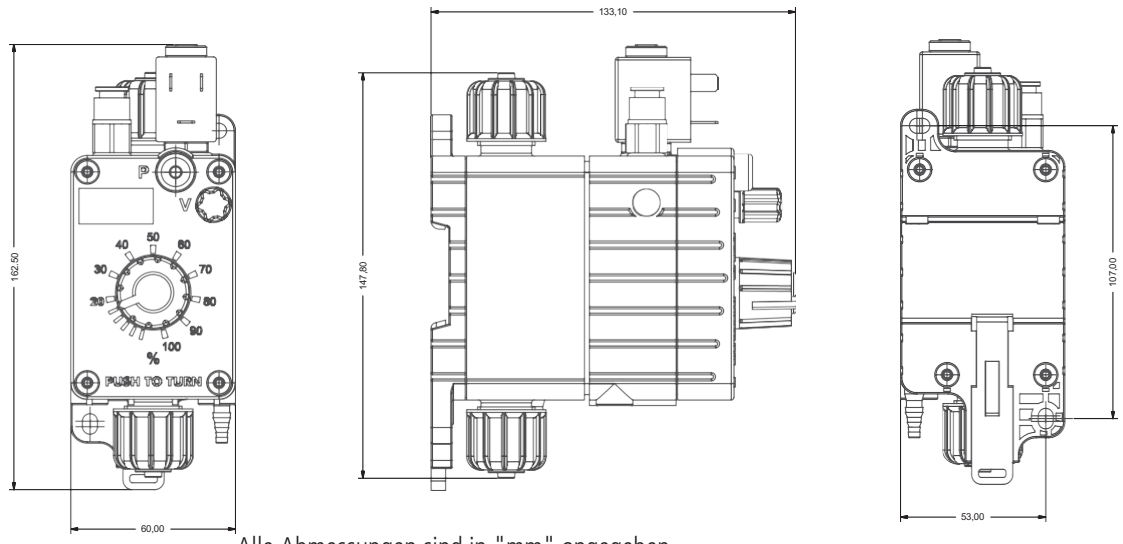

Alle Abmessungen sind in "mm" angegeben.

Via Donatori di Sangue, 1 - 02100 Rieti (Italy)
+39 074622841 | emecpumps.com

Specifications subject to change without notice | R2025

emec SIMPLE AS WATER

IQNET CERTIFIED MANAGEMENT SYSTEM

qualityaustria SYSTEM CERTIFIED

ISO 9001:2015 No.07728/0
ISO 14001:2015 No.00997/0
ISO 45001:2018 No.01121/0