Dosierpumpen Serie "TMS"

Datenblatt

"TMSA Selbstspülung"

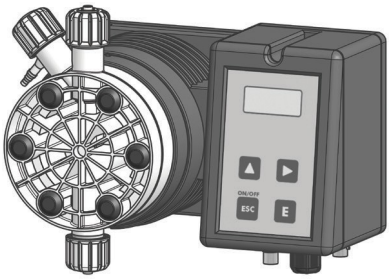

Vertikale Montage, mit Display

- Mikroprozessor
- Pumpenkörper aus PVDF (Standard) mit manueller (TMS) oder automatischer (TMSA) Spülung
- Hydraulische Teile (Pumpenkörper, Einspritzventil, Hintergrundfilter, Einspritzrohr) aus PVDF

Stromversorgung:	230 VAC (190÷265 VAC) - 50/60 Hz 115 VAC (90÷135 VAC) - 50/60 Hz 24 VAC (20÷32 VAC) - 50/60 Hz 24 VDC (20÷32 VDC) 12 VDC (10÷16 VDC)
Anzahl der Injektionen pro Minute	0 ÷ 120
Raumbetriebstemperatur:	0 ÷ 45°C (32 ÷ 113°F)
Zusatzstofftemperatur :	0 ÷ 50°C (32 ÷ 122°F)
Temperatur Transport und Verpackung:	-10 ÷ 50°C
Einbauklasse:	II
Verschmutzungsgrad:	2
Hörbares Geräusch:	62,0 db(A)
Schutzklasse:	IP 65 - RH % des Betriebs: 85% bei t ≤ 40 °C; 70% bei 45 °C (ohne Kondensation)
Maximale Höhe:	2000 m

Code-Konfiguration

•

MODELLE			
Cod. TMS	**Cod. TMSA**	**MOD.**	**BESCHREIBUNG**
MF	**FF**	MF	Digitale Multifunktionspumpe (Konstant, Teilung, Multiplikation, PPM, Batch, Volt, mA, %, mlq) mit Füllstandskontrolle. Automatische Rückspulung mit Schussrückgewinnung, Pause-Arbeitsmodus und Wartungsdosierung.
DC	**AD**	DC	Digitale Konstantpumpe, Stand-by-Eingang, Alarmausgang und Füllstandskontrolle.
PH	**AH**	PH	Proportionalpumpe zum Ablesen und Einstellen des pH-Wertes (0-14 pH) mit Füllstandskontrolle, Lieferung ohne pH-Elektrode.
RH	**AR**	RH	Proportionalpumpe zum Ablesen und Einstellen des pH-Wertes (0-2000 mW) mit Füllstandskontrolle, Lieferung ohne pH-Elektrode.

DURCHSATZ					
	Modelle TMS		Einlassrohr (PVDF)	Ansaugrohr	Pumpenkörper
2005	5 l/h a 20 bar	1,32 GPH bei 290 PSI	4 x 6	4 x 6	L
0515	15 l/h a 5 bar	3,96 GPH bei 73 PSI	6 x 8	6 x 8	N
0420	20 l/h a 4 bar	5,28 GPH bei 58 PSI	6 x 8	6 x 8	N
0330	30 l/h a 3 bar	1,32 GPH bei 43 PSI	8 x 10	8 x 12	S
0150	50 l/h a 1 bar	1,32 TPH a 15 PSI	8 x 10	8 x 12	S
00100	100 l/h a 0 bar	2,64 GPH bei 0 PSI	12 x 18 PVC gerastet	12 x 18 PVC gerastet	T
	Modelle TMSA		Einlassrohr (PVDF)	Ansaugrohr	Pumpenkörper
203,2	3,2 l/h a 20 bar	0,85 GPH bei 290 PSI	4 x 6	4 x 6	LA
0510	10 l/h a 5 bar	2,64 GPH bei 73 PSI	6 x 8	6 x 8	NA
0413	13 l/h a 4 bar	3,43 GPH bei 58 PSI	6 x 8	6 x 8	NA
0320	20 l/h a 3 bar	5,28 GPH bei 43,5 PSI	8 x 10	8 x 12	SA
0135	35 l/h a 1 bar	9,24 GPH bei 14,5 PSI	8 x 10	8 x 12	SA

Modell T

MF 2005 K 00 00

VERSORGUNG	
00	230 VAC Schuko Stecker
0S	230 VAC australianischer Stecker
01	230 VAC ohne Stecker
03	115 VAC US Stecker
04	24 VAC ohne Stecker
05	12 VDC *
07	24 VDC

* Verfügbar für bestimmte Modelle.

HYDRAULIKTEILE								
	Pumpenkörper	O-Ringe	Ventile		Membran	Rohre [1]		Viskosität
			Körper	**Kugel**		**Einlass**	**Ansaugung**	**Max CPS**
K	PVDF	FKM B	PVDF	Keramik	PTFE	PVDF	PVC	100
P	PVDF	EPDM	PVDF	Keramik	PTFE	PVDF	PVC	100
V	PP	FKM B	PP	Keramik	PTFE	PE	PVC	100
D	PP	EPDM	PP	Keramik	PTFE	PE	PVC	100
W	PVDF	Nitril	PVDF	Keramik	PTFE	PVDF	PVC	100
T	PVDF	FKM B+PTFE	PVDF	Keramik	PTFE	PVDF	PVC	100
A	Acryl	FKM B	PVDF	Keramik	PTFE	PVDF	PVC	100
Z	EDELSTAHL	FKM B	EDELSTAHL	EDELSTAHL	PTFE	n/a	n/a	100
$	Acryl	FKM B	Polypropylen	EDELSTAHL + Hastelloy-Feder	PTFE	Polyethyle	PVC	8000 [2]

[1] Die Größe der Rohre kann je nach dem Material des Pumpenkörpers variieren.
[2] Bei einigen Anwendungen kann der niedrigviskose Pumpenkörper Mod. $ die Pumpenleistung

Via Donatori di Sangue, 1 - 02100 Rieti (Italy)
+39 074622841 | emecpumps.com

emec SIMPLE AS WATER

Specifications subject to change without notice | R2025

IQNET CERTIFIED MANAGEMENT SYSTEM
qualityaustria SYSTEM CERTIFIED
ISO 9001:2015 No.07728/0
ISO 14001:2015 No.00997/0
ISO 45001:2018 No.01121/0

Dosierpumpen Serie "TMS"

Datenblatt

"TMSA Selbstspülung"

SPEZIFIKATIONEN						
TMS	**Impuls -Einstellungen**		**Durchschnittliche Absorption bei maximaler Durchflussrate (230 VAC)**	**Durchschnittliche Absorption bei maximaler Durchflussrate (115 VAC)**	**Durchschnittliche Absorption bei maximaler Durchflussrate (24 VAC/VDC)**	**Gewicht**
	min	max				
	Imp/Std	Imp/Min				
2005	1	120	27 Watt	21 Watt	n/a	5,7 Kg (12,6 Lbs)
0515	1	120	27 Watt	15 Watt	14 Watt	
0420	1	120	27 Watt	21 Watt	n/a	
0330	1	120	27 Watt	21 Watt	n/a	
0150	1	120	27 Watt	21 Watt	n/a	
00100	12	120	27 Watt	21 Watt	n/a	
TMSA	**Puls-Einstellungen**		**Durchschnittliche Absorption bei maximaler Durchflussrate (230 VAC)**	**Durchschnittliche Absorption bei maximaler Durchflussrate (115 VAC)**	**Durchschnittliche Absorption bei maximaler Durchflussrate (24 VAC/VDC)**	**Gewicht**
	min	max				
	Imp/Std	Imp/Min				
203,2	1	120	27 Watt	21 Watt	n/a	5,7 Kg (12,6 Lbs)
0510	1	120	27 Watt	15 Watt	14 Watt	
0413	1	120	27 Watt	21 Watt	n/a	
0320	1	120	27 Watt	21 Watt	n/a	
0135	1	120	27 Watt	21 Watt	n/a	

INFORMATIONEN						
TMS	**Durchsatz**			**cc pro Impuls**	**Maximaler Druck**	
	min cc/h	max l/h	Max GPH	**Max**	**bar**	**PSI**
2005	0,7	5	1,32	0,7	20	290
0515	2,1	15	3,96	2,1	5	73
0420	2,8	20	5,28	2,8	4	58
0330	4,2	30	7,93	4,2	3	43
0150	7	50	13,2	7	1	15
00100	14	100	26,4	14	0	0
TMSA	**Durchsatz**			**cc pro Impuls**	**Maximaler Druck**	
	min cc/h	max l/h	Max GPH	**Max**	**bar**	**PSI**
203,2	0,44	3,2	0,85	0,44	20	290
0510	1,39	10	2,64	1,39	5	73
0413	1,80	13	3,43	1,80	4	58
0320	1,85	20	5,28	1,85	3	43,5
0135	3,24	35	9,24	3,24	1	14,5

PUMPENKÖRPER "S"-"T"

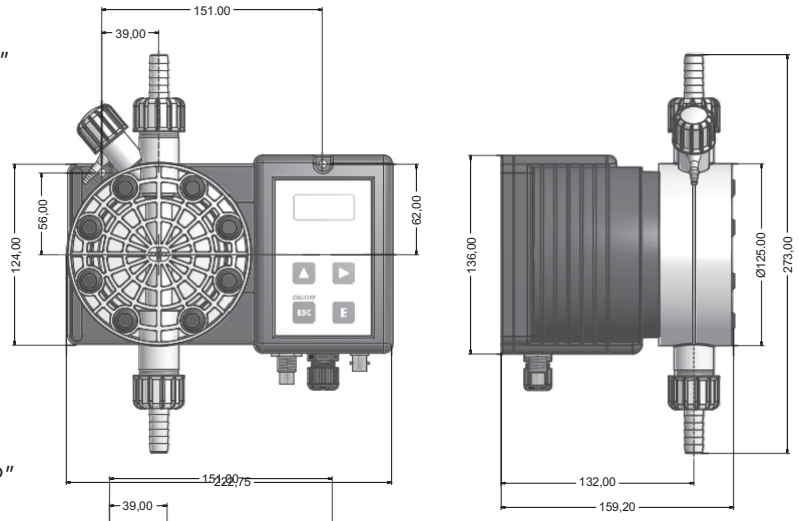

PUMPENKÖRPER "N"-"P"

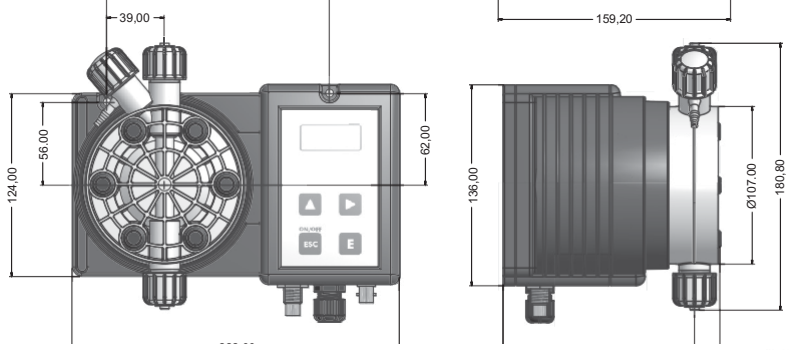

Messenheit in mm

Via Donatori di Sangue, 1 - 02100 Rieti (Italy)
+39 074622841 | emecpumps.com

emec SIMPLE AS WATER

Specifications subject to change without notice | R2025

IQNET CERTIFIED MANAGEMENT SYSTEM
qualityaustria SYSTEM CERTIFIED
ISO 9001:2015 No.07728/0
ISO 14001:2015 No.00997/0
ISO 45001:2018 No.01121/0