# Gerät "WDPHCL"

Datenblatt

## EIGENSCHAFTEN

- Hintergrundbeleuchteter LCD-Bildschirm mit großer Anzeigekapazität
- Drehknopf "Encoder" für die Instrumentensteuerung
- 2 Dosierpumpen mit PVDF-Gehäuse
- Eingang für Durchflusskontrolle
- pH-Skala: 0-14 pH; Chlor-Skala: 0-10 mg/l $Cl_2$
- Chlorsonde (bei der Bestellung angeben): ECL1; ECL6; ECL12; ECL3S/10.
- Alarme: Maximaldosierung, beschädigte Sonde, Füllstand, Netzspannung, kein Durchfluss
- Digitale Eingänge einstellbar N.O. oder N.C.
- Kalibrierungstyp voll (0 und Verstärkung, für niedrige Chlorwerte) oder schnell (nur Verstärkung)
- Verzögerter Beginn der Dosierung (maximal 60 Minuten)
- Festlegung der Priorität der pH-Dosierung gegenüber der Chlor-Dosierung
- Sonden-Check-up
- pH-Kompensation
- Arbeitsumfeld: -10°C ÷ 45°C (14°F ÷ 113°F)
- Spannungsversorgung 190÷265 VAC; 50/60 Hz
- RS485-Ausgang für Fernverbindung über Web (ERMES)

Eingänge:

- Standby
- Durchfluss
- pH-Niveau
- Chlor-Niveau
- PH-Sonde
- Chlor-Sonde
- Versorgung

Ausgänge:

- Ausgang pH-Pumpe
- Ausgang Chlor-Pumpe
- Alarmkontakt-Ausgang

WDPHCL ist ein programmierbares Gerät, das mit zwei Dosierpumpen zur Dosierung von Säure (pH) und Chlor ausgestattet ist.
Dieses Gerät eignet sich für die Installation in Schwimmbädern und ermöglicht die Überwachung der Wasserparameter.

Es ist möglich, im On/Off- oder Proportionalbetrieb nach Sollwerten zu arbeiten eingestellt.
Im On/Off-Modus können Sie mit der Funktion "Wartezeit" (Zeit zwischen einem Impuls und dem nächsten) eine angemessene Reaktionszeit abwarten, bevor Sie den nächsten Impuls dosieren.

## KONFIGURATION

| MODELL |
|---|
| 0310 |
| SELBSTSPÜLENDE VERSION |
| 0307 |

| VERSORGUNG | |
|---|---|
| 00 | 230 VAC Schuko |
| 01 | 230 VAC ohne Stecker |
| 03 | 115 VAC US |

| SONDE | |
|---|---|
| 000 | ECL6 / 12 |
| 001 | ECL1 |
| 002 | ECL3/10 |

Modell

WHL 0310 1 00 00 000

| HYDRAULIKTEILE | | | | | | | | |
|---|---|---|---|---|---|---|---|---|
| | Pumpenkörper | O-Ringe | Ventile | | Membran | Rohre | | Viskosität |
| | | | Körper | Kugel | | Einlass | Ansaugung | Max CPS |
| 1 | PVDF | Viton® | PVDF | Keramik | PTFE | PE | PVC | 100 |
| 2 | PVDF | EPDM | PVDF | Keramik | PTFE | PE | PVC | 100 |
| Viton® ist eine eingetragene Marke von DuPont Dow Elastomers. | | | | | | | | |

Via Donatori di Sangue, 1 - 02100 Rieti (Italy)
+39 074622841 | emecpumps.com

Specifications subject to change without notice | R2025

emec SIMPLE AS WATER

IQNET CERTIFIED MANAGEMENT SYSTEM
qualityaustria SYSTEM CERTIFIED
ISO 9001:2015 No.07728/0
ISO 14001:2015 No.00997/0
ISO 45001:2018 No.01121/0

# Gerät "WDPHCL"

Datenblatt

| SPEZIFIKATIONEN | | | | |
|---|---|---|---|---|
| MODELL | Impulsfrequenz | | Durchschnittliche Absorption bei maximalem Durchfluss | Gewicht |
| | Min Impulse pro Stunde | Max Impulse pro Minute | | |
| 0310 | 1 | 180 | 32 Watt | 3.0 Kg (6.61 Lbs) |
| SELBSTSPÜLENDE VERSION | | | | |
| 0307 | 1 | 180 | 32 Watt | 3.0 Kg (6.61 Lbs) |

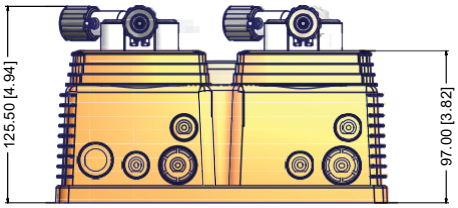


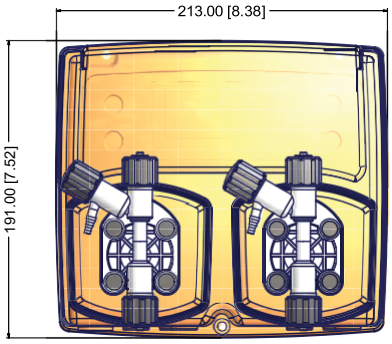


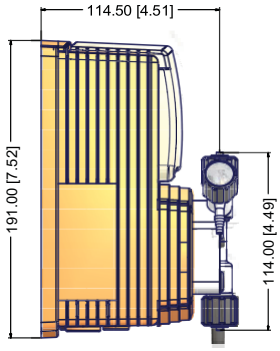


| INFORMATIONEN | | | | | | |
|---|---|---|---|---|---|---|
| MODELL | Durchsatz | | Anschläge/Minute | cc pro Impuls | Maximaler Druck | |
| | l/h | GPH | | | bar | PSI |
| 0310 | 10 | 2,64 | 180 | 0,93 | 03 | 44 |
| SELBSTSPÜLENDE VERSION | | | | | | |
| 0307 | 07 | 1,85 | 180 | 0,65 | 03 | 44 |

Via Donatori di Sangue, 1 - 02100 Rieti (Italy)
+39 074622841 | emecpumps.com

Specifications subject to change without notice | R2025

emec SIMPLE AS WATER

IQNET CERTIFIED MANAGEMENT SYSTEM
qualityaustria SYSTEM CERTIFIED
ISO 9001:2015 No.07728/0
ISO 14001:2015 No.00997/0
ISO 45001:2018 No.01121/0