PRIUS D MF

Multifunktions-Motordosierpumpen mit Membrane

Datenblatt

Motordosierpumpen mit Membrane und Federrückzug. PRIUS kombiniert Effizienz und chemische Beständigkeit mit einer großen Bandbreite an Durchflussraten.

- Multifunktionspumpe mit einphasiger Stromversorgung
- Betriebsmodus: Konstant, ppm, %, mlq, Pause-Arbeit, wöchentlich, Impuls, mA, Volt und Batch
- Kontrolle Füllstand
- Alarme
- Standby
- Doppelte Position der Elektronikeinheit (Standard- oder gedrehte Position)
- PTFE-Membran
- Aluminiumgehäuse
- Federrückzug
- Manuelle Entlüftung des Pumpenkörpers (PVDF und PP)
- Mechanische Hubeinstellung
- Hydraulikteile in verschiedenen Größen und Materialien erhältlich
- Ventile mit doppelter Kugel
- Tropentaugliche Motoren
- MODBUS-Option

STANDARDPOSITION

GEDREHTE POSITION

Code

KREIS	
MF	Multifunktion 230 VAC
M1	Multifunktion 115 VAC
MM	Multifunktion+Modbus

P	D	M	F	0	1	0	0	6	0	K	V	1	2	0	0	N	0	0	0

PERSONAL. | VERPACKUNG | PROGRESSIV

BAR | L/H | FARBE

DURCHSATZ PRIUS D MF		PRIUS D MF AR	
010060	60 l/h @ 10 bar	100004	4 l/h @ 100 bar
010030	30 l/h @ 10 bar	100002	2 l/h @ 100 bar
010024	24 l/h @ 10 bar	1001,5	1,5 l/h @ 100 bar
010012	12 l/h @ 10 bar	050017	17 l/h @ 50 bar
010016	16 l/h @ 10 bar	050009	9 l/h @ 50 bar
010105	105 l/h @ 10 bar	050005	5 l/h @ 50 bar
010056	56 l/h @ 10 bar	05002,5	2,5 l/h @ 50 bar
010042	42 l/h @ 10 bar	030028	28 l/h @ 30 bar
010021	21 l/h @ 10 bar	030015	15 l/h @ 30 bar
005160	160 l/h @ 7 bar	030010	30 l/h @ 10 bar
005086	86 l/h @ 7 bar	030005	5 l/h @ 30 bar
005064	64 l/h @ 7 bar	030076	76 l/h @ 30 bar
005032	32 l/h @ 7 bar	030041	41 l/h @ 30 bar
005240	240 l/h @ 5 bar	030015	30 l/h @ 30 bar
005128	128 l/h @ 5 bar	020170	15 l/h @ 30 bar
005096	96 l/h @ 5 bar	020091	170 l/h @ 20 bar
005048	48 l/h @ 5 bar		91 l/h @ 20 bar
007064			
007032			
005240			
005350	350 l/h @ 5 bar	020068	68 l/h @ 20 bar
005188	188 l/h @ 5 bar	020034	34 l/h @ 20 bar
005148	140 l/h @ 5 bar		
005140	212 l/h @ 5 bar		
005070	440 l/h @ 5 bar		
005440	236 l/h @ 5 bar		
00523			
005176	176 l/h @ 5 bar		
005088	088 l/h @ 5 bar		
005530	530 l/h @ 5 bar		
005284	284 l/h @ 5 bar		
005212	212 l/h @ 5 bar		
005106	106 l/h @ 5 bar		
002M00	1000 l/h @ 2 bar		
004520	520 l/h @ 4 bar		
003140	140 l/h @ 3 bar		

Material Pumpenkörper	
K	PVDF
S	SS
P	PP
C	PVC

MOTOR	
2	0,37Kw

Isolierstoffklasse F
Energieeffizienz IE 1

UNTERSETZUNG SVERHÄLTNIS	
1	8:1
2	15:1
3	10:1
4	20:1
5	40:1

O RING	
V	FKM B
D	Dutral

Via Donatori di Sangue, 1 - 02100 Rieti (Italy)
+39 074622841 | emecpumps.com

Specifications subject to change without notice | R2025

emec SIMPLE AS WATER

IQNET CERTIFIED MANAGEMENT SYSTEM
qualityaustria SYSTEM CERTIFIED
ISO 9001:2015 No.07728/0
ISO 14001:2015 No.00997/0
ISO 45001:2018 No.01121/0

MOTORÖL	
ÖI	**Modell**
MOBIL	MOBILGEAR 632
SHELL	OMALA OIL 320
BP	ENERGOL GR-XP 320
IP	MELLANA OIL 320
ESSO	SPARTAN EP 320
AGIP	BLASIA 320

PRIUS D MF

Multifunktions-Motordosierpumpen mit Membrane

Datenblatt

SERIE “PRIUS D MF” - EINPHASIGE VERSORGUNG

Eigenschaften

- Dosiergenauigkeit ± 5% bei Nenndruck.
- Aluminiumgehäuse
- Federrückzug
- PTFE-Membran
- Versorgung ..... 230 VAC (+/-10%) - 50/60 Hz
- Raumbetriebstemperatur: ..... -10 ÷ 40°C (14 ÷ 104°F)
- Zusatzstofftemperatur mit PVDF Pumpenkörper: ..... -10 ÷ 65°C (14 ÷ 149°F)*
- Zusatzstofftemperatur mit SS (Edelstahl) Pumpenkörper: ..... -10 ÷ 90°C (14 ÷ 194°F)*
- Zusatzstofftemperatur mit PP Pumpenkörper: ..... -10 ÷ 40°C (14 ÷ 104°F)
- Verpackungstemperatur und Verpackung ..... 10 ÷ 50°C (32 ÷ 122°F)
- Einbauklasse II
- Verschmutzungsgrad 2
- Hörbares Geräusch ..... 78 dbA (± 5 dB)
- Schutzklasse ..... P 55
- Max. Höhe des Saugschlauchs ..... 3 Meter
- Ölfüllmenge ..... 0,3 l (siehe Tabelle Motoröl)

Die Hochdruckversion ist mit einem Pumpenkörper aus Edelstahl erhältlich.

* Die angegebene Temperatur kann zum Sterilisieren oder Waschen mit heißem Wasser vorübergehend überschritten werden (max. 15 ').

PUMPENKÖRPER AUS PVDF

PUMPENKÖRPER AUS EDELSTAHL

PUMPENKÖRPER AUS PP

Via Donatori di Sangue, 1 - 02100 Rieti (Italy)
+39 074622841 | emecpumps.com

Specifications subject to change without notice | R2025

emec SIMPLE AS WATER

IQNET CERTIFIED MANAGEMENT SYSTEM

qualityaustria SYSTEM CERTIFIED

ISO 9001:2015 No.07728/0
ISO 14001:2015 No.00997/0
ISO 45001:2018 No.01121/0

PRIUS D MF

Multifunktions-Motordosierpumpen mit Membrane

Datenblatt

PRIUS D MF

PRIUS D MF

PRIUS D MF	Druck bar	Durchsatzl/h	Hub	Anschläge/1'	Motor	ROHRANSCHLUSS PVDF	ROHRANSCHLUSS Edelstahl	ROHRANSCHLUSS PP	PUMPENKÖRPER Modell	ZUBEHÖR
010060	10	60	3 mm	175	0,37 kW	1/2" 13 mm (i.d.)	R1/2" G1/2"	1/2" 13 mm (i.d.)	NM	A
010030		30		94						
010024		24		70						
010012		12		35						
010016	10	16	4 mm	35	0,37 kW	1/2" 13 mm (i.d.)	R1/2" G1/2"	1/2" 13 mm (i.d.)	NM	A
010105	10	105	3 mm	175	0,37 kW	3/4" 13 mm (i.d.)	R3/4" G3/4"	3/4" 13 mm (i.d.)	TM	A
010056		56		94						
010042		42		70						
010021		21		35						
007160	7	160	4 mm	175	0,37 kW	3/4" 13 mm (i.d.)	R3/4" G3/4"	3/4" 13 mm (i.d.)		A
007086		86		94						
007064		64		70						
007032		32		35						
005240	5	240	6 mm	175	0,37 kW	3/4" 18 mm (i.d.)	R3/4" G3/4"	3/4" 18 mm (i.d.)		B
005128		128		94						
005096		96		70						
005048		48		35						
005350	5	350	4 mm	175	0,37 kW	G1-1/2" 30 mm (i.d.)	R1"	G1-1/2" 30 mm (i.d.)	UM	C
005188		188		94						
005140		140		70						
005070		70		35						
005440	5	440	5 mm	175	0,37 kW	G1-1/2" 30 mm (i.d.)	R1"	G1-1/2" 30 mm (i.d.)		
005236		236		94						
005176		176		70						
005088		88		35						
005530	5	530	6 mm	175	0,37 kW	G1-1/2" 30 mm (i.d.)	R1"	G1-1/2" 30 mm (i.d.)		
005284		284		94						
005212		212		70						
005106		106		35						
002M00	2	1000	10 mm	175	0,37 kW	G1-1/2" 30 mm (i.d.)	R1"	G1-1/2" 30 mm (i.d.)		
004520	4	520		94						
005390	5	390		70						
005180		180		35						
003750	3	750	8 mm	175	0,37 kW	G1-1/2" 30 mm (i.d.)	R1"	G1-1/2" 30 mm (i.d.)		
005380	5	380		94						
005290		290		70						
005140		140		35						

INSTALLATIONSZUBEHÖR

A. INSTALLATIONSBAUSATZ INBEGRIFFEN
Hintergrundfilter 1/2" mit Schlauchhalterung Durchm. int. 13 mm
Einspritzventil 3/4"
Einlassrohr 13x16 PVDF oder 12X18 PVC
Ansaugrohr 13x16 PVDF oder 12X18 PVC

B. INSTALLATIONSBAUSATZ (Option)
Hintergrundfilter 1 1/2" mit Schlauchhalterung Durchm. int. 18 mm (G1 1/2" - 18 mmDurchm. int.)
Einspritzventil 1 1/2"

C. INSTALLATIONSBAUSATZ (Option)
Hintergrundfilter 1 1/2" mit Schlauchhalterung Durchm. int. 30 mm (G1 1/2" - 30 mmDurchm. int.)
Einspritzventil 1 1/2"

Bei der Pumpe mit Körper aus Edelstahl ist kein Installationszubehör enthalten.

Die Verpackung jeder Pumpe enthält:
FÜLLSTANDSSONDE
EINGANGS-/STANDBY-KABEL /
ALARMKABEL

Via Donatori di Sangue, 1 - 02100 Rieti (Italy)
+39 074622841 | emecpumps.com

Specifications subject to change without notice | R2025

emec SIMPLE AS WATER

IQNET CERTIFIED MANAGEMENT SYSTEM
qualityaustria SYSTEM CERTIFIED
ISO 9001:2015 No.07728/0
ISO 14001:2015 No.00997/0
ISO 45001:2018 No.01121/0

PRIUS D MF

Multifunktions-Motordosierpumpen mit Membrane

Datenblatt

PRIUS D MF - HOCHDRUCK

PRIUS D MF - HOCHDRUCK							
PRIUS D MF AP	**Druckbar**	**Durchsatzl/h**	**Hub**	**Anschläge/1'**	**Motor**	**ROHRANSCHLUSS Edelstahl**	**PUMPENKÖRPER Modell**
100004	100	4	1.5 mm	175	0,37 kW	3/8"	L1
100002		2		94			
1001,5		1,5		70			
050017	50	17	2 mm	175	0,37 kW	1/2"	M1
050009		9		94			
050005		5		70			
05002,5		2,5		35			
030028	30	28	2 mm	175	0,37 kW	1/2"	N
030015		15		94			
030010		10		70			
030005		5		35			
030076	30	76	4 mm	175	0,37 kW	1/2"	S
030041		41		94			
030030		30		70			
030015		15		35			
020170	20	170	6 mm	175	0,37 kW	3/4"	T
020091		91		94			
020068		68		70			
020034		34		35			

Via Donatori di Sangue, 1 - 02100 Rieti (Italy)
+39 074622841 | emecpumps.com

Specifications subject to change without notice | R2025

emec SIMPLE AS WATER

IQNET CERTIFIED MANAGEMENT SYSTEM
qualityaustria SYSTEM CERTIFIED
ISO 9001:2015 No.07728/0
ISO 14001:2015 No.00997/0
ISO 45001:2018 No.01121/0

Abmessungen

GEWICHTE UND ABMESSUNGEN BEZIEHEN SICH AUF MODELLE MIT UM-PUMPENKÖRPER.

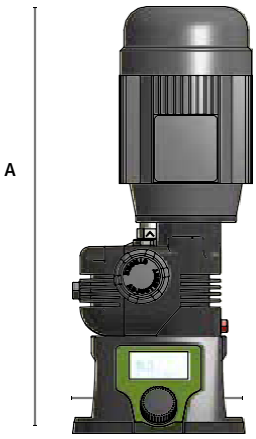

ABMESSUNGEN (mm)	
	Pumpenkörper aus UM (PP)
A	440
B	200
C	340
D	340
E	200
F	140
G	160
⌀ **Befestigungsbohrungen**	8
GEWICHT (Kg)	
Pumpenkörper aus PP	16
Pumpenkörper aus Edelstahl	25

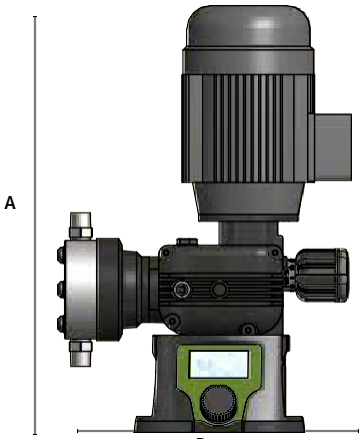

D

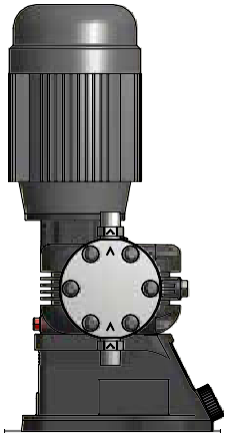
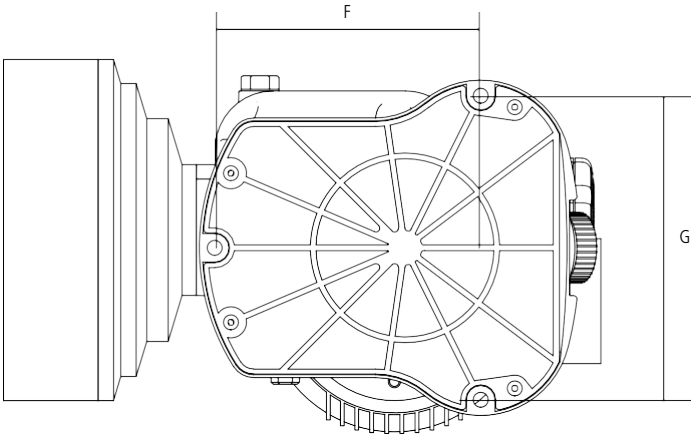
E