PRIUS D 50 Hz

Elektromotor-Dosierpumpen

Die Dosierpumpen mit Motor der PRIUS-Serie wurden komplett von EMEC entwickelt und hergestellt, um höchste Anforderungen zu erfüllen.
Die PRIUS D 50 Hz mit konstanter Dosierung sind mit einer PTFE-Membran ausgestattet und auch in einer AP-Version für hohe Drücke und wahlweise mit dreiphasigem oder einphasigem Motor (Mono) erhältlich.
Die ATEX-zertifizierten Modelle ermöglichen den Einsatz in explosionsgefährdeten Bereichen.

R4-09-23

LEISTUNGEN

1000 l/h

100 bar

VERSORGUNG

380 VAC

220 VAC

115 VAC

ENTLÜFTUNGSROHR

MANUELL

AUTOMATISCH

Via Donatori di Sangue, 1 - 02100 Rieti (Italy)
+39 074622841 | emecpumps.com

Specifications subject to change without notice | R2025

emec SIMPLE AS WATER

IQNET CERTIFIED MANAGEMENT SYSTEM

qualityaustria SYSTEM CERTIFIED

ISO 9001:2015 No.07728/0
ISO 14001:2015 No.00997/0
ISO 45001:2018 No.01121/0

EIGENSCHAFTEN

- Horizontale Montage
- Aluminiumgehäuse
- Federrücklaufmechanismus
- Doppelkugelhähne (sofern vorhanden)
- Mechanische Hubeinstellung
- Stufenlose Durchflussregelung von 0 bis 100% mit MANUELLER Einstellung am Drehknopf
- Hydraulische Teile in verschiedenen Größen und Materialien erhältlich
- Tropentauglicher Motor
- Erhältlich mit ATEX-Zertifizierung
- IP-Schutzklasse 55

INSTALLATION

- Installationsbausatz A inbegriffen
- Installationsbausatz B und C getrennt verkauft
- Die Pumpe mit AISI316L-Pumpenkörper enthält kein Installationszubehör

PUMPENKÖRPER

PVDF

PP

AISI316

Via Donatori di Sangue, 1 - 02100 Rieti (Italy)
+39 074622841 | emecpumps.com

Specifications subject to change without notice | R2025

emec
SIMPLE AS WATER

IQNET CERTIFIED MANAGEMENT SYSTEM
qualityaustria SYSTEM CERTIFIED
ISO 9001:2015 No.07728/0
ISO 14001:2015 No.00997/0
ISO 45001:2018 No.01121/0

Serie\PRIUS D 50 Hz

Membrandosierpumpen mit Elektromotor

Technische Daten
HANDBUCH
Explosionsdatenblatt

PRIUS D 50 Hz

Membranpumpe mit konstanter Dosierung

EIGENSCHAFTEN

> PTFE-Membran
> Mechanische Hubeinstellung
> Hydraulische Teile in verschiedenen Größen und Materialien erhältlich

FUNKTIONEN

> Konstante Dosierung

Motor

0,37 kW 220/380 V dreiphasig
0,18 kW 220/380 V dreiphasig
0,55 kW 220/380 V dreiphasig

PRIUS D 50 Hz Mono

Membranpumpe mit konstanter Dosierung Motor und einphasigem Motor

EIGENSCHAFTEN

> PTFE-Membran
> Mechanische Hubeinstellung
> Hydraulische Teile in verschiedenen Größen und Materialien erhältlich
> einphasiger Motor

FUNKTIONEN

> Konstante Dosierung

Motor

0,37 kW 220 V einphasig
0,55 kW 220 V einphasig

PRIUS D 50Hz AP

Membranpumpe mit konstanter Dosierung Motor für Hochdrücke

EIGENSCHAFTEN

> PTFE-Membran
> Mechanische Hubeinstellung
> Hydraulische Teile in verschiedenen Größen und Materialien erhältlich
> Für Hochdrücke

FUNKTIONEN

> Konstante Dosierung

Motor

0,37 kW 220/380 V dreiphasig

PRIUS D 50Hz AP Mono

Membranpumpe für Hochdrücke mit einphasigem Motor

EIGENSCHAFTEN

> PTFE-Membran
> Mechanische Hubeinstellung
> Hydraulische Teile in verschiedenen Größen und Materialien erhältlich
> Für Hochdrücke
> einphasiger Motor

FUNKTIONEN

> Konstante Dosierung

Motor

0,37 kW 220 V einphasig
0,55 kW 220 V einphasig

Via Donatori di Sangue, 1 - 02100 Rieti (Italy)
+39 074622841 | emecpumps.com

Specifications subject to change without notice | R2025

emec SIMPLE AS WATER

IQNET CERTIFIED MANAGEMENT SYSTEM
qualityaustria SYSTEM CERTIFIED
ISO 9001:2015 No.07728/0
ISO 14001:2015 No.00997/0
ISO 45001:2018 No.01121/0

ATEX - Kategorie 2

Kategorie 2		
Geräte oder Schutzsysteme, die ein hohes Schutzniveau gewährleisten	Pumpen zur Verwendung in Bereichen, in denen bei Normalbetrieb gelegentlich eine explosionsfähige Atmosphäre auftreten kann.	
	G (Gas)	D (Staub)
1999/92/EC	Zone 1	Zone 21

> ATEX-Pumpen sind für den Einsatz in explosionsgefährdeten Bereichen vorgesehen. Explosionsfähige Atmosphären bestehen aus Luft und brennbaren Stoffen wie Gasen, Dämpfen, Nebeln oder Stäuben, in denen sich die Explosion nach der Entzündung ausbreitet.

> Atex-Pumpen sind gemäß der ATEX-Richtlinie 2014/34/EU konzipiert und können in Bereichen (Zonen) eingesetzt werden, die gemäß der ATEX-Richtlinie 1999/92/EG klassifiziert sind.

> Hydraulische Teile aus AISI 316L

ATEX - Kategorie 3

Kategorie 3		
Geräte oder Schutzsysteme, die ein hohes Schutzniveau gewährleisten	Pumpen zur Verwendung in Umgebungen, in denen das Auftreten von explosionsfähigen Atmosphären durch Gase, Dämpfe, Nebel oder Luft/Staub-Gemische unwahrscheinlich ist, und in jedem Fall nur für kurze Zeit.	
	G (Gas)	D (Staub)
1999/92/EC	Zone 2	Zone 22

> ATEX-Pumpen sind für den Einsatz in explosionsgefährdeten Bereichen vorgesehen. Explosionsfähige Atmosphären bestehen aus Luft und brennbaren Stoffen wie Gasen, Dämpfen, Nebeln oder Stäuben, in denen sich die Explosion nach der Entzündung ausbreitet.

> Atex-Pumpen sind gemäß der ATEX-Richtlinie 2014/34/EU konzipiert und können in Bereichen (Zonen) eingesetzt werden, die gemäß der ATEX-Richtlinie 1999/92/EG klassifiziert sind.

PRIUS D MEmembran 50Hz

1 | Code PD00						Pumpenkopf |	PVDF	AISI 316L		PP	Installationsbaus.
2 | bar	3 | l/h	CP	Hub mm	spm	6 | Reduzierstück	7 | Motor	Rohranschluss	Rohranschluss	4 | S	Rohranschluss	
10	60	NM	3	175	1 8:1	1 0,18 kW	G 1/2" 13 mm (i.d.)	R 1/2"		G 1/2" 13 mm (i.d.)	A
10	30	NM	3	94	2 15:1	1 0,18 kW	G 1/2" 13 mm (i.d.)	R 1/2"		G 1/2" 13 mm (i.d.)	A
10	24	NM	3	70	4 20:1	1 0,18 kW	G 1/2" 13 mm (i.d.)	R 1/2"		G 1/2" 13 mm (i.d.)	A
10	12	NM	3	35	5 40:1	1 0,18 kW	G 1/2" 13 mm (i.d.)	R 1/2"		G 1/2" 13 mm (i.d.)	A
10	16	NM	4	35	5 40:1	1 0,18 kW	G 1/2" 13 mm (i.d.)	R 1/2"		G 1/2" 13 mm (i.d.)	A
10	105	TM	3	175	1 8:1	2 0,37 kW	G 3/4" 13 mm (i.d.)	R 3/4"		G 3/4" 13 mm (i.d.)	A
10	56	TM	3	94	2 15:1	2 0,37 kW	G 3/4" 13 mm (i.d.)	R 3/4"		G 3/4" 13 mm (i.d.)	A
10	42	TM	3	70	4 20:1	2 0,37 kW	G 3/4" 13 mm (i.d.)	R 3/4"		G 3/4" 13 mm (i.d.)	A
10	21	TM	3	35	5 40:1	2 0,37 kW	G 3/4" 13 mm (i.d.)	R 3/4"		G 3/4" 13 mm (i.d.)	A
7	160	TM	4	175	1 8:1	2 0,37 kW	G 3/4" 13 mm (i.d.)	R 3/4"		G 3/4" 13 mm (i.d.)	A
7	86	TM	4	94	2 15:1	2 0,37 kW	G 3/4" 13 mm (i.d.)	R 3/4"		G 3/4" 13 mm (i.d.)	A
7	64	TM	4	70	4 20:1	2 0,37 kW	G 3/4" 13 mm (i.d.)	R 3/4"		G 3/4" 13 mm (i.d.)	A
7	32	TM	4	35	5 40:1	2 0,37 kW	G 3/4" 13 mm (i.d.)	R 3/4"		G 3/4" 13 mm (i.d.)	A
5	240	TM	6	175	1 8:1	2 0,37 kW	G 3/4" 18 mm (i.d.)	R 3/4"		G 3/4" 18 mm (i.d.)	B
5	128	TM	6	94	2 15:1	2 0,37 kW	G 3/4" 18 mm (i.d.)	R 3/4"		G 3/4" 18 mm (i.d.)	B
5	96	TM	6	70	4 20:1	2 0,37 kW	G 3/4" 18 mm (i.d.)	R 3/4"		G 3/4" 18 mm (i.d.)	B
5	48	TM	6	35	5 40:1	2 0,37 kW	G 3/4" 18 mm (i.d.)	R 3/4"		G 3/4" 18 mm (i.d.)	B
2	1000	UMS	10	175	1 8:1	2 0,37 kW	G 1 1/2" 30 mm (i.d.)	R 1"		G 1 1/2" 30 mm (i.d.)	C
5	1000	UMS	10	175	1 8:1	L 0,55 kW	G 1 1/2" 30 mm (i.d.)	R 1"		G 1 1/2" 30 mm (i.d.)	C
5	520	UMS	10	94	2 15:1	2 0,37 kW	G 1 1/2" 30 mm (i.d.)	R 1"		G 1 1/2" 30 mm (i.d.)	C
4	520	UMS	10	94	2 15:1	2 0,37 kW	G 1 1/2" 30 mm (i.d.)	R 1"		G 1 1/2" 30 mm (i.d.)	C
5	390	UMS	10	70	4 20:1	2 0,37 kW	G 1 1/2" 30 mm (i.d.)	R 1"		G 1 1/2" 30 mm (i.d.)	C
5	180	UMS	10	35	5 40:1	2 0,37 kW	G 1 1/2" 30 mm (i.d.)	R 1"		G 1 1/2" 30 mm (i.d.)	C
5	350	UMS	4	175	1 8:1	2 0,37 kW	G 1 1/2" 30 mm (i.d.)	R 1"		G 1 1/2" 30 mm (i.d.)	C
5	188	UMS	4	94	2 15:1	2 0,37 kW	G 1 1/2" 30 mm (i.d.)	R 1"		G 1 1/2" 30 mm (i.d.)	C
5	140	UMS	4	70	4 20:1	2 0,37 kW	G 1 1/2" 30 mm (i.d.)	R 1"		G 1 1/2" 30 mm (i.d.)	C
5	70	UMS	4	35	5 40:1	2 0,37 kW	G 1 1/2" 30 mm (i.d.)	R 1"		G 1 1/2" 30 mm (i.d.)	C
5	440	UMS	5	175	1 8:1	2 0,37 kW	G 1 1/2" 30 mm (i.d.)	R 1"		G 1 1/2" 30 mm (i.d.)	C
5	236	UMS	5	94	2 15:1	2 0,37 kW	G 1 1/2" 30 mm (i.d.)	R 1"		G 1 1/2" 30 mm (i.d.)	C
5	176	UMS	5	70	4 20:1	2 0,37 kW	G 1 1/2" 30 mm (i.d.)	R 1"		G 1 1/2" 30 mm (i.d.)	C
5	88	UMS	5	35	5 40:1	2 0,37 kW	G 1 1/2" 30 mm (i.d.)	R 1"		G 1 1/2" 30 mm (i.d.)	C
5	530	UMS	6	175	1 8:1	2 0,37 kW	G 1 1/2" 30 mm (i.d.)	R 1"		G 1 1/2" 30 mm (i.d.)	C
5	284	UMS	6	94	2 15:1	2 0,37 kW	G 1 1/2" 30 mm (i.d.)	R 1"		G 1 1/2" 30 mm (i.d.)	C
5	212	UMS	6	70	4 20:1	2 0,37 kW	G 1 1/2" 30 mm (i.d.)	R 1"		G 1 1/2" 30 mm (i.d.)	C
5	106	UMS	6	35	5 40:1	2 0,37 kW	G 1 1/2" 30 mm (i.d.)	R 1"		G 1 1/2" 30 mm (i.d.)	C
3	750	UMS	8	175	1 8:1	2 0,37 kW	G 1 1/2" 30 mm (i.d.)	R 1"		G 1 1/2" 30 mm (i.d.)	C
5	750	UMS	8	175	1 8:1	L 0,55 kW	G 1 1/2" 30 mm (i.d.)	R 1"		G 1 1/2" 30 mm (i.d.)	C
5	380	UMS	8	94	2 15:1	2 0,37 kW	G 1 1/2" 30 mm (i.d.)	R 1"		G 1 1/2" 30 mm (i.d.)	C
5	290	UMS	8	70	4 20:1	2 0,37 kW	G 1 1/2" 30 mm (i.d.)	R 1"		G 1 1/2" 30 mm (i.d.)	C
5	141	UMS	8	35	5 40:1	2 0,37 kW	G 1 1/2" 30 mm (i.d.)	R 1"		G 1 1/2" 30 mm (i.d.)	C

Via Donatori di Sangue, 1 - 02100 Rieti (Italy)
+39 074622841 | emecpumps.com

Specifications subject to change without notice | R2025

emec SIMPLE AS WATER

IQNET CERTIFIED MANAGEMENT SYSTEM
qualityaustria SYSTEM CERTIFIED
ISO 9001:2015 No.07728/0
ISO 14001:2015 No.00997/0
ISO 45001:2018 No.01121/0

PRIUS D MEmembran 50Hz EINPHASIG

1 | Code PD00							Pumpenkopf |	PVDF	AISI 316L	PP	Installationsbaus.
2 | bar	3 | l/h	CP	Hub mm	spm	6 | Reduzierstück		7 | Motor	Rohranschluss	Rohranschluss	Rohranschluss	
10	60	NM	3	175	1	8:1	6 0,37 kW	G 1/2" 13 mm (i.d.)	R 1/2"	G 1/2" 13 mm (i.d.)	A
10	30	NM	3	94	2	15:1	6 0,37 kW	G 1/2" 13 mm (i.d.)	R 1/2"	G 1/2" 13 mm (i.d.)	A
10	24	NM	3	70	4	20:1	6 0,37 kW	G 1/2" 13 mm (i.d.)	R 1/2"	G 1/2" 13 mm (i.d.)	A
10	12	NM	3	35	5	40:1	6 0,37 kW	G 1/2" 13 mm (i.d.)	R 1/2"	G 1/2" 13 mm (i.d.)	A
10	105	TM	3	175	1	8:1	6 0,37 kW	G 3/4" 13 mm (i.d.)	R 3/4"	G 3/4" 13 mm (i.d.)	A
10	56	TM	3	94	2	15:1	6 0,37 kW	G 3/4" 13 mm (i.d.)	R 3/4"	G 3/4" 13 mm (i.d.)	A
10	42	TM	3	70	4	20:1	6 0,37 kW	G 3/4" 13 mm (i.d.)	R 3/4"	G 3/4" 13 mm (i.d.)	A
10	21	TM	3	35	5	40:1	6 0,37 kW	G 3/4" 13 mm (i.d.)	R 3/4"	G 3/4" 13 mm (i.d.)	A
7	160	TM	4	175	1	8:1	6 0,37 kW	G 3/4" 13 mm (i.d.)	R 3/4"	G 3/4" 13 mm (i.d.)	A
7	86	TM	4	94	2	15:1	6 0,37 kW	G 3/4" 13 mm (i.d.)	R 3/4"	G 3/4" 13 mm (i.d.)	A
7	64	TM	4	70	4	20:1	6 0,37 kW	G 3/4" 13 mm (i.d.)	R 3/4"	G 3/4" 13 mm (i.d.)	A
7	32	TM	4	35	5	40:1	6 0,37 kW	G 3/4" 13 mm (i.d.)	R 3/4"	G 3/4" 13 mm (i.d.)	A
5	240	TM	6	175	1	8:1	6 0,37 kW	G 3/4" 18 mm (i.d.)	R 3/4"	G 3/4" 18 mm (i.d.)	B
5	128	TM	6	94	2	15:1	6 0,37 kW	G 3/4" 18 mm (i.d.)	R 3/4"	G 3/4" 18 mm (i.d.)	B
5	96	TM	6	70	4	20:1	6 0,37 kW	G 3/4" 18 mm (i.d.)	R 3/4"	G 3/4" 18 mm (i.d.)	B
5	48	TM	6	35	5	40:1	6 0,37 kW	G 3/4" 18 mm (i.d.)	R 3/4"	G 3/4" 18 mm (i.d.)	B
5	350	UMS	4	175	1	8:1	8 0,55 kW	G 1 1/2" 30 mm (i.d.)	R 1"	G 1 1/2" 30 mm (i.d.)	C
5	188	UMS	4	94	2	15:1	6 0,37 kW	G 1 1/2" 30 mm (i.d.)	R 1"	G 1 1/2" 30 mm (i.d.)	C
5	140	UMS	4	70	4	20:1	6 0,37 kW	G 1 1/2" 30 mm (i.d.)	R 1"	G 1 1/2" 30 mm (i.d.)	C
5	70	UMS	4	35	5	40:1	6 0,37 kW	G 1 1/2" 30 mm (i.d.)	R 1"	G 1 1/2" 30 mm (i.d.)	C
5	440	UMS	5	175	1	8:1	8 0,55 kW	G 1 1/2" 30 mm (i.d.)	R 1"	G 1 1/2" 30 mm (i.d.)	C
5	236	UMS	5	94	2	15:1	6 0,37 kW	G 1 1/2" 30 mm (i.d.)	R 1"	G 1 1/2" 30 mm (i.d.)	C
5	176	UMS	5	70	4	20:1	6 0,37 kW	G 1 1/2" 30 mm (i.d.)	R 1"	G 1 1/2" 30 mm (i.d.)	C
5	88	UMS	5	35	5	40:1	6 0,37 kW	G 1 1/2" 30 mm (i.d.)	R 1"	G 1 1/2" 30 mm (i.d.)	C
5	530	UMS	6	175	1	8:1	8 0,55 kW	G 1 1/2" 30 mm (i.d.)	R 1"	G 1 1/2" 30 mm (i.d.)	C
5	284	UMS	6	94	2	15:1	6 0,37 kW	G 1 1/2" 30 mm (i.d.)	R 1"	G 1 1/2" 30 mm (i.d.)	C
5	212	UMS	6	70	4	20:1	6 0,37 kW	G 1 1/2" 30 mm (i.d.)	R 1"	G 1 1/2" 30 mm (i.d.)	C
5	106	UMS	6	35	5	40:1	6 0,37 kW	G 1 1/2" 30 mm (i.d.)		G 1 1/2" 30 mm (i.d.)	C

PRIUS D MEmembran 50Hz HOCHDRUCK

1 | Code PD00							Pumpenkopf |	AISI 316L		PVDF	
2 | bar	3 | l/h	CP	Hub mm	spm	6 | Reduzierstück		7 | Motor	Rohranschluss		Rohranschluss	4 | K
100	4	LM AP	1.5	175	1	8:1	2 0,37 kW	R 3/8"		-	/
100	2	LM AP	1.5	94	2	15:1	2 0,37 kW	R 3/8"		-	/
100	1,5	LM AP	1.5	70	4	20:1	2 0,37 kW	R 3/8"		-	/
50	17	MM AP	2	175	1	8:1	2 0,37 kW	R 1/2"		-	/
50	9	MM AP	2	94	2	15:1	2 0,37 kW	R 1/2"		-	/
50	5	MM AP	2	70	4	20:1	2 0,37 kW	R 1/2"		-	/
50	2,5	MM AP	2	35	5	40:1	2 0,37 kW	R 1/2"		-	/
30	28	NM AP	2	175	1	8:1	2 0,37 kW	R 1/2"		-	/
30	14	NM AP	2	94	2	15:1	2 0,37 kW	R 1/2"		-	/
30	10	NM AP	2	70	4	20:1	2 0,37 kW	R 1/2"		-	/
30	5	NM AP	2	35	5	40:1	2 0,37 kW	R 1/2"		-	/
30	76	SM AP	4	175	1	8:1	2 0,37 kW	R 1/2"		-	/
30	41	SM AP	4	94	2	15:1	2 0,37 kW	R 1/2"		-	/
30	30	SM AP	4	70	4	20:1	2 0,37 kW	R 1/2"		-	/
30	15	SM AP	4	35	5	40:1	2 0,37 kW	R 1/2"		-	/
20	170	SM AP	6	175	1	8:1	2 0,37 kW	R 3/4"		-	/
20	91	SM AP	6	94	2	15:1	2 0,37 kW	R 3/4"		-	/
20	68	SM AP	6	70	4	20:1	2 0,37 kW	R 3/4"		-	/
20	34	SM AP	6	35	5	40:1	2 0,37 kW	R 3/4"		-	/
20	30	NM AP	2	175	1	8:1	2 0,37 kW	R 3/4"	-	8x10 (PVDF) / 8x12 (PVC)	
20	16	NM AP	2	94	2	15:1	2 0,37 kW	R 3/4"	-	8x10 (PVDF) / 8x12 (PVC)	
20	12	NM AP	2	70	4	20:1	2 0,37 kW	R 3/4"	-	8x10 (PVDF) / 8x12 (PVC)	
20	6	NM AP	2	35	5	40:1	2 0,37 kW	R 3/4"	-	8x10 (PVDF) / 8x12 (PVC)	

PRIUS D MEmbran 50Hz EINPHASIG HOCHDRUCK

1 | Code PD00							Pumpenkopf |	AISI 316L
2 | bar	3 | l/h	CP	Hub mm	spm	6 | Reduzierstück		7 | Motor	Rohranschluss
100	4	LM AP	1.5	175	1	8:1	6 0,37 kW	R 3/8"
100	2	LM AP	1.5	94	2	15:1	6 0,37 kW	R 3/8"
100	1,5	LM AP	1.5	70	4	20:1	6 0,37 kW	R 3/8"
50	17	MM AP	2	175	1	8:1	6 0,37 kW	R 1/2"
50	9	MM AP	2	94	2	15:1	6 0,37 kW	R 1/2"
50	5	MM AP	2	70	4	20:1	6 0,37 kW	R 1/2"
50	2,5	MM AP	2	35	5	40:1	6 0,37 kW	R 1/2"
30	28	NM AP	2	175	1	8:1	6 0,37 kW	R 1/2"
30	14	NM AP	2	94	2	15:1	6 0,37 kW	R 1/2"
30	10	NM AP	2	70	4	20:1	6 0,37 kW	R 1/2"
30	5	NM AP	2	35	5	40:1	6 0,37 kW	R 1/2"
30	76	SM AP	4	175	1	8:1	6 0,37 kW	R 1/2"
30	41	SM AP	4	94	2	15:1	6 0,37 kW	R 1/2"
30	30	SM AP	4	70	4	20:1	6 0,37 kW	R 1/2"
30	15	SM AP	4	35	5	40:1	6 0,37 kW	R 1/2"
20	170	SM AP	6	175	1	8:1	8 0,55 kW	R 3/4"
20	91	SM AP	6	94	2	15:1	8 0,55 kW	R 3/4"
20	68	SM AP	6	70	4	20:1	6 0,37 kW	R 3/4"
20	34	SM AP	6	35	5	40:1	6 0,37 kW	R 3/4"

PRIUS D MEMBRAN 50Hz ATEX 2G/2D

1 | Code							Pumpenkopf	II 2G Ex h IIC T3 Gb AISI 316L		II 2 D Ex h IIIC T120°C Db AISI 316L	
PD00											
2 | bar	3 | l/h	CP	Hub mm	spm	6 | Reduzierstück		|Rohranschluss	7 | Motor		7 | Motor	4 | S
10	6	NM	1.5	35	5	40:1	R 1/2"	A	0,25 kW	B	0,25 kW
10	60	NM	3	175	1	8:1	R 1/2"	A	0,25 kW	B	0,25 kW
10	30	NM	3	94	2	15:1	R 1/2"	A	0,25 kW	B	0,25 kW
10	24	NM	3	70	4	20:1	R 1/2"	A	0,25 kW	B	0,25 kW
10	12	NM	3	35	5	40:1	R 1/2"	A	0,25 kW	B	0,25 kW
10	16	NM	4	35	5	40:1	R 1/2"	A	0,25 kW	B	0,25 kW
10	105	TM	3	175	1	8:1	R 3/4"	C	0,37 kW	D	0,37 kW
10	56	TM	3	94	2	15:1	R 3/4"	C	0,37 kW	D	0,37 kW
10	42	TM	3	70	4	20:1	R 3/4"	C	0,37 kW	D	0,37 kW
10	21	TM	3	35	5	40:1	R 3/4"	C	0,37 kW	D	0,37 kW
7	160	TM	4	175	1	8:1	R 3/4"	C	0,37 kW	D	0,37 kW
7	86	TM	4	94	2	15:1	R 3/4"	C	0,37 kW	D	0,37 kW
7	64	TM	4	70	4	20:1	R 3/4"	C	0,37 kW	D	0,37 kW
7	32	TM	4	35	5	40:1	R 3/4"	C	0,37 kW	D	0,37 kW
5	240	TM	6	175	1	8:1	R 3/4"	C	0,37 kW	D	0,37 kW
5	128	TM	6	94	2	15:1	R 3/4"	C	0,37 kW	D	0,37 kW
5	96	TM	6	70	4	20:1	R 3/4"	C	0,37 kW	D	0,37 kW
5	48	TM	6	35	5	40:1	R 3/4"	C	0,37 kW	D	0,37 kW

PRIUS D MEMBRAN 50Hz ATEX 3G/3D

1 | Code PD00								II 3G Ex h IIC T3 Gc			II 3 D Ex h IIIC T120°C Dc			
							Pumpenkopf |	PVDF	AISI316L	PP	Pumpenkopf |	PVDF	AISI316L	PP	
2 | bar	3 | l/h	CP	Hubmm	spm	6 | Reduzierstück		7 | Motor	4 | K	4 | S	4 | P	7 | Motor	4 | K	4 | S	4 | P	Installationsbaus.
10	60	NM	3	175	1	8:1	A 0,18 kW		/		B 0,25 kW		/		A
10	30	NM	3	94	2	15:1	A 0,18 kW		/		B 0,25 kW		/		A
10	24	NM	3	70	4	20:1	A 0,18 kW		/		B 0,25 kW		/		A
10	12	NM	3	35	5	40:1	A 0,18 kW		/		B 0,25 kW		/		A
10	16	NM	4	35	5	40:1	A 0,18 kW		/		B 0,25 kW		/		A
10	105	TM	3	175	1	8:1	C 0,37 kW		/		D 0,37 kW		/		A
10	56	TM	3	94	2	15:1	C 0,37 kW		/		D 0,37 kW		/		A
10	42	TM	3	70	4	20:1	C 0,37 kW		/		D 0,37 kW		/		A
10	21	NM	3	35	5	40:1	C 0,37 kW		/		D 0,37 kW		/		A
7	160	TM	4	175	1	8:1	C 0,37 kW		/		D 0,37 kW		/		A
7	86	TM	4	94	2	15:1	C 0,37 kW		/		D 0,37 kW		/		A
7	64	TM	4	70	4	20:1	C 0,37 kW		/		D 0,37 kW		/		A
7	32	TM	4	35	5	40:1	C 0,37 kW		/		D 0,37 kW		/		A
5	240	TM	6	175	1	8:1	C 0,37 kW		/		D 0,37 kW		/		B
5	128	TM	6	94	2	15:1	C 0,37 kW		/		D 0,37 kW		/		B
5	96	TM	6	70	4	20:1	C 0,37 kW		/		D 0,37 kW		/		B
5	48	TM	6	35	5	40:1	C 0,37 kW		/		D 0,37 kW		/		B
5	1000	UMS	10	175	1	8:1	C 0,55 kW				B 0,25 kW				C
2	1000	UMS	10	175	1	8:1	C 0,37 kW				D 0,37 kW				C
5	520	UMS	10	94	2	15:1	C 0,37 kW				D 0,37 kW				C
4	520	UMS	10	94	2	15:1	C 0,37 kW				D 0,37 kW				C
5	390	UMS	10	70	4	20:1	C 0,37 kW				D 0,37 kW				C
5	180	UMS	10	35	5	40:1	C 0,37 kW				D 0,37 kW				C
5	350	UMS	4	175	1	8:1	C 0,37 kW				D 0,37 kW				C
5	188	UMS	4	94	2	15:1	C 0,37 kW				D 0,37 kW				C
5	140	UMS	4	70	4	20:1	C 0,37 kW				D 0,37 kW				C
5	70	UMS	4	35	5	40:1	C 0,37 kW				D 0,37 kW				C
5	440	UMS	5	175	1	8:1	C 0,37 kW				D 0,37 kW				C
5	236	UMS	5	94	2	15:1	C 0,37 kW				D 0,37 kW				C
5	176	UMS	5	70	4	20:1	C 0,37 kW				D 0,37 kW				C
5	88	UMS	5	35	5	40:1	C 0,37 kW				D 0,37 kW				C
5	530	UMS	6	175	1	8:1	C 0,37 kW				D 0,37 kW				C
5	284	UMS	6	94	2	15:1	C 0,37 kW				D 0,37 kW				C
5	212	UMS	6	70	4	20:1	C 0,37 kW				D 0,37 kW				C
5	106	UMS	6	35	5	40:1	C 0,37 kW				D 0,37 kW				C
5	750	UMS	8	175	1	8:1	C 0,55 kW				B 0,25 kW				C
3	750	UMS	8	175	1	8:1	C 0,37 kW				D 0,37 kW				C
5	380	UMS	8	94	2	15:1	C 0,37 kW				D 0,37 kW				C
5	290	UMS	8	70	4	20:1	C 0,37 kW				D 0,37 kW				C
5	141	UMS	8	35	5	40:1	C 0,37 kW				D 0,37 kW				C

PRIUS D MEMBRAN HOCHDRUCK 50Hz ATEX 2G/2D

1 | Code
PD00

2 | bar	3 | l/h	CP	Hub mm	spm	6 | Reduzierstück	Rohranschluss	Pumpenkopf II 2G Ex h IIC T3 Gb AISI316L 4 | S	|7 | Motor	AISI316L
100	4	LM AP	1.5	175	1 8:1	R 3/8"	C	0,37 kW	
100	2	LM AP	1.5	94	2 15:1	R 3/8"	C	0,37 kW	
100	1,5	LM AP	1.5	70	4 20:1	R 3/8"	C	0,37 kW	
50	17	MM AP	2	35	5 40:1	R 1/2"	C	0,37 kW	
50	9	MM AP	2	94	2 15:1	R 1/2"	C	0,37 kW	
50	5	MM AP	2	70	4 20:1	R 1/2"	C	0,37 kW	
50	2,5	MM AP	2	35	5 40:1	R 1/2"	C	0,37 kW	
30	28	NM AP	2	175	1 8:1	R 1/2"	C	0,37 kW	
30	15	NM AP	2	94	2 15:1	R 1/2"	C	0,37 kW	
30	10	NM AP	2	70	4 20:1	R 1/2"	C	0,37 kW	
30	5	NM AP	2	35	5 40:1	R 1/2"	C	0,37 kW	
30	76	SM AP	4	175	1 8:1	R 1/2"	C	0,37 kW	
30	41	SM AP	4	94	2 15:1	R 1/2"	C	0,37 kW	
30	30	SM AP	4	70	4 20:1	R 1/2"	C	0,37 kW	
30	14	SM AP	4	35	5 40:1	R 1/2"	C	0,37 kW	
20	170	SM AP	6	175	1 8:1	R 3/4"	C	0,37 kW	
20	91	SM AP	6	94	2 15:1	R 3/4"	C	0,37 kW	
20	68	SM AP	6	70	4 20:1	R 3/4"	C	0,37 kW	
20	34	SM AP	6	35	5 40:1	R 3/4"	C	0,37 kW	

Prius D 60 Hz

Elektromotor-Dosierpumpen

Die Dosierpumpen mit Motor der PRIUS-Serie wurden komplett von EMEC entwickelt und hergestellt, um höchste Anforderungen zu erfüllen.
Die PRIUS D 60 Hz mit konstanter Dosierung sind mit einer PTFE-Membran ausgestattet und auch in einer AP-Version für hohe Drücke und wahlweise mit dreiphasigem oder einphasigem Motor (Mono) erhältlich.
Die ATEX-zertifizierten Modelle ermöglichen den Einsatz in explosionsgefährdeten Bereichen.

LEISTUNGEN

950 l/h

100 bar

VERSORGUNG

380 VAC

220 VAC

115 VAC

ENTLÜFTUNGSROHR

MANUELL

AUTOMATISCH

Via Donatori di Sangue, 1 - 02100 Rieti (Italy)
+39 074622841 | emecpumps.com

Specifications subject to change without notice | R2025

emec
SIMPLE AS WATER

IQNET CERTIFIED MANAGEMENT SYSTEM
qualityaustria SYSTEM CERTIFIED
ISO 9001:2015 No.07728/0
ISO 14001:2015 No.00997/0
ISO 45001:2018 No.01121/0

EIGENSCHAFTEN

- Horizontale Montage
- Aluminiumgehäuse
- Federrücklaufmechanismus
- Doppelkugelhähne (sofern vorhanden)
- Mechanische Hubeinstellung
- Hydraulische Teile in verschiedenen Größen und Materialien erhältlich
- Tropentauglicher Motor
- Erhältlich mit ATEX-Zertifizierung

INSTALLATION

- Installationsbausatz A inbegriffen
- Installationsbausatz B und C getrennt verkauft
- Die Pumpe mit AISI316L-Pumpenkörper enthält kein Installationszubehör

PUMPENKÖRP

PVDF

PP

AISI316

Via Donatori di Sangue, 1 - 02100 Rieti (Italy)
+39 074622841 | emecpumps.com

Specifications subject to change without notice | R2025

emec
SIMPLE AS WATER

IQNET CERTIFIED MANAGEMENT SYSTEM
qualityaustria SYSTEM CERTIFIED
ISO 9001:2015 No.07728/0
ISO 14001:2015 No.00997/0
ISO 45001:2018 No.01121/0

Serie\PRIUS D 60 Hz

Membrandosierpumpen mit Elektromotor

Technische
Daten
HANDBUCH
Explosionsdatenblatt

PRIUS D 60 Hz

Membranpumpe mit konstanter Dosierung

EIGENSCHAFTEN

> PTFE-Membran
> Mechanische Hubeinstellung
> Hydraulische Teile in verschiedenen Größen und Materialien erhältlich

FUNKTIONEN

> Konstante Dosierung

Motor

0,37 kW 230 V dreiphasig
0,18 kW 230 V dreiphasig
0,55 kW 230 V dreiphasig

PRIUS D 60 Hz Mono

Membranpumpe mit konstanter Dosierung
Motor und einphasigem Motor

EIGENSCHAFTEN

> PTFE-Membran
> Mechanische Hubeinstellung
> Hydraulische Teile in verschiedenen Größen und Materialien erhältlich
> einphasiger Motor

FUNKTIONEN

> Konstante Dosierung

Motor

0,37 kW 230 V einphasig
0,55 kW 230 V einphasig

PRIUS D 60Hz AP

Membranpumpe mit konstanter Dosierung
Motor für Hochdrücke

EIGENSCHAFTEN

> PTFE-Membran
> Mechanische Hubeinstellung
> Hydraulische Teile in verschiedenen Größen und Materialien erhältlich
> Für Hochdrücke

FUNKTIONEN

> Konstante Dosierung

Motor

0,37 kW 230 V dreiphasig

PRIUS D 60Hz AP Mono

Membranpumpe für Hochdrücke mit einphasigem Motor

EIGENSCHAFTEN

> PTFE-Membran
> Mechanische Hubeinstellung
> Hydraulische Teile in verschiedenen Größen und Materialien erhältlich
> Für Hochdrücke
> einphasiger Motor

FUNKTIONEN

> Konstante Dosierung

Motor

0,37 kW 230 V einphasig
0,55 kW 230 V einphasig

Via Donatori di Sangue, 1 - 02100 Rieti (Italy)
+39 074622841 | emecpumps.com

Specifications subject to change without notice | R2025

emec SIMPLE AS WATER

IQNET CERTIFIED MANAGEMENT SYSTEM
qualityaustria SYSTEM CERTIFIED
ISO 9001:2015 No.07728/0
ISO 14001:2015 No.00997/0
ISO 45001:2018 No.01121/0

ATEX - Kategorie 2

Kategorie 2		
Geräte oder Schutzsysteme, die ein hohes Schutzniveau gewährleisten	Pumpen zur Verwendung in Bereichen, in denen bei Normalbetrieb gelegentlich eine explosionsfähige Atmosphäre auftreten kann.	
	G (Gas)	D (Staub)
1999/92/EC	Zone 1	Zone 21

> ATEX-Pumpen sind für den Einsatz in explosionsgefährdeten Bereichen vorgesehen. Explosionsfähige Atmosphären bestehen aus Luft und brennbaren Stoffen wie Gasen, Dämpfen, Nebeln oder Stäuben, in denen sich die Explosion nach der Entzündung ausbreitet.

> Atex-Pumpen sind gemäß der ATEX-Richtlinie 2014/34/EU konzipiert und können in Bereichen (Zonen) eingesetzt werden, die gemäß der ATEX-Richtlinie 1999/92/EG klassifiziert sind.

> Hydraulische Teile aus AISI 316L

ATEX - Kategorie 3

Kategorie 3		
Geräte oder Schutzsysteme, die ein hohes Schutzniveau gewährleisten	Pumpen zur Verwendung in Umgebungen, in denen das Auftreten von explosionsfähigen Atmosphären durch Gase, Dämpfe, Nebel oder Luft/Staub-Gemische unwahrscheinlich ist, und in jedem Fall nur für kurze Zeit.	
	G (Gas)	D (Staub)
1999/92/EC	Zone 2	Zone 22

> ATEX-Pumpen sind für den Einsatz in explosionsgefährdeten Bereichen vorgesehen. Explosionsfähige Atmosphären bestehen aus Luft und brennbaren Stoffen wie Gasen, Dämpfen, Nebeln oder Stäuben, in denen sich die Explosion nach der Entzündung ausbreitet.

> Atex-Pumpen sind gemäß der ATEX-Richtlinie 2014/34/EU konzipiert und können in Bereichen (Zonen) eingesetzt werden, die gemäß der ATEX-Richtlinie 1999/92/EG klassifiziert sind.

PRIUS D MEMBRAN 60Hz

1 | Code PD00							Pumpenkopf |	PVDF		AISI 316L		PP		
2 | bar	3 | l/h	CP	Hub mm	spm	6 | Reduzierstück		7 | Motor	Rohranschluss	4 | K	Rohranschluss	4 | S	Rohranschluss	4 | P	Installationsbaus.
10	55	NM	3	175	3	10:1	3 0,18 kW	G 1/2″ 13 mm (i.d.)		R 1/2″		G 1/2″ 13 mm (i.d.)		A
10	27	NM	3	87	4	20:1	3 0,18 kW	G 1/2″ 13 mm (i.d.)		R 1/2″		G 1/2″ 13 mm (i.d.)		A
10	14	NM	3	44	5	40:1	3 0,18 kW	G 1/2″ 13 mm (i.d.)		R 1/2″		G 1/2″ 13 mm (i.d.)		A
10	100	TM	3	175	3	10:1	4 0,37 kW	G 3/4″ 13 mm (i.d.)		R 3/4″		G 3/4″ 13 mm (i.d.)		A
10	50	TM	3	87	4	20:1	4 0,37 kW	G 3/4″ 13 mm (i.d.)		R 3/4″		G 3/4″ 13 mm (i.d.)		A
10	25	TM	3	44	5	40:1	4 0,37 kW	G 3/4″ 13 mm (i.d.)		R 3/4″		G 3/4″ 13 mm (i.d.)		A
7	150	TM	4	175	3	10:1	4 0,37 kW	G 3/4″ 13 mm (i.d.)		R 3/4″		G 3/4″ 13 mm (i.d.)		A
7	75	TM	4	87	4	20:1	4 0,37 kW	G 3/4″ 13 mm (i.d.)		R 3/4″		G 3/4″ 13 mm (i.d.)		A
7	37	TM	4	44	5	40:1	4 0,37 kW	G 3/4″ 13 mm (i.d.)		R 3/4″		G 3/4″ 13 mm (i.d.)		A
5	230	TM	6	175	3	10:1	4 0,37 kW	G 3/4″ 18 mm (i.d.)		R 3/4″		G 3/4″ 18 mm (i.d.)		B
5	115	TM	6	87	4	20:1	4 0,37 kW	G 3/4″ 18 mm (i.d.)		R 3/4″		G 3/4″ 18 mm (i.d.)		B
5	57	TM	6	44	5	40:1	4 0,37 kW	G 3/4″ 18 mm (i.d.)		R 3/4″		G 3/4″ 18 mm (i.d.)		B
2	950	UMS	10	175	3	10:1	4 0,37 kW	G 1 1/2″ 30 mm (i.d.)		R 1″		G 1 1/2″ 30 mm (i.d.)		C
5	950	UMS	10	175	3	10:1	N 0,55 kW	G 1 1/2″ 30 mm (i.d.)		R 1″		G 1 1/2″ 30 mm (i.d.)		C
2	472	UMS	10	87	4	20:1	4 0,37 kW	G 1 1/2″ 30 mm (i.d.)		R 1″		G 1 1/2″ 30 mm (i.d.)		C
2	238	UMS	10	44	5	40:1	4 0,37 kW	G 1 1/2″ 30 mm (i.d.)		R 1″		G 1 1/2″ 30 mm (i.d.)		C
5	335	UMS	4	175	3	10:1	4 0,37 kW	G 1 1/2″ 30 mm (i.d.)		R 1″		G 1 1/2″ 30 mm (i.d.)		C
5	165	UMS	4	87	4	20:1	4 0,37 kW	G 1 1/2″ 30 mm (i.d.)		R 1″		G 1 1/2″ 30 mm (i.d.)		C
5	84	UMS	4	44	5	40:1	4 0,37 kW	G 1 1/2″ 30 mm (i.d.)		R 1″		G 1 1/2″ 30 mm (i.d.)		C
5	420	UMS	5	175	3	10:1	4 0,37 kW	G 1 1/2″ 30 mm (i.d.)		R 1″		G 1 1/2″ 30 mm (i.d.)		C
5	210	UMS	5	87	4	20:1	4 0,37 kW	G 1 1/2″ 30 mm (i.d.)		R 1″		G 1 1/2″ 30 mm (i.d.)		C
5	105	UMS	5	44	5	40:1	4 0,37 kW	G 1 1/2″ 30 mm (i.d.)		R 1″		G 1 1/2″ 30 mm (i.d.)		C
5	505	UMS	6	175	3	10:1	4 0,37 kW	G 1 1/2″ 30 mm (i.d.)		R 1″		G 1 1/2″ 30 mm (i.d.)		C
5	250	UMS	6	87	4	20:1	4 0,37 kW	G 1 1/2″ 30 mm (i.d.)		R 1″		G 1 1/2″ 30 mm (i.d.)		C
5	126	UMS	6	44	5	40:1	4 0,37 kW	G 1 1/2″ 30 mm (i.d.)		R 1″		G 1 1/2″ 30 mm (i.d.)		C
3	720	UMS	8	175	3	10:1	4 0,37 kW	G 1 1/2″ 30 mm (i.d.)		R 1″		G 1 1/2″ 30 mm (i.d.)		C
3	357	UMS	8	87	4	20:1	4 0,37 kW	G 1 1/2″ 30 mm (i.d.)		R 1″		G 1 1/2″ 30 mm (i.d.)		C
3	181	UMS	8	44	5	40:1	4 0,37 kW	G 1 1/2″ 30 mm (i.d.)		R 1″		G 1 1/2″ 30 mm (i.d.)		C

PRIUS D MEMBRAN 60Hz EINPHASIG

1 | Code							Pumpenkopf |	PVDF		AISI 316L		PP		Installationsbaus.
PD00														
2 | bar	3 | l/h	CP	Hub mm	spm	6 | Reduzierstück	7 | Motor		Rohranschluss	4 | K	Rohranschluss	4 | S	Rohranschluss	4 | P	
10	55	NM	3	175	3 10:1	R 0,37 kW		G 1/2" 13 mm (i.d.)		R 1/2"		G 1/2" 13 mm (i.d.)		A
10	27	NM	3	87	4 20:1	R 0,37 kW		G 1/2" 13 mm (i.d.)		R 1/2"		G 1/2" 13 mm (i.d.)		A
10	14	NM	3	44	5 40:1	R 0,37 kW		G 1/2" 13 mm (i.d.)		R 1/2"		G 1/2" 13 mm (i.d.)		A
10	100	TM	3	175	3 10:1	R 0,37 kW		G 3/4" 13 mm (i.d.)		R 3/4"		G 3/4" 13 mm (i.d.)		A
10	50	TM	3	87	4 20:1	R 0,37 kW		G 3/4" 13 mm (i.d.)		R 3/4"		G 3/4" 13 mm (i.d.)		A
10	25	TM	3	44	5 40:1	R 0,37 kW		G 3/4" 13 mm (i.d.)		R 3/4"		G 3/4" 13 mm (i.d.)		A
7	150	TM	4	175	3 10:1	R 0,37 kW		G 3/4" 13 mm (i.d.)		R 3/4"		G 3/4" 13 mm (i.d.)		A
7	75	TM	4	87	4 20:1	R 0,37 kW		G 3/4" 13 mm (i.d.)		R 3/4"		G 3/4" 13 mm (i.d.)		A
7	37	TM	4	44	5 40:1	R 0,37 kW		G 3/4" 13 mm (i.d.)		R 3/4"		G 3/4" 13 mm (i.d.)		A
5	230	TM	6	175	3 10:1	R 0,37 kW		G 3/4" 18 mm (i.d.)		R 3/4"		G 3/4" 18 mm (i.d.)		B
5	115	TM	6	87	4 20:1	R 0,37 kW		G 3/4" 18 mm (i.d.)		R 3/4"		G 3/4" 18 mm (i.d.)		B
5	57	TM	6	44	5 40:1	R 0,37 kW		G 3/4" 18 mm (i.d.)		R 3/4"		G 3/4" 18 mm (i.d.)		B
5	335	UMS	4	175	3 10:1	E 0,55 kW		G 1 1/2" 30 mm (i.d.)		R 1"		G 1 1/2" 30 mm (i.d.)		C
5	165	UMS	4	87	4 20:1	R 0,37 kW		G 1 1/2" 30 mm (i.d.)		R 1"		G 1 1/2" 30 mm (i.d.)		C
5	84	UMS	4	44	5 40:1	R 0,37 kW		G 1 1/2" 30 mm (i.d.)		R 1"		G 1 1/2" 30 mm (i.d.)		C
5	420	UMS	5	175	3 10:1	E 0,55 kW		G 1 1/2" 30 mm (i.d.)		R 1"		G 1 1/2" 30 mm (i.d.)		C
5	210	UMS	5	87	4 20:1	R 0,37 kW		G 1 1/2" 30 mm (i.d.)		R 1"		G 1 1/2" 30 mm (i.d.)		C
5	105	UMS	5	44	5 40:1	R 0,37 kW		G 1 1/2" 30 mm (i.d.)		R 1"		G 1 1/2" 30 mm (i.d.)		C
5	505	UMS	6	175	3 10:1	E 0,55 kW		G 1 1/2" 30 mm (i.d.)		R 1"		G 1 1/2" 30 mm (i.d.)		C
5	250	UMS	6	87	4 20:1	R 0,37 kW		G 1 1/2" 30 mm (i.d.)		R 1"		G 1 1/2" 30 mm (i.d.)		C
5	126	UMS	6	44	5 40:1	R 0,37 kW		G 1 1/2" 30 mm (i.d.)		R 1"		G 1 1/2" 30 mm (i.d.)		C

PRIUS D MEmembran 60Hz HOCHDRUCK

1 | Code PD00								Pumpenkopf |	AISI 316L		PVDF	
2 | bar	3 | l/h	CP	Hub mm	spm	6 | Reduzierstück		7 | Motor		Rohranschluss	4 | S	Rohranschluss	4 | K
100	3	LM AP	1.5	175	3	10:1	4	0,37 kW	R 3/8"		-	/
100	1,5	LM AP	1.5	87	4	20:1	4	0,37 kW	R 3/8"		-	/
50	14	MM AP	2	175	3	10:1	4	0,37 kW	R 1/2"		-	/
50	7	MM AP	2	87	4	20:1	4	0,37 kW	R 1/2"		-	/
50	3,5	MM AP	2	44	5	40:1	4	0,37 kW	R 1/2"		-	/
30	26	NM AP	2	175	3	10:1	4	0,37 kW	R 1/2"		-	/
30	13	NM AP	2	87	4	20:1	4	0,37 kW	R 1/2"		-	/
30	6	NM AP	2	44	5	40:1	4	0,37 kW	R 1/2"		-	/
30	72	SM AP	4	175	3	10:1	4	0,37 kW	R 1/2"		-	/
30	36	SM AP	4	87	4	20:1	4	0,37 kW	R 1/2"		-	/
30	18	SM AP	4	44	5	40:1	4	0,37 kW	R 1/2"		-	/
20	153	SM AP	6	175	3	10:1	4	0,37 kW	R 3/4"		-	/
20	76	SM AP	6	87	4	20:1	4	0,37 kW	R 3/4"		-	/
20	38	SM AP	6	44	5	40:1	4	0,37 kW	R 3/4"		-	/
20	27	NM AP	2	175	3	10:1	4	0,37 kW	-	-	8x10 (PVDF) / 8x12 (PVC)	
20	13	NM AP	2	87	4	20:1	4	0,37 kW	-	-	8x10 (PVDF) / 8x12 (PVC)	
20	7	NM AP	2	44	5	40:1	4	0,37 kW	-	-	8x10 (PVDF) / 8x12 (PVC)	

PRIUS D MEmbran 60Hz HOCHDRUCK EINPHASIG

1 | Code PD00							Pumpenkopf |	AISI316L	
2 | bar	3 | l/h	CP	Hub mm	spm	6 | Reduzierstück		7 | Motor	Rohranschluss	4 | S
100	3	LM AP	1.5	175	3	10:1	R 0,37 kW	R 3/8"	
100	1,5	LM AP	1.5	87	4	20:1	R 0,37 kW	R 3/8"	
50	14	MM AP	2	175	3	10:1	R 0,37 kW	R 1/2"	
50	7	MM AP	2	87	4	20:1	R 0,37 kW	R 1/2"	
50	3,5	MM AP	2	44	5	40:1	R 0,37 kW	R 1/2"	
30	26	NM AP	2	175	3	10:1	R 0,37 kW	R 1/2"	
30	13	NM AP	2	87	4	20:1	R 0,37 kW	R 1/2"	
30	6	NM AP	2	44	5	40:1	R 0,37 kW	R 1/2"	
30	72	SM AP	4	175	3	10:1	R 0,37 kW	R 1/2"	
30	36	SM AP	4	87	4	20:1	R 0,37 kW	R 1/2"	
30	18	SM AP	4	44	5	40:1	R 0,37 kW	R 1/2"	
20	153	SM AP	6	175	3	10:1	E 0,55 kW	R 3/4"	
20	76	SM AP	6	87	4	20:1	R 0,37 kW	R 3/4"	
20	38	SM AP	6	44	5	40:1	R 0,37 kW	R 3/4"	

PRIUS D MEmbran 60Hz ATEX 2G/2D

1 | Code PD00						Pumpenkopf |	II 2G Ex h IIC T3 Gb AISI 316L		II 2 D Ex h IIIC T120°C Db AISI 316L	
2 | bar	3 | l/h	CP	Hub mm	spm	6 | Reduzierstück	Rohranschluss	7 | Motor	4 | S	7 | Motor	4 | S
10	7	NM	1.5	35	5	40:1	R 1/2"	3 0,37 kW		3 0,43 kW	
10	55	NM	3	175	3	10:1	R 1/2"	3 0,37 kW		3 0,43 kW	
10	27	NM	3	70	4	20:1	R 1/2"	3 0,37 kW		3 0,43 kW	
10	14	NM	3	35	5	40:1	R 1/2"	3 0,37 kW		3 0,43 kW	
10	100	TM	3	175	3	10:1	R 1/2"	V 0,37 kW		3 0,43 kW	
10	50	TM	3	87	4	20:1	R 3/4"	V 0,37 kW		3 0,43 kW	
10	25	TM	3	44	5	40:1	R 3/4"	V 0,37 kW		3 0,43 kW	
7	150	TM	4	175	3	10:1	R 3/4"	V 0,37 kW		3 0,43 kW	
7	75	TM	4	87	4	20:1	R 3/4"	V 0,37 kW		3 0,43 kW	
7	37	TM	4	44	5	40:1	R 3/4"	V 0,37 kW		3 0,43 kW	
5	230	TM	6	175	3	10:1	R 3/4"	V 0,37 kW		3 0,43 kW	
5	115	TM	6	87	4	20:1	R 3/4"	V 0,37 kW		3 0,43 kW	
5	57	TM	6	44	5	40:1	R 3/4"	V 0,37 kW		3 0,43 kW	

Via Donatori di Sangue, 1 - 02100 Rieti (Italy)
+39 074622841 | emecpumps.com

emec SIMPLE AS WATER

Specifications subject to change without notice | R2025

IQNET CERTIFIED MANAGEMENT SYSTEM
qualityaustria SYSTEM CERTIFIED
ISO 9001:2015 No.07728/0
ISO 14001:2015 No.00997/0
ISO 45001:2018 No.01121/0

PRIUS D MEMBRAN 60Hz ATEX 3G/3D

1 | Code
PD00

2 | bar	3 | l/h	CP	Hub mm	spm	6 | Reduzierstück		7 | Motor	II 3G Ex h IIC T3 Gc Pumpenkopf | PVDF 4 | K	AISI316L 4 | S	PP 4 | P	II 3 D Ex h IIIC T120°C Dc Pumpenkopf | 7 | Motor	PVDF 4 | K	AISI316L 4 | S	PP 4 | P	Installationsbaus.
10	55	NM	3	175	3	10:1	A 0,25 kW		/	**1114,00**	B 0,29 kW		/		A
10	27	NM	3	70	4	20:1	A 0,25 kW		/		B 0,29 kW		/		A
10	14	NM	3	35	5	40:1	A 0,25 kW		/		B 0,29 kW		/		A
10	100	TM	3	175	3	10:1	V 0,37 kW		/		V 0,43 kW		/		A
10	50	TM	3	87	4	20:1	V 0,37 kW		/		V 0,43 kW		/		A
10	25	TM	3	44	5	40:1	V 0,37 kW		/		V 0,43 kW		/		A
7	150	TM	4	175	3	10:1	V 0,37 kW		/		V 0,43 kW		/		A
7	75	TM	4	87	4	20:1	V 0,37 kW		/		V 0,43 kW		/		A
7	37	TM	4	44	5	40:1	V 0,37 kW		/		V 0,43 kW		/		A
5	230	TM	6	175	3	10:1	V 0,37 kW		/		V 0,43 kW		/		B
5	115	TM	6	87	4	20:1	V 0,37 kW		/		V 0,43 kW		/		B
5	57	TM	6	44	5	40:1	V 0,37 kW		/		V 0,43 kW		/		B
5	335	UMS	4	175	3	10:1	V 0,37 kW				V 0,43 kW				C
5	165	UMS	4	87	4	20:1	V 0,37 kW				V 0,43 kW				C
5	84	UMS	4	44	5	40:1	V 0,37 kW				V 0,43 kW				C
5	420	UMS	5	175	3	10:1	V 0,37 kW				V 0,43 kW				C
5	210	UMS	5	87	4	20:1	V 0,37 kW				V 0,43 kW				C
5	105	UMS	5	44	5	40:1	V 0,37 kW				V 0,43 kW				C
5	505	UMS	6	175	3	10:1	V 0,37 kW				V 0,43 kW				C
5	250	UMS	6	87	4	20:1	V 0,37 kW				V 0,43 kW				C
5	126	UMS	6	44	5	40:1	V 0,37 kW				V 0,43 kW				C

PRIUS D MEMBRAN 60Hz ATEX 2G/2D HOCHDRUCK

1 | Code
PD00

2 | bar	3 | l/h	CP	Hub mm	spm	6 | Reduzierstück		Rohranschluss	7 | Motor	II 2G Ex h IIC T3 Gb Pumpenkopf | AISI316L 4 | S	II 2 D Ex h IIIC T120°C Db AISI316L 4 | S
100	3	LM AP	1.5	175	3	10:1	R 3/8"	D 0,43 kW		
100	1,5	LM AP	1.5	70	4	20:1	R 3/8"	D 0,43 kW		
50	14	MM AP	2	175	3	10:1	R 1/2"	V 0,43 kW		
50	7	MM AP	2	87	4	20:1	R 1/2"	V 0,43 kW		
50	3,5	MM AP	2	44	5	40:1	R 1/2"	V 0,43 kW		
30	26	NM AP	2	175	3	10:1	R 1/2"	V 0,43 kW		
30	13	NM AP	2	87	4	20:1	R 1/2"	V 0,43 kW		
30	6	NM AP	2	44	5	40:1	R 1/2"	V 0,43 kW		
30	72	SM AP	4	175	3	10:1	R 1/2"	V 0,43 kW		
30	36	SM AP	4	87	4	20:1	R 1/2"	V 0,43 kW		
30	18	SM AP	4	44	5	40:1	R 1/2"	V 0,43 kW		
20	153	SM AP	6	175	3	10:1	R 3/4"	V 0,43 kW		
20	76	SM AP	6	87	4	20:1	R 3/4"	V 0,43 kW		
20	38	SM AP	6	44	5	40:1	R 3/4"	V 0,43 kW		

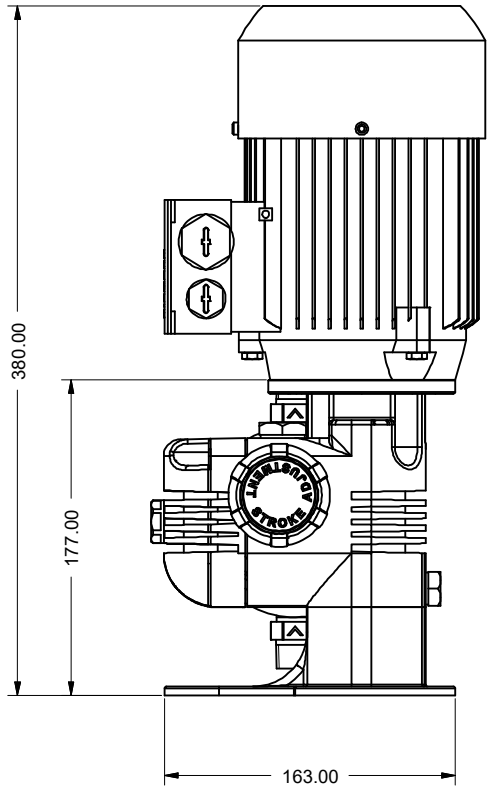

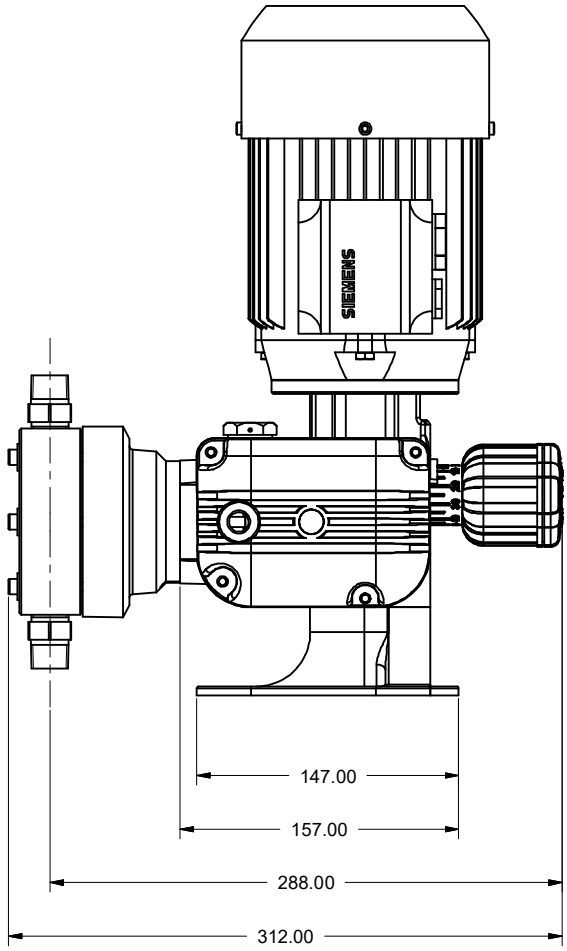

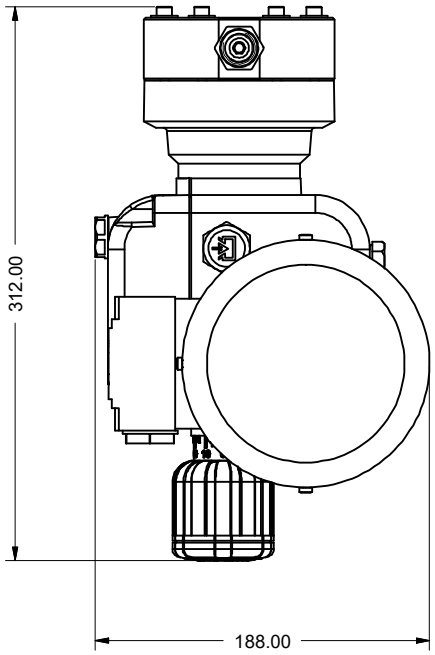

Via Donatori di Sangue, 1 - 02100 Rieti (Italy)
+39 074622841 | emecpumps.com

Specifications subject to change without notice | R2025

emec
SIMPLE AS WATER

IQNET CERTIFIED MANAGEMENT SYSTEM
qualityaustria SYSTEM CERTIFIED
ISO 9001:2015 No.07728/0
ISO 14001:2015 No.00997/0
ISO 45001:2018 No.01121/0

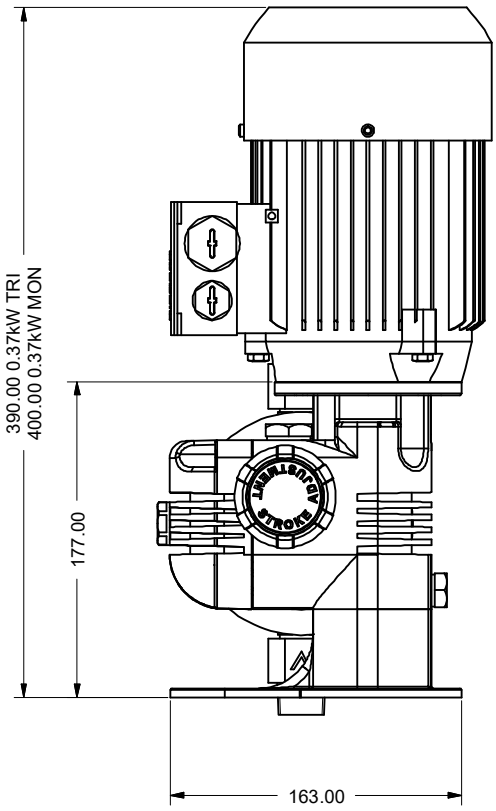

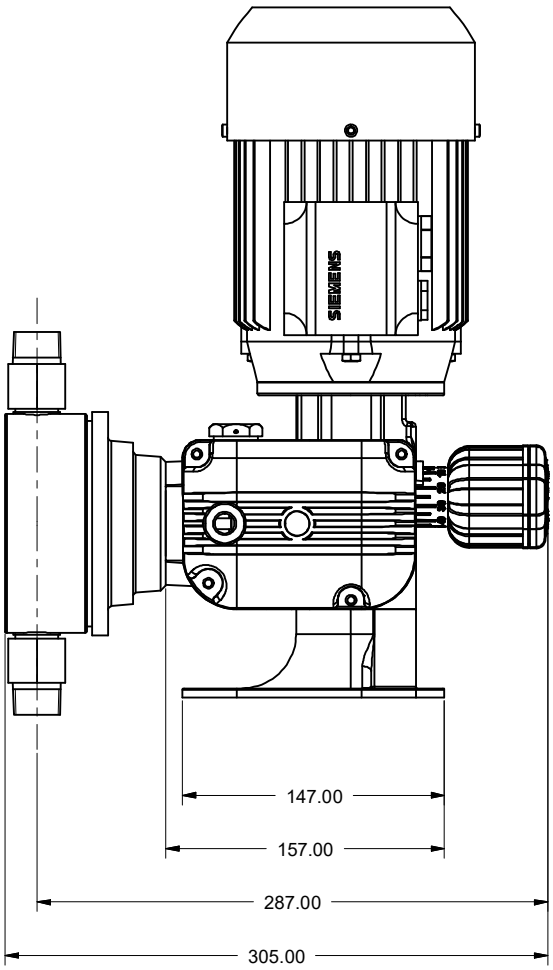

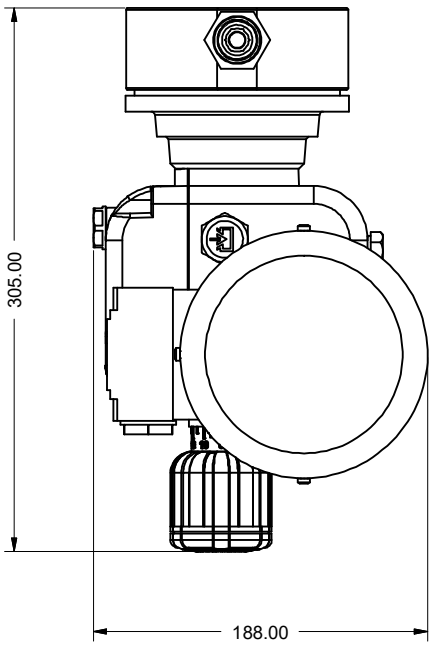

Via Donatori di Sangue, 1 - 02100 Rieti (Italy)
+39 074622841 | emecpumps.com

Specifications subject to change without notice | R2025

emec
SIMPLE AS WATER

IQNET CERTIFIED MANAGEMENT SYSTEM
qualityaustria SYSTEM CERTIFIED
ISO 9001:2015 No.07728/0
ISO 14001:2015 No.00997/0
ISO 45001:2018 No.01121/0

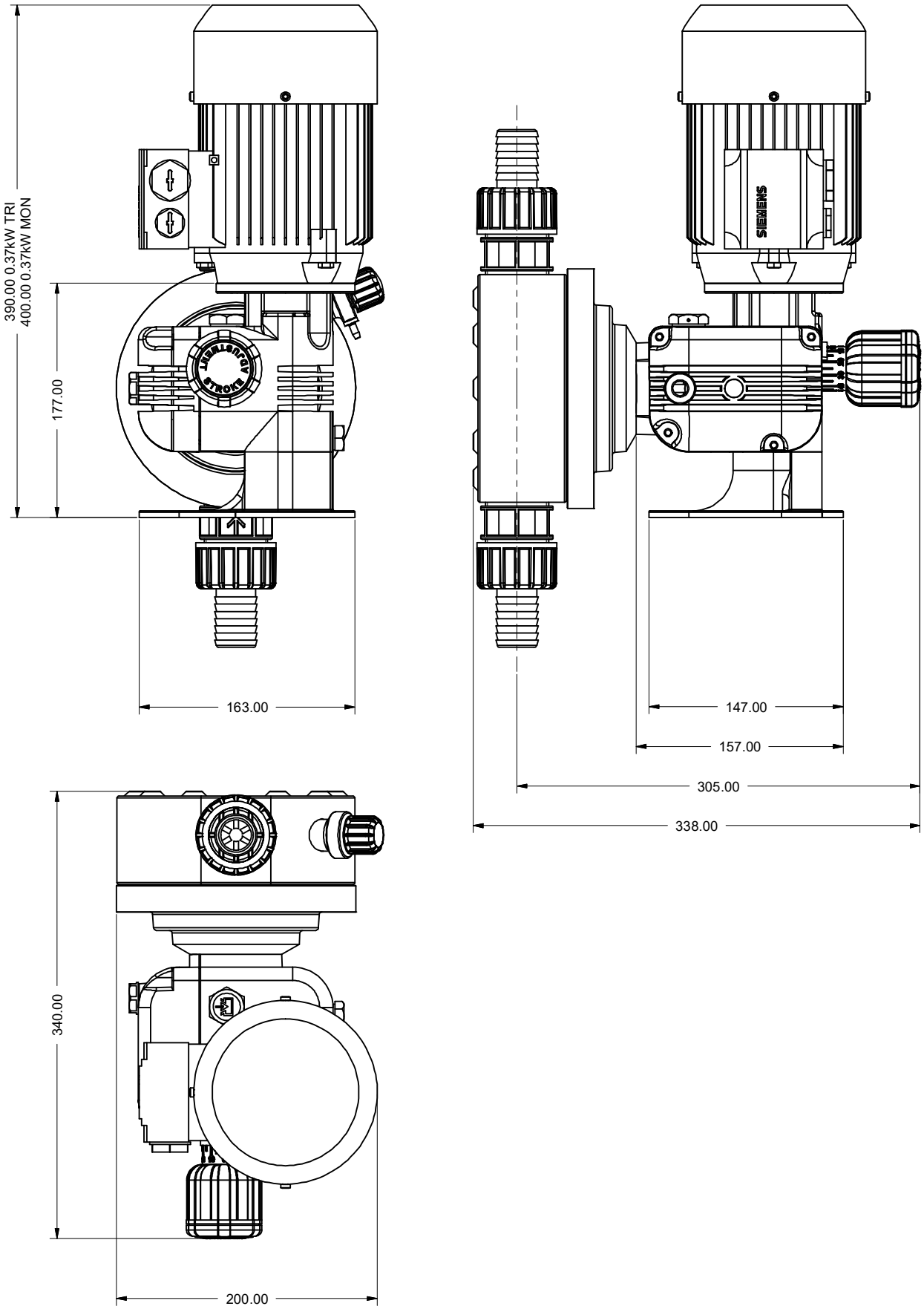

Via Donatori di Sangue, 1 - 02100 Rieti (Italy)
+39 074622841 | emecpumps.com

Specifications subject to change without notice | R2025

emec
SIMPLE AS WATER

IQNET CERTIFIED MANAGEMENT SYSTEM
qualityaustria SYSTEM CERTIFIED
ISO 9001:2015 No.07728/0
ISO 14001:2015 No.00997/0
ISO 45001:2018 No.01121/0