"WT"

WT ist eine fortschrittliche Komplettlösung für die **Kontrolle und Dosierung von Chemikalien (Biozid und Inhibitor) in Verdunstungskühlern.** Das System ermöglicht die genaue Überwachung und Regelung **der Leitfähigkeit des Wassers, einem grundlegenden Parameter für die Aufrechterhaltung der Anlageneffizienz und die Verhinderung von Ablagerungen und Korrosion.**

Es verfügt über zwei Peristaltikpumpen für die Dosierung von Bioziden und Inhibitoren, die für die Behandlung und Desinfektion des Wassers unerlässlich sind, da sie die Vermehrung von Bakterien und Algen verhindern. Die fortschrittliche Aktivierung der Chemikalien ermöglicht
eine sichere und optimierte Dosierung auf der Grundlage programmierter Zyklen oder gemessener Bedingungen. **Das System umfasst auch die Dosierung von Korrosions- und Kalkhemmern und gewährleistet so einen kontinuierlichen Schutz der Metalloberflächen und Rohrleitungen.**

WT steuert die automatische Entleerung auf der Grundlage des gemessenen Leitfähigkeitswertes, verhindert die Ansammlung von gelösten Salzen und gewährleistet ein optimales chemisches Gleichgewicht im Kühlwasserkreislauf.

Vollständig fernsteuerbar.

020925

Hauptmerkmale

- Großes LCD-Display mit Hintergrundbeleuchtung, die sich an den Betriebszustand des Geräts anpasst
- „Encoder"-Drehknopf zur Steuerung des Geräts
- 2 Dosierpumpen mit peristaltischen Schrittmotoren PC / TPV
- Box PC+ABS
- Eingang für Durchflusssteuerung
- Messung der Leitfähigkeit
- 0 / 10000 µS (ECD)
- 0 / 3000 µS, 0 / 30000 µS (ECDIND)
- 0 / 10000 µS (ECDSIND)
- Temperaturmessung: 0 bis 100°C
- Alarme: Füllstand, Netzspannung, fehlender Durchfluss
- Digitale Eingänge einstellbar auf N.O. oder N.C.
- Verzögerter Dosierstart (maximal 60 Minuten)
- Permanente Datenspeicherung mit auf dem Display sichtbarem Systemprotokoll
- Bluetooth LE-/WIFI-Verbindung 2,4GHz für APP und Fernsteuerung
- Aktualisierbare Firmware (über OTA)
- Installationsklasse II (IEC/EN 61010-1)
- Verschmutzungsgrad 2 (IEC/EN 61010-1 und IEC 60664-1)
- Schutzart IP 65 (IEC / EN 60529)
- Stromversorgung: Weitbereich 100 bis 240 VAC; 50/60 Hz

Eingänge:

- Leitfähigkeitssonde
- Wasserzähler am Eingang
- Stufe 1 und 2
- Durchflusssensor
- Standby

Ausgänge:

- Alarm (freier Relaiskontakt)
- Tür MODBUS RTU
- Pumpe 1 und 2
- Vac out 1 5A (Magnetventil / anderes)

Biozid-Programmierung
Biozid 1 & 2 (wöchentlich 1, 2, 3, 4 Wochen)
Täglich (7 Programme)
Dosierung mit Zähler für die eingestellte Zeit

Programmierung Inhibitor
Dosierung = Abfluss
Dosierung in % beim Abfluss
Dosierung in % zu einer eingestellten Zeit
Dosierung mit Zähler für die eingestellte Zeit
Dosierung mit konstantem ppm-Zähler

Via Donatori di Sangue, 1 - 02100 Rieti (Italy)
+39 074622841 | emecpumps.com

Specifications subject to change without notice | R2025

emec SIMPLE AS WATER

IQNET CERTIFIED MANAGEMENT SYSTEM
quality austria SYSTEM CERTIFIED
ISO 9001:2015 No.07728/0
ISO 14001:2015 No.00997/0
ISO 45001:2018 No.01121/0

Peristaltische Eigenschaften

PERISTALTISCHE DOSIERKAPAZITÄT / Rohr Ø4,8x1,6		
Druck	**Durchflussbereich**	**Drehbereich**
bar (psi)	l/h (gal/h)	U/min
2 (29)	0,12 a12 l/h | 0,0317 bei 3,17 gal/h	1 bei 100

PERISTALTISCHE DOSIERKAPAZITÄT / Rohr Ø1,6x1,6		
Druck	**Durchflussbereich**	**Drehbereich**
bar (psi)	l/h (gal/h)	U/min
2 (29)	0,018 bei 8 l/h | 0,0047 bei 0,47 gal/h	1 bei 100

PERISTALTISCHE KONSTRUKTIONSMATERIALIEN	
ELEMENT	**MATERIAL**
Pumpenkörper	PC / ABS
Abdeckung	PC
Staubschutzbuchse	PEEK / PPS
Rohrhalterung Rohranschluss Entlüftungsrohranschluss	PVDF
Peristaltische Rolle	POM DELRIN
Rohr Peristaltik (lange Lebensdauer)	TPV

Abmessungen (mm)

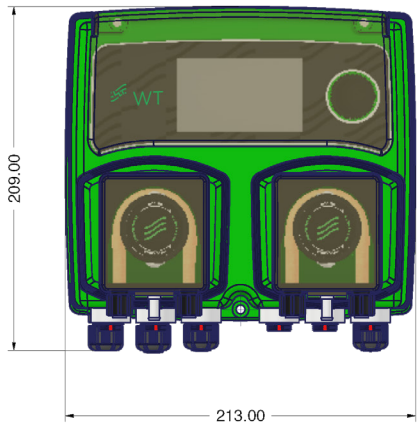

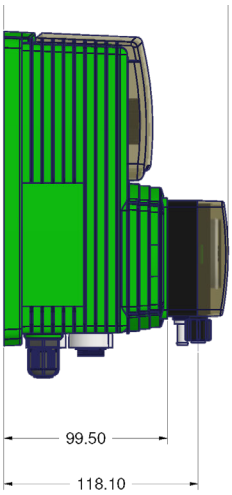

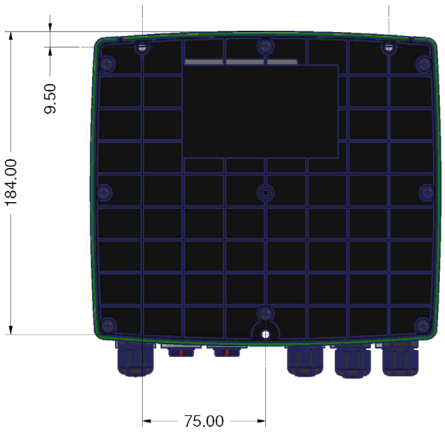

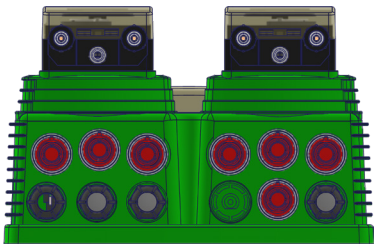

Via Donatori di Sangue, 1 - 02100 Rieti (Italy)
+39 074622841 | emecpumps.com

Specifications subject to change without notice | R2025

emec SIMPLE AS WATER

IQNET CERTIFIED MANAGEMENT SYSTEM
qualityaustria SYSTEM CERTIFIED
ISO 9001:2015 No.07728/0
ISO 14001:2015 No.00997/0
ISO 45001:2018 No.01121/0