LEITFÄHIGKEITSSONDEN
GRAPHITELEKTRODEN (R 3/4″ - G 1/2″)

Datenblatt

LEITFÄHIGKEITSSONDEN

Die Leitfähigkeitselektroden aus GRAPHIT und Körper aus PVDF sind die ideale Ergänzung zu den Emec-Geräten, um eine genaue und zuverlässige Prozesskontrolle zu gewährleisten.
Einfach zu warten, liefern sie schnelle und genaue Messwerte.

Max	7 bar 60 °C
K	1-10

ECDC/K1
ECDCC/K1
ECDCCPT/K1

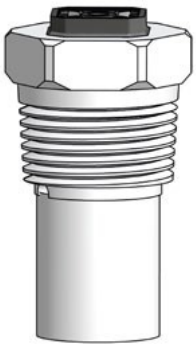

ECDC/K10
ECDCC/K10
ECDCCPT/K10

ECDCM/K1
ECDCCM/K1
ECDCCMPT/K1

MODELLE

	ECDC/1	ECDC/10	ECDCC/1	ECDCC/10	ECDCCPT/1	ECDCCPT/10
Messskala	0÷20 mS	0÷200 mS	0÷20 mS	0÷200 mS	0÷20 mS	0÷200 mS
K-Faktor	1	10	1	10	1	10
Max. Druck Temperatur	7 bar/60 °C (2 bar/100 °C)	7 bar/60 °C (2 bar/100 °C)	7 bar/60 °C (2 bar/100 °C)	7 bar/60 °C (2 bar/100 °C)	7 bar/60 °C (2 bar/100 °C)	7 bar/60 °C (2 bar/100 °C)
Körper	PVDF	PVDF	PVDF	PVDF	PVDF	PVDF
Elektroden	Graphit	Graphit	Graphit	Graphit	Graphit	Graphit
Durchmesser	R 3/4″	R 3/4″	R 3/4″	R 3/4″	R 3/4″	R 3/4″
Kabellänge	4 m	4 m	4 m	4 m	4 m	4 m
Temperaturkomp ensation	N/A	N/A	NTC 10K	NTC 10K	PT100	PT100

	ECDCM/1	ECDCCM/10	ECDCCMPT/1
Messskala	0÷20 mS	0÷200 mS	0÷20 mS
K-Faktor	1	10	1
Max. Druck Temperatur	7 bar/60 °C (2 bar/100 °C)	7 bar/60 °C (2 bar/100 °C)	7 bar/60 °C (2 bar/100 °C)
Körper	PVDF	PVDF	PVDF
Elektroden	Graphit	Graphit	Graphit
Durchmesser	G 1/2″	G 1/2″	G 1/2″
Kabellänge	4 m	4 m	4 m
Temperaturkom pensation	N/A	N/A	NTC 10K

Via Donatori di Sangue, 1 - 02100 Rieti (Italy)
+39 074622841 | emecpumps.com

Specifications subject to change without notice | R2025

emec
SIMPLE AS WATER

IQNET CERTIFIED MANAGEMENT SYSTEM
qualityaustria SYSTEM CERTIFIED
ISO 9001:2015 No.07728/0
ISO 14001:2015 No.00997/0
ISO 45001:2018 No.01121/0

LEITFÄHIGKEITSSONDEN
GRAPHITELEKTRODEN (R 3/4" - G 1/2")

Datenblatt

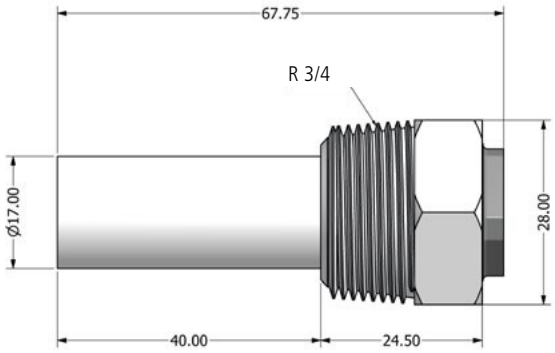

ECDC/K1
ECDCC/K1
ECDCCPT/K1

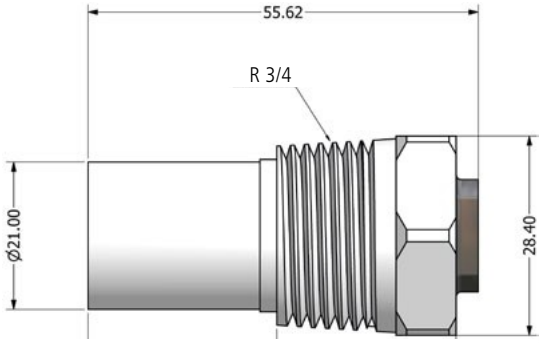

ECDC/K10
ECDCC/K10
ECDCCPT/K10

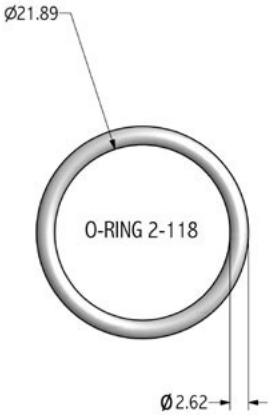

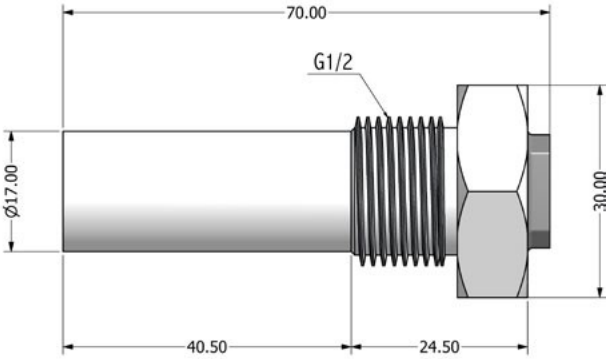

ECDCM/K1
ECDCCM/K1
ECDCCMPT/K1

KOMPENSATION	DRÄHTE		QUERSCHNITT
N/A	ROT	ELEKTRODEN	4 x 0,14
	SCHWARZ		
	MASSE	MASSE	

Kabel mit Stecker
Länge 4.0 m

NTC 10K	ROT	ELEKTRODEN	4 x 0,14
	SCHWARZ		
	WEISS	NTC 10K	
	GRÜN		

PT 100	ROT	ELEKTRODEN	2 x 0,50
	SCHWARZ		
	BLAU	MASSE	4 x 0,22
	GRÜN	PT 100	
	BRAUN		
	GELB- WEISS		

Via Donatori di Sangue, 1 - 02100 Rieti (Italy)
+39 074622841 | emecpumps.com

Specifications subject to change without notice | R2025

emec SIMPLE AS WATER

IQNET CERTIFIED MANAGEMENT SYSTEM
qualityaustria SYSTEM CERTIFIED
ISO 9001:2015 No.07728/0
ISO 14001:2015 No.00997/0
ISO 45001:2018 No.01121/0