Multifunktionsventil TYP MF

Datenblatt

EIGENSCHAFTEN

- Anschlüsse für die verschiedenen Größen der EMEC-Schläuche
- Druckregulierung von 1 bis 5 bar für den Betrieb als Druckhalteventil
- Druckregulierung von 1 bis 18 bar für den Betrieb als Überdruckventil
- Anschlüsse für die Entlüftung 3/8” 4x6
- O-Ring aus EPDM oder Viton® oder NBR
- Korpus aus PVDF

Multifunktionsventil: Druckhalteventil, Überströmventil, Antisiphoneffekt. Betriebsdruck regulierbar. Drehknöpfe leicht einstellbar, mit Feststelloption. Korpus aus PVDF. Mebran aus PTFE.

MF

- MFK/V
- MFK/D

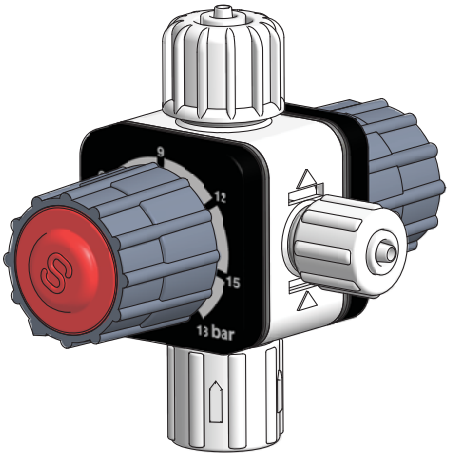

MFS

- MFKS/V
- MFKS/D

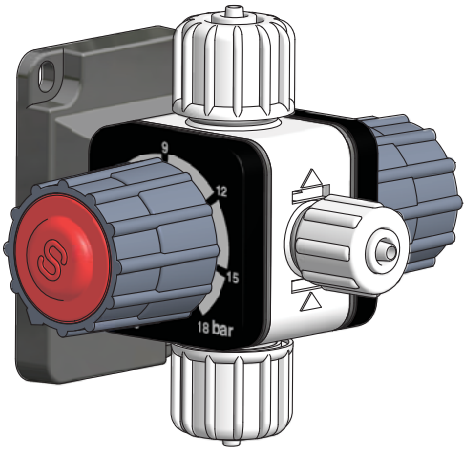

Betrieb als DRUCKHALTEVENTIL

Der Betrieb als Druckhalteventil ermöglicht die Stabilisierung der Dosierung beim eingestellten Druck. Mit dieser Funktion kann verhindert werden, dass zufällig Dosiermittel einströmt, wenn die Dosierstelle unter dem Niveau der Dosierpumpe liegt.

Betrieb als ÜBERDRUCKVENTIL

Der Betrieb als Überströmventil löst das Ablassen von Dosiermittel aus, sobald der eingestellte Druck überschritten wird (bis 18bar).

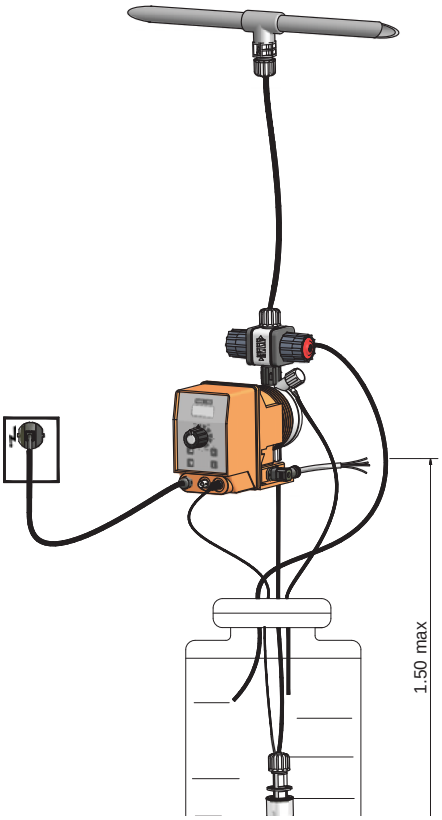

Betrieb als Druckhalteventil mit ANTISIPHONEFFEKT

Der Betrieb als Druckhalteventil mit Antisiphoneffekt verhindert, dass aufgrund eines Unterdrucks in der Anlage zufällig Dosiermittel einströmen kann.

Via Donatori di Sangue, 1 - 02100 Rieti (Italy)
+39 074622841 | emecpumps.com

Specifications subject to change without notice | R2025

emec SIMPLE AS WATER

IQNET CERTIFIED MANAGEMENT SYSTEM
qualityaustria SYSTEM CERTIFIED
ISO 9001:2015 No.07728/0
ISO 14001:2015 No.00997/0
ISO 45001:2018 No.01121/0

Multifunktionsventil TYP MF

Datenblatt

ABMESSUNGEN

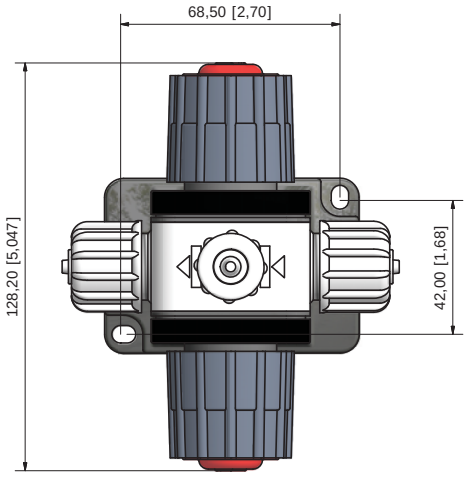

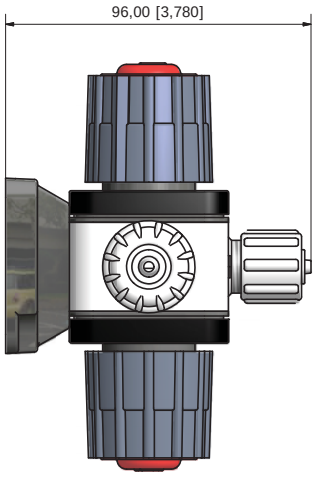

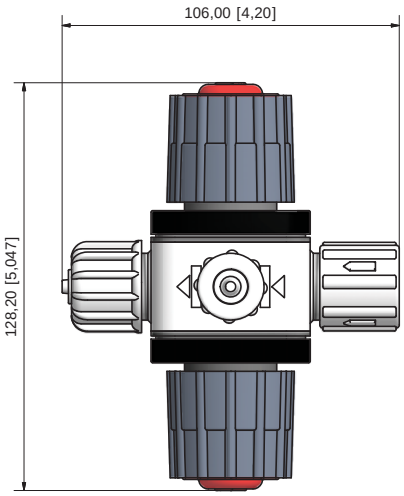

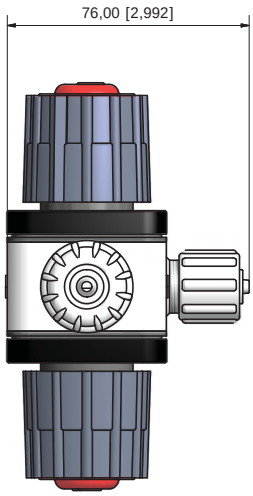

mm [inches]

Eigenschaften Multifunktionsventil	
Regelbereich Überdruckventil	von 1 bis 18 bar
Regelbereich Druckhalteventil	von 1 bis 5 bar
Anschlüsse	1/2", 3/8"
Anschlüsse Entlüftungsschläuche	4x6
Material Korpus	PVDF
Material Hydraulikteile	PVDF
Dichtung	Viton® oder EPDM oder NBR
Membran	PTFE

Viton®ist ein eingetragenes Warenzeichen der Firma DuPont Dow Elastomers.

Via Donatori di Sangue, 1 - 02100 Rieti (Italy)
+39 074622841 | emecpumps.com

Specifications subject to change without notice | R2025

emec SIMPLE AS WATER

IQNET CERTIFIED MANAGEMENT SYSTEM

qualityaustria SYSTEM CERTIFIED
ISO 9001:2015 No.07728/0
ISO 14001:2015 No.00997/0
ISO 45001:2018 No.01121/0