LASP

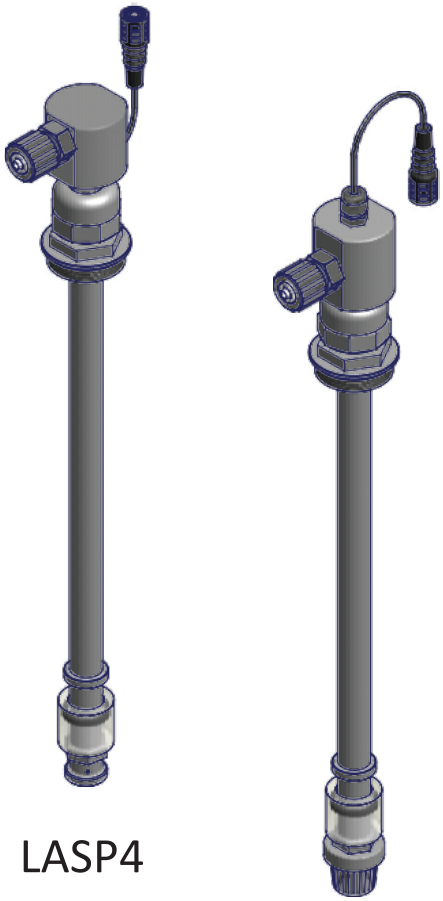

DE

BETRIEBSHANDBUCH

SAUGLANZEN

Dieses Handbuch enthält wichtige SICHERHEITSINFORMATIONEN für die Installation und den Betrieb des Geräts.
Befolgen Sie diese Informationen sorgfältig, um Personen- und Sachschäden zu vermeiden.

Die in diesem Handbuch enthaltenen Informationen können Ungenauigkeiten oder typografische Fehler enthalten.
Die in diesem Handbuch enthaltenen Informationen können jederzeit und ohne Vorankündigung geändert werden.

Version: R1-09-16

AUSRÜSTUNG FÜR DIE AUFBEREITUNG VON TRINKWASSER

Die Verwendung dieses Geräts mit radioaktivem chemischen Material ist streng verboten!

Bei der Verwendung von besonders aggressiven chemischen Stoffen sind die Vorschriften zur Verwendung und Lagerung dieser Stoffe unbedingt zu beachten!

Befolgen Sie stets die örtlichen Sicherheitsvorschriften!
Vor allen Installations- und Wartungsarbeiten:

- **Lesen Sie immer sorgfältig die chemischen Eigenschaften des zu dosierenden Produkts;**
- **Tragen Sie für den Wartungsvorgang die entsprechende SICHERHEITSAUSRÜSTUNG;**
- **Entladen Sie die Anschlussleitungen;**
- **Waschen Sie die Leitungen, die mit besonders aggressiven chemischen Materialien verwendet wurden, immer sorgfältig aus!**

Dieses Gerät entspricht dem D.M. Nr. 25 vom 7. Februar 2012 - D.M. Nr. 174 vom 6. April 2004 - Verordnung EU 10/2011 - Geräte für die Aufbereitung von Wasser für den menschlichen Gebrauch.

EINLEITUNG

Die Sauglanze ist eine Vorrichtung zum Absaugen der Chemikalie aus ihrem Speichertank. Sie ist je nach Tank in verschiedenen Größen erhältlich.
Die Sauglanze ist aus PVC, mit O-Ring aus EPDM oder FKM B.

EIGENSCHAFTEN

- Füllstandssonde für den Voralarm bei Erschöpfung des Produkts. LASP4 ist mit doppelter Füllstandssonde erhältlich.
- Saugventil und Bodenfilter
- Einstellbares System zur Höhenverstellung
- Befestigungsanschluss 1 1/2"
- Seitlicher Abgang mit 1/2"-Durchgangsventil
- Bis zu 2 Saugausgänge verfügbar

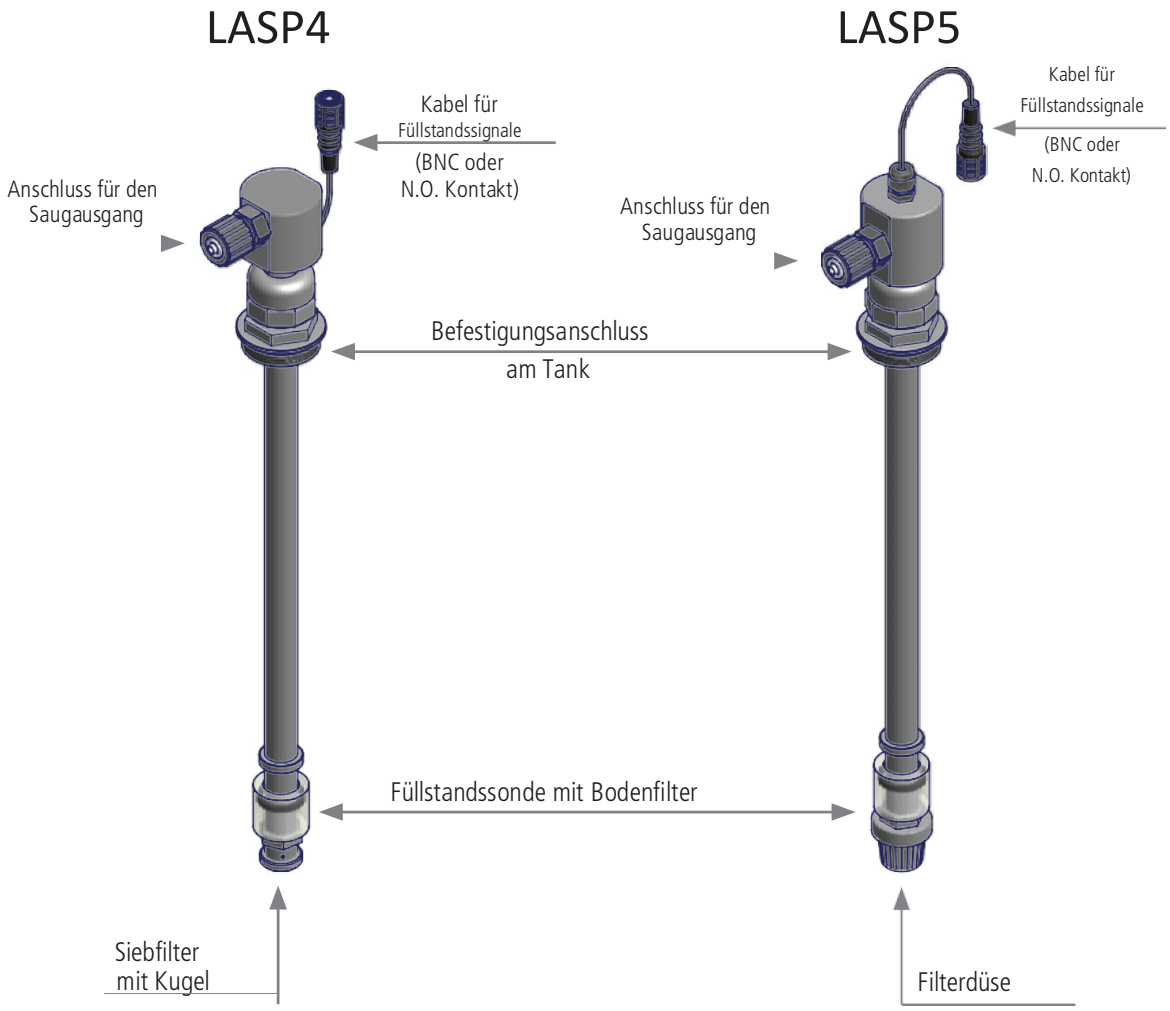

INSTALLATION

1. Für die Montage am Tank muss die Lanze in die entsprechende Bohrung eingeführt und die Kontermutter aufgeschraubt werden. Wenn die Lanze mit der Dosierstation geliefert wird, ist die Mutter nicht vorhanden. In diesem Fall wird die Lanze direkt in das Gewinde des Tanks geschraubt.
Die Lanze muss in einem Mindestabstand von etwa 5 cm vom Boden platziert werden.

Abb. 1. Montage von LASP auf der Dosierstation.

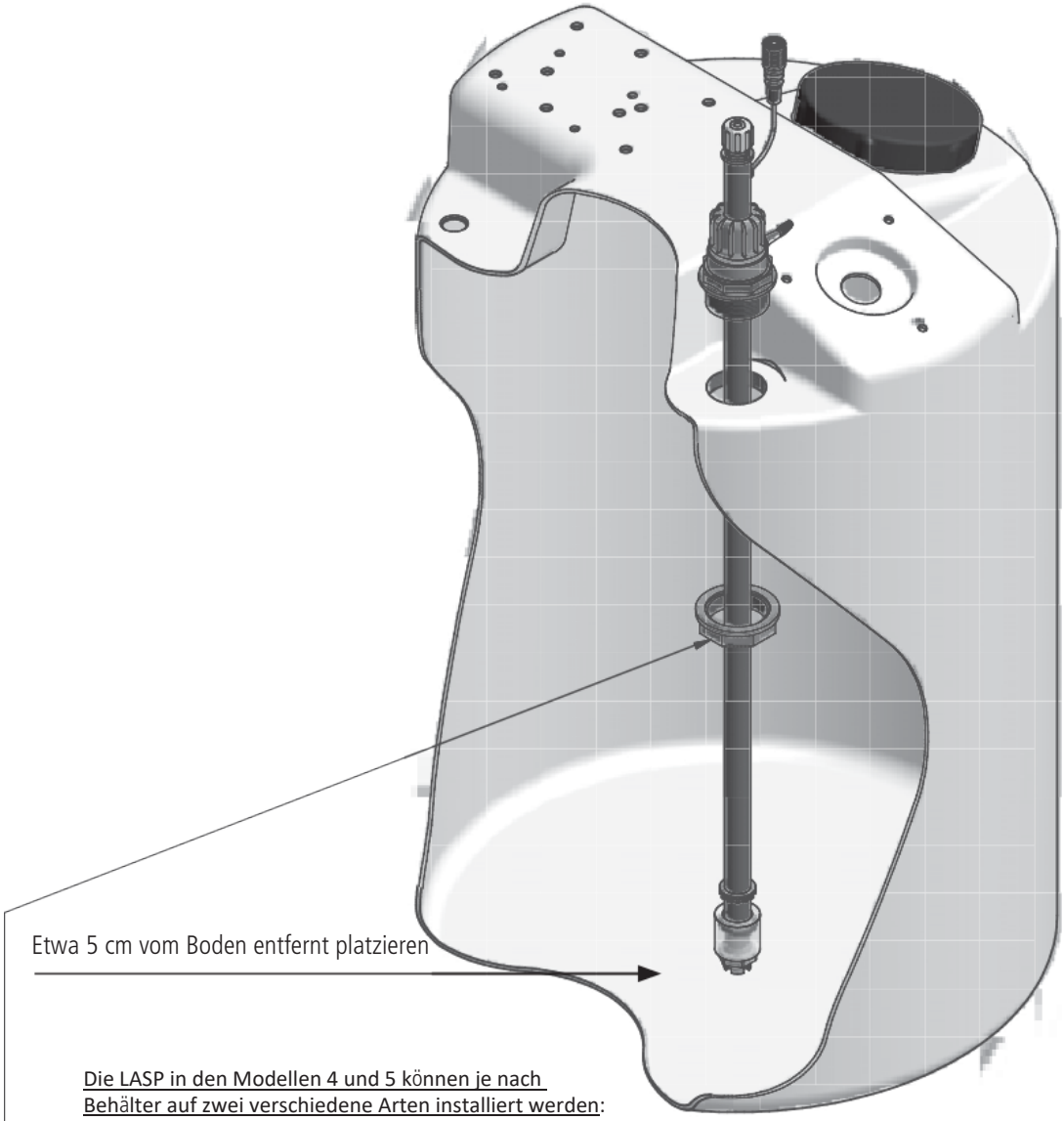

Die LASP in den Modellen 4 und 5 können je nach Behälter auf zwei verschiedene Arten installiert werden:

1) Bei der Montage auf EMEC-Behältern muss der Bund 1"1/2 entfernt und die Lanze LASP direkt auf den Behälter geschraubt werden

2) Erfolgt die Montage an anderen Behältern, sind folgende Schritte zu beachten:
a) ein Durchgangsloch von Ø50 auf dem Behälter anbringen
b) den Bund 1"1/2 entfernen
c) die Lanze LASP in das vorgesehene Loch einsetzen
d) den Bund auf den Anschluss der Lanze LASP schrauben

Abb. 2. Montage der LASP auf dem Tank.

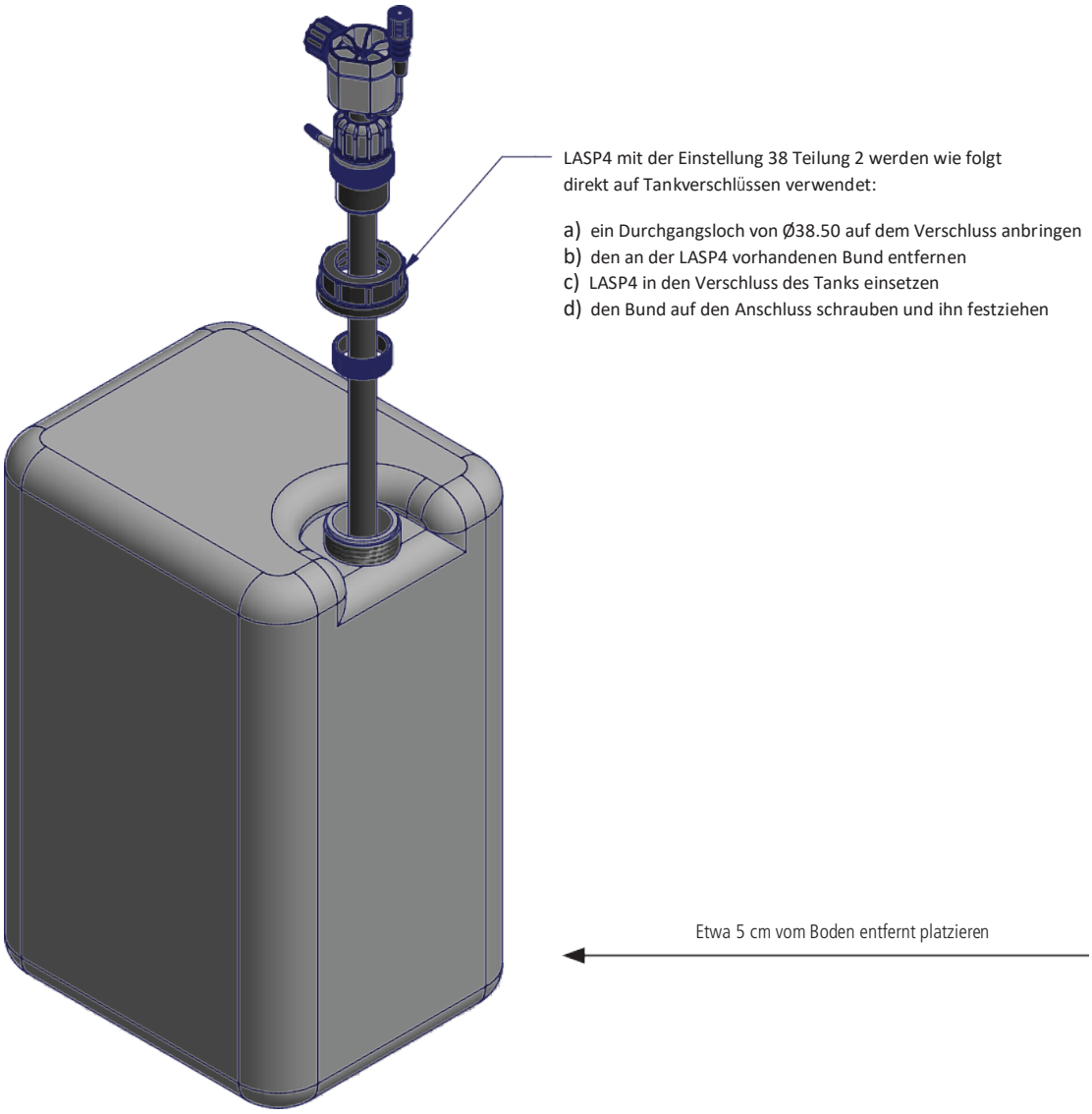

2. Das Saugrohr der Pumpe an den Saugausgang anschließen. Bei doppelter Ansaugung ist das Saugrohr mit dem zweiten Saugausgang der Lanze zu verbinden.

Abb. 3. Montage des Saugrohrs.

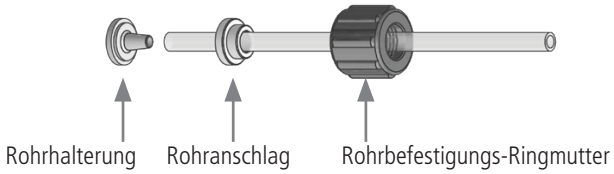

3. Den BNC des Kabels der Füllstandssignale mit dem BNC des Füllstands der Dosierpumpe verbinden. Bei einer doppelten Füllstandssonde sind die Kabel an ein Gerät oder eine SPS anzuschließen.

Abb. 4. Anschlüsse der LASP.

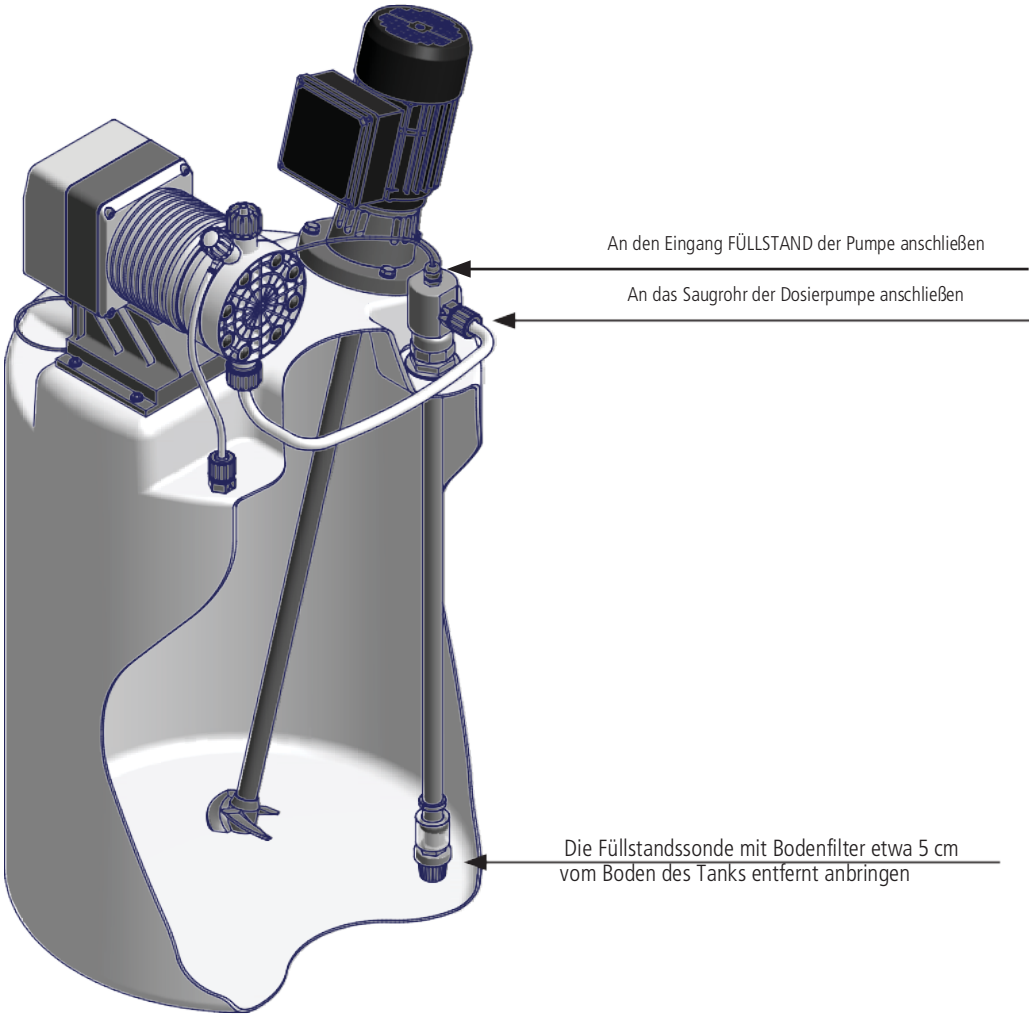

ABMESSUNGEN

Abmessungen: mm

LASP5

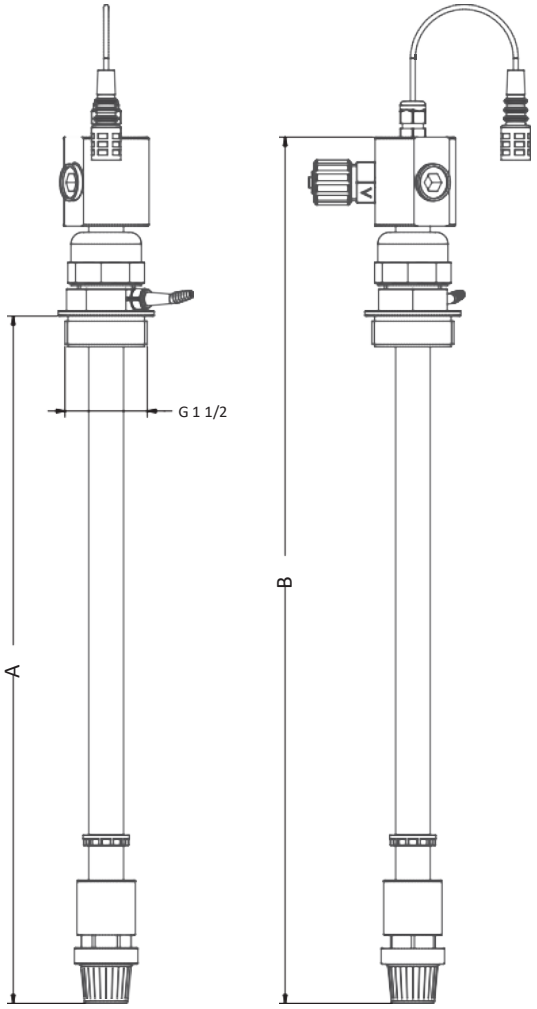

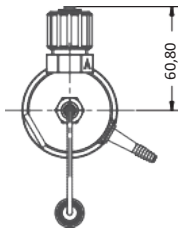

MODELL	A	B	TANKVOLUMEN
LASP5/V40 LASP5/D40	400	505	50 l (Mod. CNT PD 50)
LASP5/V63 LASP5/D63	630	735	120 l (Mod. CNT PD 120)
LASP5/V75 LASP5/D75	750	855	250 l (Mod. CNT PD 250)
LASP5/V108 LASP5/D108	1080	1185	500 l (Mod. CNT PD 500)
LASP5/V122 LASP5/D122	1220	1345	1000 l (Mod. CNT PD 1000)

LASP4

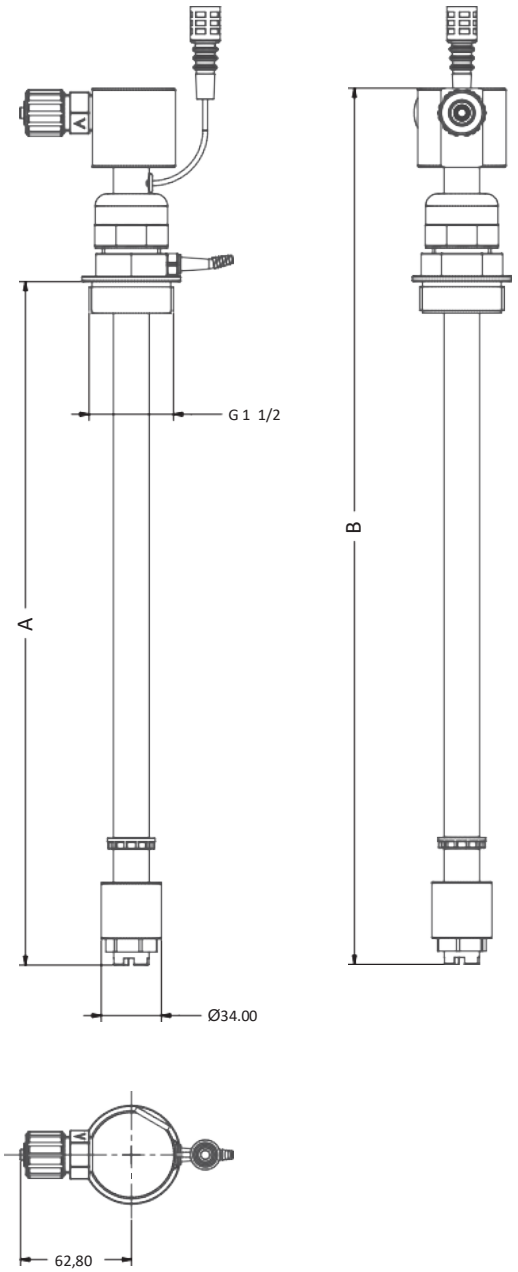

MODELL	A	B	TANKVOLUMEN
LASP4/V40 LASP4/D40	400	510	50 l (Mod. CNT PD 50)
LASP4/V63 LASP4/D63	630	740	120 l (Mod. CNT PD 120)
LASP4/V75 LASP4/D75	750	860	250 l (Mod. CNT PD 250)
LASP4/V108 LASP4/D108	1080	1190	500 l (Mod. CNT PD 500)
LASP4/V122 LASP4/D122	1220	1330	1000 l (Mod. CNT PD 1000)

WARTUNG

BEDIENERSCHUTZ
Verwenden Sie IMMER Sicherheitsausrüstung entsprechend den betrieblichen Vorschriften. Verwenden Sie im Arbeitsbereich, bei der Installation, Wartung und beim Umgang mit Chemikalien:

- **Schutzmaske**
- **Schutzhandschuhe**
- **Schutzbrille**
- **Gehörschutzstöpsel oder Kapselgehörschutz**
- **zusätzliche PSA, falls erforderlich**

Trennen Sie immer die Stromversorgung ab, bevor Sie irgendwelche Installations- oder Wartungsarbeiten durchführen. Wenn die Stromzufuhr nicht unterbrochen wird, kann dies zu schweren Verletzungen führen.

Alle Wartungsarbeiten dürfen nur von erfahrenem und autorisiertem Personal durchgeführt werden.

Verwenden Sie immer Originalersatzteile.

1. Schalten Sie die Pumpe und alle Geräte auf dem Tank aus, bevor Sie Wartungsarbeiten durchführen.

2. Ziehen Sie den Netzstecker.

Machen Sie das System drucklos. Flüssigkeit kann durch Spritzer austreten.

3. Lassen Sie die Flüssigkeit aus dem Pumpengehäuse und den Schläuchen ab.

4. Schrauben Sie die Sauglanze vom Tank ab und ziehen Sie sie heraus.

5. Für LASP4: Schrauben Sie den Filter ab und achten Sie dabei auf die darin befindliche Keramikkugel. Waschen Sie den Filter gründlich, um alle Ablagerungen und Kristalle zu entfernen.
   Für LASP5, ziehen Sie die Filterdüse und führen Sie eine Rückspülung mit Wasser durch.

LASP - SAUGLANZEN

Datenblatt

EIGENSCHAFTEN

- Füllstandssonde (auch mit doppelter Füllstandssonde erhältlich)
- Bodenventil und -filter
- Höhe einstellbar.
- Befestigungsanschluss 1 1/4"
- Gehäuse aus PVC
- Biszu vier Saugausgänge verfügbar

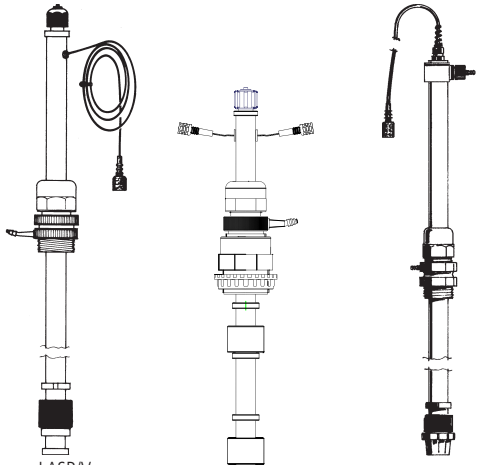

LASP/V
LASP/D

LASP/V-2L
LASP/D-2L
(2-LEVEL version)

LASP1/V
LASP1/D

SPEZIFIKATIONEN

MODELLE	
LASP3	LASP - Anschlüsse 3/8"
LASP1	LASP1 - Anschlüsse 1/2"

O-RING	
V	Viton *
D	Ethylen Propylen

LÄNGE cm	
045	45
046	46
060	60
072	72
080	80
090	90
010	115

ROHRVERBINDUNGEN	
0	3/8" und 4x6
1	3/8" und 6x8
2	3/8" und 4x8
3	1/2" und 4x6
4	1/2" und 6x8
5	1/2" und 8x12
A	1/2" und 8x10

AUSGÄNGE (Ansaugung)	
1	1
2	2
3	3
4	4

FÜLLSTAND - KONTAKT - STECKER	
0	Füllstand - Kontakt N.O. - BNC
1	Füllstand - Kontakt N.O. - ohne BNC
4	ohne Füllstand
5	2 Füllstande bei 20cm* - BNC
7	2 Füllstande bei 20cm* - ohne BNC
8	2 Füllstande bei 10cm* - BNC
Der Abstand zwischen den 2 Füllständen muss bei der Bestellung angegeben werden	

Model LASP1 V 060 0 1 0 0 004 1

FILTER	
0	EMEC filter (LASP3)
1	ILMAP filter (LASP1)

Viton® is a registered trademark of DuPont Dow Elastomers.

LASP - SAUGLANZEN

Datenblatt

ABMESSUNGEN

NUTZLÄNGE (C)	GESAMTLÄNGE (A)	GESAMTLÄNGE (B)	BEHÄLTERVOLUMEN LITER
45 cm	60 cm	61 cm	25 lt
46 cm	61 cm	62 cm	60 lt (mod. CNT06)
60 cm	75 cm	76 cm	100 lt (mod. CNT1N)
72 cm	87 cm	88 cm	200 lt (mod. CNT2N)
80 cm	95 cm	96 cm	300 lt (mod. CNT3N)
90 cm	105 cm	106 cm	500 lt (mod. CNT5N)
115 cm	130 cm	131 cm	1000 lt (mod. CNT10N)

LASP3/V und LASP3/D

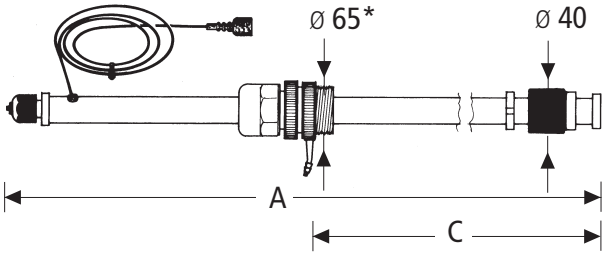

* Ø 45 für Modelle mit 45 cm Nutzlänge

LASP1/V und LASP1/D

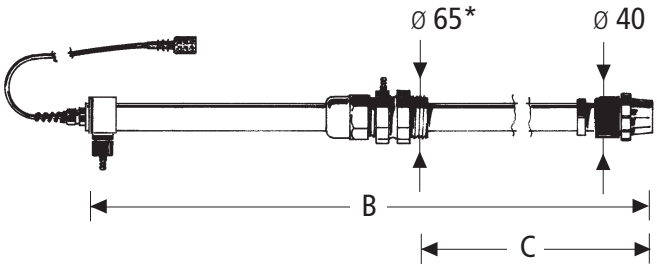

* Ø 45 für Modelle mit 45 cm Nutzlänge

Entsorgung von Altgeräten durch die Anwender

Dieses Symbol weist Sie darauf hin, dass das Produkt nicht mit dem normalen Abfall entsorgt werden darf. Achten Sie auf die menschliche Gesundheit und die Umwelt, indem Sie die ausrangierten Geräte bei einer ausgewiesenen Sammelstelle für das Recycling von elektronischen und elektrischen Geräten abgeben. Für weitere Informationen besuchen Sie bitte die Website.

Alle Materialien, die beim Bau des Dosierpumpe und dieses Handbuchs verwendet wurden, können recycelt werden, um zur Erhaltung der unkalkulierbaren Umweltressourcen unserer Umwelt beizutragen. Verteilen Sie keine schädlichen Stoffe in die Umwelt! Informieren Sie sich bei der zuständigen Behörde über Recyclingprogramme für Ihr Gebiet!