«WNPHRH / WNPHCL / WNPHPS PARA Paso a paso»

WN-STEPPER es un instrumento programable equipado con dos bombas dosificadoras peristálticas con movimiento paso a paso para la dosificación del ácido (sonda pH) y del desinfectante (sonda Redox) o del cloro libre (mediante sonda de cloro) con lectura de la temperatura y del cloro libre (mediante sonda potenciostática).
Este instrumento es adecuado para instalar en piscinas y permite controlar los parámetros fundamentales del agua.

Es posible realizar intervenciones en los modos de trabajo On/Off, Proporcional y Auto Dosing en función de los puntos de consigna configurados.

- Pantalla LCD retroiluminada con gran capacidad de visualización*
- Perilla «codificador» para controlar el instrumento
- 2 bombas dosificadoras peristálticas con motores paso a paso PC / TPV
- Entrada para el control de flujo
- Escala de pH: 0-14 pH
- Escala de Redox (solo modelo WNPHRH): 0-999 mV
- Escala de cloro (solo modelo WNPHCL): 0-10 mg/l Cl_2
- Sonda de cloro (solo modelo WNPHCL): ECL6; ECL12
- Sonda de cloro potenciostática (solo modelo WNPHPS): EPS
- Escala de cloro con potenciostática (solo modelo WNPHPS): 0-5 mg/l Cl_2
- Función «AUTO DOSING»
- Configuración del volumen de la piscina
- Temporizador Salidas
- Lectura de la temperatura: 0-100 °C
- Alarmas: dosificación máxima, sonda dañada, nivel, tensión de red, ausencia de flujo
- Entradas digitales configurables N.O. o N.C.
- Arranque retardado de la dosificación (máx. 60 minutos)
- Configuración de la prioridad de la dosificación del pH sobre el Redox
- Revisión de la sonda
- Compensación del pH
- Memorización permanente de datos con log de sistema visualizable en pantalla
- Conexión Bluetooth LE / WiFi 2,4 GHz para aplicación «MY EMEC» y ERMES
- Firmware actualizable (vía ERMES)
- Preparado para el envío de SMS de alarmas (opción a petición)
- Conexión Ethernet para el envío de correos electrónicos de alarma (opción a petición)
- Registro de datos en dispositivo USB (opción a petición)
- Alimentación: 100-240 VCA; 50/60 Hz

Entradas:

- Stand-by
- Flujo
- Nivel pH
- Nivel Redox o Cloro
- Sonda pH
- Sonda Redox o Cloro
- Sonda de temperatura
- Alimentación

Salidas:

- Salida bomba pH
- Salida bomba Redox o Cloro
- Salida contacto alarma

Estado de color de la pantalla:

***El fondo de la pantalla cambia de color según el estado de funcionamiento:**

VERDE: Funcionamiento normal
AMARILLO: Atención
ROJO: Alarma
BLANCO: Standby

Via Donatori di Sangue, 1 - 02100 Rieti (Italy)
+39 074622841 | emecpumps.com

Specifications subject to change without notice | R2025

emec SIMPLE AS WATER

IQNET CERTIFIED MANAGEMENT SYSTEM
qualityaustria SYSTEM CERTIFIED
ISO 9001:2015 No.07728/0
ISO 14001:2015 No.00997/0
ISO 45001:2018 No.01121/0

«WNPHRH / WNPHCL / WNPHPS PARA Paso a paso»

CAPACIDAD PERISTÁLTICA / Tubo Ø4,8x1,6		
Presión	**Rango de caudal**	**Rango de revoluciones**
bar (psi)	l/h (gal/h)	rpm
2 (29)	0,12-12 l/h | 0,0317-3,17 gal/h	1 - 100

CAPACIDAD PERISTÁLTICA / Tubo Ø1,6x1,6		
Presión	**Rango de caudal**	**Rango de revoluciones**
bar (psi)	l/h (gal/h)	rpm
2 (29)	0,018-1,8 l/h | 0,0047-0,47 gal/h	1 - 100

INFORMACIÓN MATERIALES DE CONSTRUCCIÓN	
ELEMENTO	**MATERIAL**
Cuerpo Bomba	PC / ABS
Cubierta	PC
Casquillo protector contra polvo	PEEK / PPS
Abrazadera para tubo / Unión para tubo Unión para tubo de ventilación	PVDF
Rodillo peristáltico	POM DELRIN
Tubo peristáltico (Larga duración)	TPV

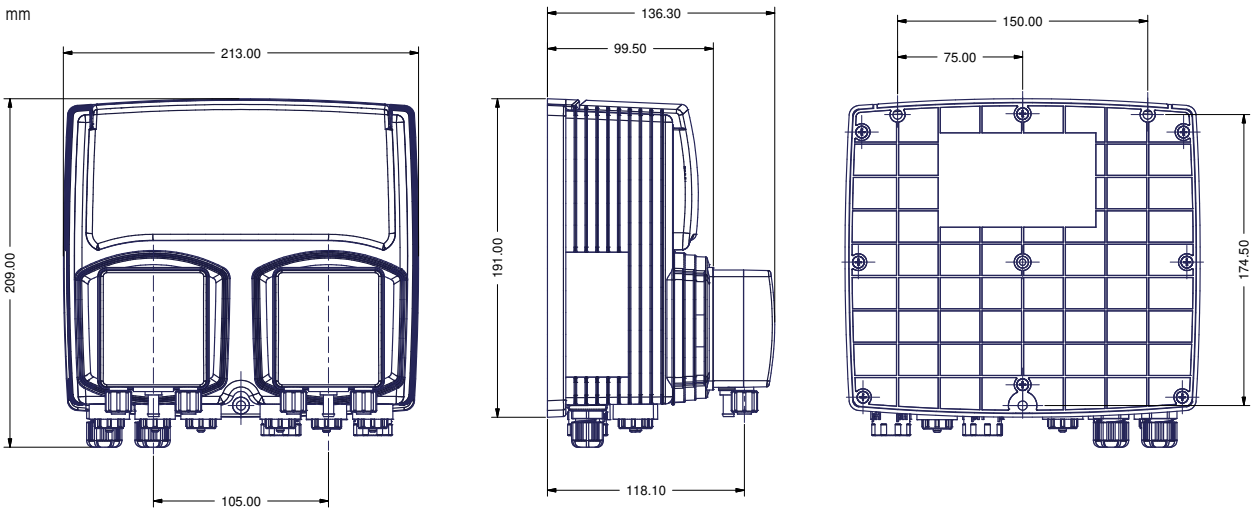

Via Donatori di Sangue, 1 - 02100 Rieti (Italy)
+39 074622841 | emecpumps.com

Specifications subject to change without notice | R2025

emec SIMPLE AS WATER

qualityaustria SYSTEM CERTIFIED
ISO 9001:2015 No.07728/0
ISO 14001:2015 No.00997/0
ISO 45001:2018 No.01121/0