PRISMA

BOMBA DOSIFICADORA PASO A PASO

La bomba dosificadora de diafragma y motor paso a paso PRISMA está diseñada para aplicaciones que requieren volúmenes de dosificación de alta precisión y una repetibilidad fiable. Gracias al motor paso a paso controlado por un microprocesador y a la excelente resolución de paso de 1: 4800, todo el ciclo de carrera y aspiración se controla con la máxima precisión. Frecuencia máxima de dosificación 180 pasos/minuto.

Las bombas dosificadoras PRISMA garantizan un control preciso de la frecuencia de la carrera y, por lo tanto, una dosificación precisa y de baja pulsación de aditivos líquidos, incluso en caso de dosificación de sustancias viscosas (máx. 10000 cP @ 10% modo lento).

R301225

MODO LENTO

Con la exclusiva función MODO LENTO de las bombas dosificadoras PRISMA, la velocidad de carrera durante el ciclo de aspiración puede reducirse del 100 % al 1 %. Esta función facilita la adaptación de la bomba al producto químico que se va a dosificar y aumenta la fiabilidad durante la dosificación de productos viscosos.

PANTALLA EN COLOR Y PROGRAMACIÓN CON CODIFICADOR

La bomba dosificadora PRISMA está equipada con un codificador para navegar por los menús de forma rápida y fácil, así como con una amplia pantalla para una cómoda configuración de los parámetros de funcionamiento y para la monitorización de las funciones de la bomba.

MODO DE TRABAJO

- Constante
- Control proporcional con entrada de impulsos, con entrada mg/l (ppm)
- Control proporcional con entrada de impulsos y entrada porcentual (%)
- Arranque-Pausa
- Temporizador semanal
- Comando externo (arranque y/o pausa de la bomba)

Los mensajes operativos importantes se reconocen fácilmente gracias a los diferentes colores de fondo de la pantalla:

Blanco: Bomba en Standby **Verde:** Bomba en funcionamiento **Rojo:** Alarma
Amarillo: Aviso (por ejemplo: producto al mínimo en el depósito)

FUNCIÓN DE REDUCCIÓN

Las bombas dosificadoras de paso PRISMA permiten un control más preciso de la regulación del número de inyecciones, con una increíble relación de reducción que llega a 4800:1. Por lo tanto, las bombas PRISMA pueden subdividir el proceso de dosificación hasta un máximo de 4800 pasos, permitiendo la distribución más precisa y homogénea del producto a dosificar, en función de la aplicación requerida. Es posible conseguir una precisión de dosificación extrema configurando también los CC para Pulso.

ENTRADAS

Entrada multifunción para
- Nivel (con prealarma)
- Contador (modo PPM, %, mlq, mA, V, impulso)
- Standby
- Contacto externo (a potencial cero)

SALIDA

- alarma (común a todas las alarmas)

INTERFAZ DE COMUNICACIÓN

- RS485
- Modbus RTU
- Bluetooth para control remoto / APP MY EMEC
- WIFI

PARTES HIDRÁULICAS

- PVDF
- PP
- ACERO INOXIDABLE (AISI 316)
- VIDRIO ACRÍLICO (PMMA)
- VÁLVULAS DE RETENCIÓN DE DOBLE BOLA
- FKM B, EPDM, nitrilo, juntas tóricas PTFE

MEMBRANA

- PTFE

ACCESORIOS INCLUIDOS

- 1/2 inyección (PVDF o PP)
- Válvula de fondo axial (PVDF o PP)
- Sonda de nivel
- 2 m de tubo de aspiración, aspiración y purga (PVDF o PE y PVC)
- Cable multifunción ENTRADA
- Cable de ALARMA

CONTROL REMOTO MEDIANTE APLICACIÓN (iOS y Android)

- Conexión Bluetooth para gestionar la bomba desde la aplicación

Via Donatori di Sangue, 1 - 02100 Rieti (Italy)
+39 074622841 | emecpumps.com

Specifications subject to change without notice | R11-19

emec SIMPLE AS WATER

qualityaustria SYSTEM CERTIFIED
ISO 9001:2015
ISO 14001:2015
BS OHSAS 18001:2007

PRISMA

BOMBA DOSIFICADORA PASO A PASO

MODELO	2001	2502	2005	1013	0720	0528	0450	0280	0370	167,5
Caudal (l/h)	1	2	5	13	20	28	50	80	70	7,5
Presión (bar máx.)	20	25	20	10	7	5	4	2	3	16
Cuerpo de la bomba (Modelo)	I	L	L	M	N	N	N	N	N	L
Cuerpo de la bomba (Material)	PVDF, PP, acero inoxidable (AISI 316), vidrio acrílico (PMMA)									
Membrana	PTFE									
Junta tórica	FKM B, EPDM, nitrilo, PTFE									
Conexiones de tubos (S/D) mm	4x6 / 4x6			6x8	8x12 PE / 8x10 PVDF (D)					4x6 / 4x6
Medida del cuerpo de la bomba	3/8”				1/2”					3/8”
Inyección	1/2”						3/4”		1/2”	
Capacidad de reducción de carrera de dosificación	Relación de reducción 1:4800 (pasos mínimos)									
Modo Lento	de 100 % de 1 %									
Entradas (impulsos)	máx. 24 VCC, máx. 50 mA									
Entradas (impulsos-hall)	máx. 12 VCC, máx. 50 mA, con salida extra de +12 V									
Entradas (analógicas)	0/4 - 20 mA 0 - 10 V Carga máxima 500 Ω									
Salidas Alarma	Relé contacto libre N.O./C/N.C. Carga máxima 250 VCA, 2 A									
Conexión de nivel	12 VCDC, máx. 50 mA									
Comunicación	RS485 / Modbus RTU (Opcional)									
Protección	IP65 Humedad 85 % y T ≤ 40 °C; 70 % y T = 50 °C (sin condensación)									
Materiales de la estructura de la bomba	Plástico PP reforzado con fibra de vidrio									
Clase de instalación	II									
Categoría de contaminación	2									
Temperatura ambiente °C	10 - 45									
Temperatura de funcionamiento °C	1 - 45									
Temperatura de transporte y almacenamiento °C	-10 - 50									
Alimentación	100 - 240 VAC, 50/60 Hz | 9 - 36 VDC (±10%)									
Consumo de electricidad	30 W (versiones CA/CC)									
Ruido	25 dB (medio)									
Repetibilidad	± 1 %									
Peso neto	2,7 kg (con cuerpo de bomba «N»)									

Via Donatori di Sangue, 1 - 02100 Rieti (Italy)
+39 074622841 | emecpumps.com

Specifications subject to change without notice | R11-19

emec
SIMPLE AS WATER

qualityaustria
SYSTEM CERTIFIED
ISO 9001:2015
ISO 14001:2015
BS OHSAS 18001:2007

PRISMA
BOMBA DOSIFICADORA PASO A PASO

DIMENSIONES (mm)

PRISMA 2001, 2005, 1013 y 2502

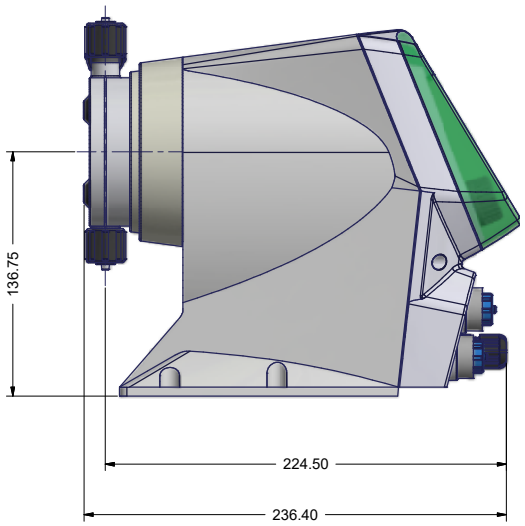

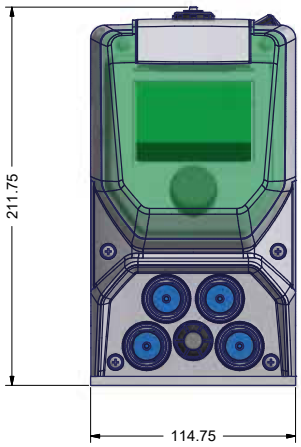

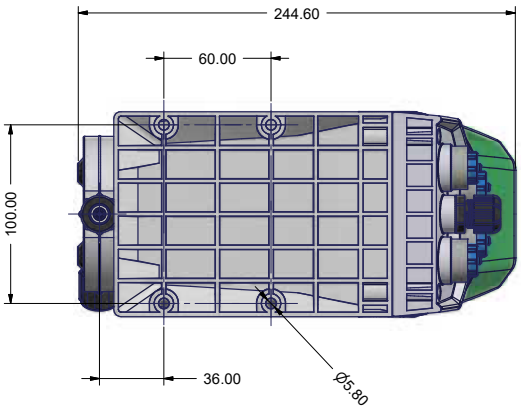

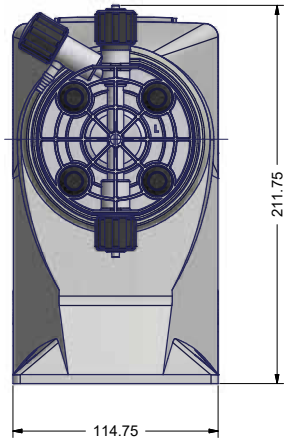

Via Donatori di Sangue, 1 - 02100 Rieti (Italy)
+39 074622841 | emecpumps.com

Specifications subject to change without notice | R11-19

emec
SIMPLE AS WATER

qualityaustria
SYSTEM CERTIFIED
ISO 9001:2015
ISO 14001:2015
BS OHSAS 18001:2007

PRISMA
BOMBA DOSIFICADORA PASO A PASO

DIMENSIONES (mm)

PRISMA 0528, 0280, 0450, 167,5 y 0720

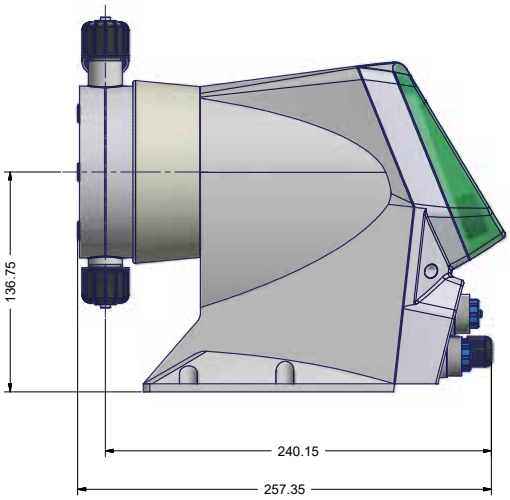

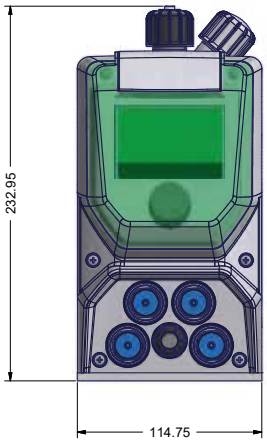

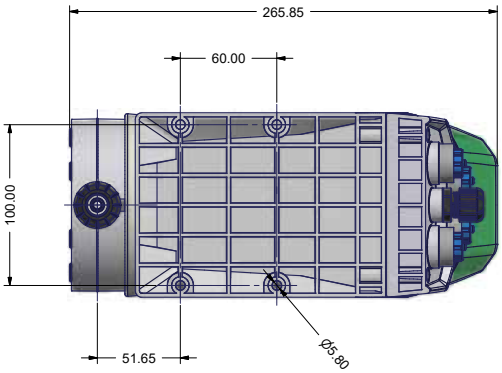

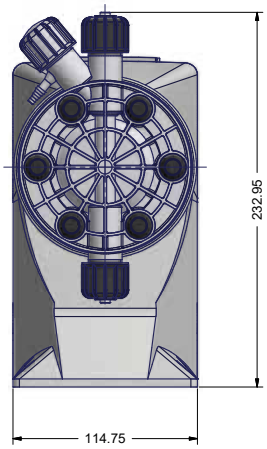

Via Donatori di Sangue, 1 - 02100 Rieti (Italy)
+39 074622841 | emecpumps.com

Specifications subject to change without notice | R11-19

emec
SIMPLE AS WATER

qualityaustria
SYSTEM CERTIFIED
ISO 9001:2015
ISO 14001:2015
BS OHSAS 18001:2007