PRIUS

Pompe doseuse electromécanique à membrane

Fiche technique

La pompe doseuse électromécanique à membrane PRIUS combine fiabilité, résistance chimique et large gamme de débit lui permettant de répondre à un grand nombre d'applications.

- Alimentation monophasée ou triphasée
- Retour membrane par rappel ressort
- Pièces hydrauliques disponible en plusieurs dimensions et matériaux
- Tête doseuse avec purge manuelle
- Membrane en PTFE (pleine masse)
- Moteur triphasé tropicalisé

Classe d'isolation F
IE efficacité énergétique 1

Configuration

CIRCUIT ÉLECTRIQUE | PERSONN. | EMBALLAGE | PROGRESSIF

P	D	0	0	0	1	0	0	6	0	K	V	1	2	0	0	N	0	0	0

BAR | L/H | COULEUR

DÉBIT					
PRIUS D 50Hz		PRIUS D AP 50 HZ		PRIUS D 60 Hz	
010060	60 l/h @ 10 bar	100004	4 l/h @ 100 bar	010055	55 l/h @ 10 bar
010030	30 l/h @ 10 bar	100002	2 l/h @ 100 bar	010027	27 l/h @ 10 bar
010024	24 l/h @ 10 bar	1001,5	1,5 l/h @ 100 bar	010014	14 l/h @ 7 bar
010012	12 l/h @ 10 bar	050017	17 l/h @ 50 bar	010100	100 l/h @ 10 bar
010016	16 l/h @ 10 bar	050009	9 l/h @ 50 bar	010050	50 l/h @ 10 bar
010105	105 l/h @ 10 bar	050005	5 l/h @ 50 bar	010025	25 l/h @ 10 bar
010056	56 l/h @ 10 bar	05002,5	2,5 l/h @ 50 bar	007150	150 l/h @ 7 bar
010042	42 l/h @ 10 bar	030028	28 l/h @ 30 bar	007075	75 l/h @ 7 bar
010021	21 l/h @ 10 bar	030015	15 l/h @ 30 bar	007037	37 l/h @ 7 bar
007160	160 l/h @ 7 bar	030010	30 l/h @ 10 bar	005230	230 l/h @ 5 bar
007086	86 l/h @ 7 bar	030005	5 l/h @ 30 bar	005115	115 l/h @ 5 bar
007064	64 l/h @ 7 bar	030076	76 l/h @ 30 bar	005057	57 l/h @ 5 bar
007032	32 l/h @ 7 bar	030041	41 l/h @ 30 bar	005335	335 l/h @ 5 bar
005240	240 l/h @ 5 bar	030030	30 l/h @ 30 bar	005165	165 l/h @ 5 bar
005128	128 l/h @ 5 bar	030015	15 l/h @ 30 bar	005084	84 l/h @ 5 bar
005096	96 l/h @ 5 bar	020170	170 l/h @ 20 bar	005420	420 l/h @ 5 bar
005048	48 l/h @ 5 bar	020091	91 l/h @ 20 bar	005210	210 l/h @ 5 bar
005350	350 l/h @ 5 bar	020068	68 l/h @ 20 bar	005105	105 l/h @ 5 bar
005188	188 l/h @ 5 bar	020034	34 l/h @ 20 bar	005505	505 l/h @ 5 bar
005140	140 l/h @ 5 bar	020027	27 l/h @ 20 bar	005250	250 l/h @ 5 bar
005070	212 l/h @ 5 bar	020014	14 l/h @ 20 bar	005126	126 l/h @ 5 bar
005440	440 l/h @ 5 bar	020011	11 l/h @ 20 bar	003950	950 l/h @ 3 bar
005236	236 l/h @ 5 bar	020006	0,6 l/h @ 20 bar	003713	713 l/h @ 3 bar
005176	176 l/h @ 5 bar			PRIUS D AP 60 HZ	
005088	088 l/h @ 5 bar			100003	3 l/h @ 100 bar
005530	530 l/h @ 5 bar			1001,5	1,5 l/h @ 100 bar
005284	284 l/h @ 5 bar			050014	14 l/h @ 50 bar
005212	212 l/h @ 5 bar			050007	7 l/h @ 50 bar
005106	106 l/h @ 5 bar			0503,5	3,5 l/h @ 50 bar
005M00	1000 l/h @ 5 bar			030026	26 l/h @ 30 bar
005520	520 l/h @ 5 bar			030013	13 l/h @ 30 bar
005750	750 l/h @ 5 bar			030006	6 l/h @ 30 bar
002M00	1000 l/h @ 2 bar			030072	72 l/h @ 30 bar
004520	520 l/h @ 4 bar	PRIUS D AP 60 HZ		030036	36 l/h @ 30 bar
005390	390 l/h @ 5 bar	020025	25 l/h @ 20 bar	030018	18 l/h @ 30 bar
005180	180 l/h @ 5 bar	020012	12 l/h @ 20 bar	020138	138 l/h @ 20 bar
003750	750 l/h @ 3 bar	020009	0,9 l/h @ 20 bar	020080	80 l/h @ 20 bar
005380	380 l/h @ 5 bar	020005	0,5 l/h @ 20 bar	020040	40 l/h @ 20 bar
005290	290 l/h @ 5 bar				
005140	140 l/h @ 5 bar				

MATÉRIAUX TÊTE DE POMPE	
K	PVDF
S	SS (AISI 316 L)
P	PP
C	PVC

	MOTEUR	ALIMENTATION	PHASE
1	0,18Kw	220-240/380-420 - 50 Hz	TRIPHASÉE
2	0,37Kw	220-240/380-420 - 50 Hz	TRIPHASÉE
L	0,55Kw	220-240/380-420 - 50 Hz	TRIPHASÉE
3	0,18Kw	220/380 - 60 Hz	TRIPHASÉE
4	0,37Kw	220/380 - 60 Hz	TRIPHASÉE
6	0,37Kw	230 - 50 Hz	MONOPHASÉE
8	0,55Kw	230 - 50 Hz	MONOPHASÉE
7	0,37Kw	110-115 - 60 Hz	MONOPHASÉE

RÉDUCTEUR	
1	8:1
2	15:1
3	10:1
4	20:1
5	40:1

JOINTS TORIQUES	
V	FKM B
D	Dutral

HUILES TYPES	
MARQUE	REFERENCES
MOBIL	MOBILGEAR 632
SHELL	OMALA OIL 320
BP	ENERGOL GR-XP 320
IP	MELLANA OIL 320
ESSO	SPARTAN EP 320
AGIP	BLASIA 320

Via Donatori di Sangue, 1 - 02100 Rieti (Italy)
+39 074622841 | emecpumps.com

emec SIMPLE AS WATER

Specifications subject to change without notice | R2025

IQNET CERTIFIED MANAGEMENT SYSTEM
qualityaustria SYSTEM CERTIFIED
ISO 9001:2015 No.07728/0
ISO 14001:2015 No.00997/0
ISO 45001:2018 No.01121/0

PRIUS

Pompe doseuse electromécanique à membrane

Fiche technique

SÉRIE "PRIUS" - 50 Hz / ALIMENTATION TRIPHASÉE

TÊTE DOSEUSE EN PVDF

Caractéristiques

- Carcasse en aluminium
- Retour membrane par rappel ressort
- Membrane en PTFE (pleine masse)
- Alimentation.....220-240/380-420 V - Δ/Y
- Conditions ambiantes: ..... -10 ÷ 40°C (14 ÷ 104°F)
- Température du liquide avec tête en PVDF: .....-10 ÷ 65°C (14 ÷ 149°F)*
- Température du liquide avec tête en SS (acier Inox): .....-10 ÷ 90°C (14 ÷ 194°F)*
- Température du liquide avec tête en PP: .....-10 ÷ 40°C (14 ÷ 104°F)
- Classe de l'installation II
- Niveau de bruit.....78 dbA (± 5 dB)
- Protection.....IP 55
- Hauteur maximum d'installation.....3 m
- Capacité du réservoir d'huile.....0.3 l (se référer au tableau ci-contre pour la liste des huiles disponibles)

* Les conditions de températures spécifiées peuvent être dépassées pendant une durées de 15 minutes dans le cadre de processus de stérilisation ou de nettoyages à l'eau chaude.

TÊTE DOSEUSE EN ACIER INOX

ACCESSOIRES

A. INSTALLATION HYDRAULIQUE (disponible sur certains modèles uniquement)
Crépine 1/2"raccordement 13 mm (diamètre interne)
Clapet d'injection 3/4"
Tubing injection 13 x16 PVDF ou 12 X 18 PVC
Tubing aspiration 13 x16 PVDF ou 12 X 18 PVC

B. INSTALLATION HYDRAULIQUE (OPTION)
Crépine 1 1/2" raccordement 18mm (diamètre interne) pour tubing (G1 ½ ''-18mm)
Clapet d'injection 1 1/2"

C. INSTALLATION HYDRAULIQUE (OPTION)
Crépine 1 ½ '' raccordement 30mm (diamètre interne) pour tubing (G1 ½ ''-30mm)
Clapet d'injection 1 1/2"

La pompe avec tête doseuse en Acier Inox n'inclut pas les accessoires.

TÊTE DOSEUSE EN PP

Via Donatori di Sangue, 1 - 02100 Rieti (Italy)
+39 074622841 | emecpumps.com

Specifications subject to change without notice | R2025

emec SIMPLE AS WATER

IQNET CERTIFIED MANAGEMENT SYSTEM

qualityaustria SYSTEM CERTIFIED
ISO 9001:2015 No.07728/0
ISO 14001:2015 No.00997/0
ISO 45001:2018 No.01121/0

PRIUS

Fiche technique

Pompe doseuse electromécanique à membrane

PRIUS - 50 Hz

ALIMENTATION..... 220-240/380-420 V - Δ/Y

PRIUS D 50Hz

PRIUS D 50Hz	Pression bar	Débit l/h	Longueur de la course	Fréquence d'impulsion'	Alimentation	RACCORD TUYAU PVDF	RACCORD TUYAU AISI 316L	RACCORD TUYAU PP	TÊTE DOSEUSE	ACCESSOIRES
010060	10	60	3 mm	175	0,18 kW	1/2″ 13 mm (i.d.)	R1/2″ G1/2″	1/2″ 13 mm (i.d.)	NM	A
010030		30		94						
010024		24		70						
010012		12		35						
010016	10	16	4 mm	35	0,18 kW	1/2″ 13 mm (i.d.)	R1/2″ G1/2″	1/2″ 13 mm (i.d.)		A
010105	10	105	3 mm	175	0,37 kW	3/4″ 13 mm (i.d.)	R3/4″ G3/4″	3/4″ 13 mm (i.d.)	TM	A
010056		56		94						
010042		42		70						
010021		21		35						
007160	7	160	4 mm	175	0,37 kW	3/4″ 13 mm (i.d.)	R3/4″ G3/4″	3/4″ 13 mm (i.d.)		A
007086		86		94						
007064		64		70						
007032		32		35						
005240	5	240	6 mm	175	0,37 kW	3/4″ 18 mm (i.d.)	R3/4″ G3/4″	3/4″ 18 mm (i.d.)		B
005128		128		94						
005096		96		70						
005048		48		35						
005350	5	350	4 mm	175	0,37 kW	G1-1/2″ 30 mm (i.d.)	R1″	G1-1/2″ 30 mm (i.d.)	UM	C
005188		188		94						
005140		140		70						
005070		70		35						
005440	5	440	5 mm	175	0,37 kW	G1-1/2″ 30 mm (i.d.)	R1″	G1-1/2″ 30 mm (i.d.)		
005236		236		94						
005176		176		70						
005088		88		35						
005530	5	530	6 mm	175	0,37 kW	G1-1/2″ 30 mm (i.d.)	R1″	G1-1/2″ 30 mm (i.d.)		
005284		284		94						
005212		212		70						
005106		106		35						
005M00	5	1000	10 mm	175	0,55 kW	G1-1/2″ 30 mm (i.d.)	R1″	G1-1/2″ 30 mm (i.d.)		
005520		520		94	0,37 kW					
005750	5	750	8 mm	175	0,55 kW	G1-1/2″ 30 mm (i.d.)	R1″	G1-1/2″ 30 mm (i.d.)		
002M00	2	1000	10 mm	175	0,37 kW	G1-1/2″ 30 mm (i.d.)	R1″	G1-1/2″ 30 mm (i.d.)		
004520	4	520		94						
005390	5	390		70						
005180		180		35						
003750	3	750	8 mm	175	0,37 kW	G1-1/2″ 30 mm (i.d.)	R1″	G1-1/2″ 30 mm (i.d.)		
005380	5	380		94						
005290		290		70						
005140		140		35						

Via Donatori di Sangue, 1 - 02100 Rieti (Italy)
+39 074622841 | emecpumps.com

Specifications subject to change without notice | R2025

emec SIMPLE AS WATER

IQNET CERTIFIED MANAGEMENT SYSTEM

qualityaustria SYSTEM CERTIFIED
ISO 9001:2015 No.07728/0
ISO 14001:2015 No.00997/0
ISO 45001:2018 No.01121/0

PRIUS

Pompe doseuse electromécanique à membrane

Fiche technique

PRIUS D AP - HAUTE PRESSION

PRIUS D AP 50Hz

PRIUS D AP 50Hz	Pression bar	Débit l/h	Longueur de la course	Fréquence d'impulsion'	Alimentation	RACCORD TUYAU Acier Inox	TÊTE DOSEUSE Modèles
100004	100	4	1.5 mm	175	0,37 kW	3/8"	L1
100002		2		94			
1001,5		1,5		70			
050017	50	17	2 mm	175	0,37 kW	1/2"	M1
050009		9		94			
050005		5		70			
05002,5		2,5		35			
030028	30	28	2 mm	175	0,37 kW	1/2"	N
030015		15		94			
030010		10		70			
030005		5		35			
030076	30	76	4 mm	175	0,37 kW	1/2"	S
030041		41		94			
030030		30		70			
030015		15		35			
020170	20	170	6 mm	175	0,37 kW	3/4"	T
020091		91		94			
020068		68		70			
020034		34		35			
020027	20	27	2 mm	175	0,18 kW	1/2"	N
020014		14		94			
020011		11		70			
020006		0,6		35			

PRIUS D AP 60Hz

PRIUS D AP 60Hz	Pression bar	Débit l/h	Longueur de la course	Fréquence d'impulsion'	Alimentation	RACCORD TUYAU Acier Inox	TÊTE DOSEUSE Modèles
100003	100	3	1.5 mm	175	0,37 kW (220/380 V) ou 0,43 kW (440/480 V)	3/8"	L1
1001,5		1,5		70			
050014	50	14	2 mm	175	0,37 kW (220/380 V) ou 0,43 kW (440/480 V)	1/2"	M1
050007		7		70			
0503,5		3,5		35			
030026	30	26	2 mm	175	0,37 kW (220/380 V) ou 0,43 kW (440/480 V)	1/2"	N
030013		13		70			
030006		6		35			
030072	30	72	4 mm	175	0,37 kW (220/380 V) ou 0,43 kW (440/480 V)	1/2"	S
030036		36		70			
030018		18		35			
020138	20	138	6 mm	175	0,37 kW (220/380 V) ou 0,43 kW (440/480 V)	3/4"	T
020080		80		81			
020040		40		41			
020170	20	170	6 mm	175	0,37 kW	3/4"	T
020091		91		94			
020068		68		70			
020034		34		35			
020025	20	25	2 mm	175	0,18 kW	1/2"	N
020012		12		94			
020009		0,9		70			
020005		0,5		35			

Via Donatori di Sangue, 1 - 02100 Rieti (Italy)
+39 074622841 | emecpumps.com

Specifications subject to change without notice | R2025

emec SIMPLE AS WATER

IQNET CERTIFIED MANAGEMENT SYSTEM
qualityaustria SYSTEM CERTIFIED
ISO 9001:2015 No.07728/0
ISO 14001:2015 No.00997/0
ISO 45001:2018 No.01121/0

PRIUS

Pompe doseuse electromécanique à membrane

Fiche technique

SÉRIE "PRIUS" - 60 HZ / ALIMENTATION TRIPHASÉE

TÊTE DOSEUSE EN PVDF

TÊTE DOSEUSE EN ACIER INOX

TÊTE DOSEUSE EN PP

Caractéristiques

- Carcasse en aluminium
- Retour membrane par rappel ressort
- Membrane en PTFE (pleine masse)
- Alimentation: 220/380 V, 440-480 V, 110-115 V
- Conditions ambiantes: .....-10 ÷ 40°C (14 ÷ 104°F)
- Température du liquide avec tête en PVDF: .....-10 ÷ 65°C (14 ÷ 149°F)*
- Température du liquide avec tête en SS (acier Inox): .....-10 ÷ 90°C (14 ÷ 194°F)*
- Température du liquide avec tête en PP: .....-10 ÷ 40°C (14 ÷ 104°F)
- Classe de l'installation II
- Niveau de bruit.....78 dbA (± 5 dB)
- Protection.....IP 55
- Hauteur maximum d'installation.....3 m
- Capacité du réservoir d'huile.....0.3 l (se référer au tableau ci-contre pour la liste des huiles disponibles)

* Les conditions de températures spécifiées peuvent être dépassées pendant une durées de 15 minutes dans le cadre de processus de stérilisation ou de nettoyages à l'eau chaude.

Via Donatori di Sangue, 1 - 02100 Rieti (Italy)
+39 074622841 | emecpumps.com

Specifications subject to change without notice | R2025

emec SIMPLE AS WATER

IQNET CERTIFIED MANAGEMENT SYSTEM

qualityaustria SYSTEM CERTIFIED
ISO 9001:2015 No.07728/0
ISO 14001:2015 No.00997/0
ISO 45001:2018 No.01121/0

PRIUS

Pompe doseuse electromécanique à membrane

Fiche technique

PRIUS - 60 Hz

Alimentation ..... 220/380 V - Δ/Y - triphasée
Alimentation ..... 440/480 V - Y - triphasée
Alimentation ..... 110-115 V - monophasée

PRIUS D 60 Hz

PRIUS D 60 HZ	Pression bar	Débit l/h	Longueur de la course	Fréquence d'impul-sion'	Alimentation	RACCORD TUYAU			TÊTE DOSEUSE	ACCESSOIRES
						PVDF	SS	PP	Modèles	
010055	10	55	3 mm	175	0,18 kW (220/380 V) ou 0,21 kW (440/480 V)	1/2" 13 mm (i.d.)	R1/2" G1/2"	1/2" 13 mm (i.d.)	NM	A
010027		27		87						
010014		14		44						
010100	10	100	3 mm	175	0,37 kW (220/380 V) ou 0,43 kW (440/480 V)	3/4" 13 mm (i.d.)	R3/4" G3/4"	3/4" 13 mm (i.d.)	TM	A
010050		50		87						
010025		25		44						
007150	7	150	4 mm	175	0,37 kW (220/380 V) ou 0,43 kW (440/480 V)	3/4" 13 mm (i.d.)	R3/4" G3/4"	3/4" 13 mm (i.d.)		A
007075		75		87						
007037		37		44						
005230	5	230	6 mm	175	0,37 kW (220/380 V) ou 0,43 kW (440/480 V)	3/4" 18 mm (i.d.)	R3/4" G3/4"	3/4" 18 mm (i.d.)		B
005115		115		87						
005057		57		44						
005335	5	335	4 mm	175	0,37 kW (220/380 V) ou 0,43 kW (440/480 V)	G1-1/2" 30 mm (i.d.)	R1"	G1-1/2" 30 mm (i.d.)	UM	C
005165		165		87						
005084		84		44						
005420	5	420	5 mm	175	0,37 kW (220/380 V) ou 0,43 kW (440/480 V)	G1-1/2" 30 mm (i.d.)	R1"	G1-1/2" 30 mm (i.d.)		C
005210		210		87						
005105		105		44						
005505	5	505	6 mm	175	0,37 kW (220/380 V) ou 0,43 kW (440/480 V)	G1-1/2" 30 mm (i.d.)	R1"	G1-1/2" 30 mm (i.d.)		C
005250		250		87						
005126		126		44						
003950	3	950	10 mm	175	0,37 kW (220/380 V) ou 0,43 kW (440/480 V)	G1-1/2" 30 mm (i.d.)	R1"	G1-1/2" 30 mm (i.d.)	UM	C
003713		713	8 mm	175						

ACCESSOIRES

A. INSTALLATION HYDRAULIQUE (disponible sur certains modèles uniquement)
Crépine 1/2"raccordement 13 mm (diamètre interne)
Clapet d'injection 3/4"
Tubing injection 13 x16 PVDF ou 12 X 18 PVC
Tubing aspiration 13 x16 PVDF ou 12 X 18 PVC

B. INSTALLATION HYDRAULIQUE (OPTION)
Crépine 1 1/2" raccordement 18mm (diamètre interne) pour tubing (G1 ½ ''-18mm)
Clapet d'injection 1 1/2"

C. INSTALLATION HYDRAULIQUE (OPTION)
Crépine 1 ½ '' raccordement 30mm (diamètre interne) pour tubing (G1 ½ ''-30mm)
Clapet d'injection 1 1/2"

La pompe avec tête doseuse en Acier Inox n'inclut pas les accessoires.

Via Donatori di Sangue, 1 - 02100 Rieti (Italy)
+39 074622841 | emecpumps.com

Specifications subject to change without notice | R2025

emec SIMPLE AS WATER

IQNET CERTIFIED MANAGEMENT SYSTEM
qualityaustria SYSTEM CERTIFIED
ISO 9001:2015 No.07728/0
ISO 14001:2015 No.00997/0
ISO 45001:2018 No.01121/0

PRIUS

Fiche technique

Pompe doseuse electromécanique à membrane

SÉRIE “PRIUS” - 50 Hz / ALIMENTATION MONOPHASÉE

TÊTE DOSEUSE EN PVDF

Caractéristiques

- Carcasse en aluminium
- Retour membrane par rappel ressort
- Membrane en PTFE (pleine masse)
- Alimentation 220-240 V - connexion Δ/Y
- Conditions ambiantes: .....-10 ÷ 40°C (14 ÷ 104°F)
- Température du liquide avec tête en PVDF: .....-10 ÷ 65°C (14 ÷ 149°F)*
- Température du liquide avec tête en SS (acier Inox): .....-10 ÷ 90°C (14 ÷ 194°F)*
- Température du liquide avec tête en PP: .....-10 ÷ 40°C (14 ÷ 104°F)
- Classe de l’installation II
- Niveau de bruit.....78 dbA (± 5 dB)
- Protection.....IP 55
- Hauteur maximum d’installation.....3 m
- Capacité du réservoir d’huile. .....0.3 l (se référer au tableau ci-contre pour la liste des huiles disponibles)

* Les conditions de températures spécifiées peuvent être dépassées pendant une durées de 15 minutes dans le cadre de processus de stérilisation ou de nettoyages à l’eau chaude.

TÊTE DOSEUSE EN ACIER INOX

TÊTE DOSEUSE EN PP

Via Donatori di Sangue, 1 - 02100 Rieti (Italy)
+39 074622841 | emecpumps.com

Specifications subject to change without notice | R2025

emec SIMPLE AS WATER

IQNET CERTIFIED MANAGEMENT SYSTEM

qualityaustria SYSTEM CERTIFIED

ISO 9001:2015 No.07728/0
ISO 14001:2015 No.00997/0
ISO 45001:2018 No.01121/0

PRIUS

Pompe doseuse electromécanique à membrane

Fiche technique

PRIUS - 50 Hz

ALIMENTATION ..... 220-240 V

PRIUS D 50 Hz / SINGLE-PHASE MOTOR

PRIUS D 50 MON	Pression bar	Débit l/h	Longueur de la course	Fréquence d'impulsion'	Alimentation	RACCORD TUYAU			TÊTE DOSEUSE	ACCESSOIRES
						PVDF	Acier Inox	PP	Modèles	
010060	10	60	3 mm	175	0,37 kW	1/2" 13 mm (i.d.)	R1/2" G1/2"	1/2" 13 mm (i.d.)	NM	A
010030		30		94						
010024		24		70						
010012		12		35						
010105	10	105	3 mm	175	0,37 kW	3/4" 13 mm (i.d.)	R3/4" G3/4"	3/4" 13 mm (i.d.)	TM	A
010056		56		94						
010042		42		70						
010021		21		35						
007160	7	160	4 mm	175	0,37 kW	3/4" 13 mm (i.d.)	R3/4" G3/4"	3/4" 13 mm (i.d.)		A
007086		86		94						
007064		64		70						
007032		32		35						
005240	5	240	6 mm	175	0,37 kW	3/4" 18 mm (i.d.)	R3/4" G3/4"	3/4" 18 mm (i.d.)		B
005128		128		94						
005096		96		70						
005048		48		35						
005350	5	350	4 mm	175	0,55 kW	G1-1/2" 30 mm (i.d.)	R1"	G1-1/2" 30 mm (i.d.)	UM	C
005188		188		94						
005140		140		70						
005070		70		35						
005440	5	440	5 mm	175	0,55 kW	G1-1/2" 30 mm (i.d.)	R1"	G1-1/2" 30 mm (i.d.)		C
005236		236		94						
005176		176		70						
005088		88		35						
005530	5	530	6 mm	175	0,55 kW	G1-1/2" 30 mm (i.d.)	R1"	G1-1/2" 30 mm (i.d.)		C
005284		284		94						
005212		212		70						
005106		106		35						

ACCESSOIRES

A. INSTALLATION HYDRAULIQUE (disponible sur certains modèles uniquement)
Crépine 1/2"raccordement 13 mm (diamètre interne)
Clapet d'injection 3/4"
Tubing injection 13 x16 PVDF ou 12 X 18 PVC
Tubing aspiration 13 x16 PVDF ou 12 X 18 PVC

B. INSTALLATION HYDRAULIQUE (OPTION)
Crépine 1 1/2" raccordement 18mm (diamètre interne) pour tubing (G1 ½ ''-18mm)
Clapet d'injection 1 1/2"

C. INSTALLATION HYDRAULIQUE (OPTION)
Crépine 1 ½ '' raccordement 30mm (diamètre interne) pour tubing (G1 ½ ''-30mm)
Clapet d'injection 1 1/2"

La pompe avec tête doseuse en Acier Inox n'inclut pas les accessoires.

Via Donatori di Sangue, 1 - 02100 Rieti (Italy)
+39 074622841 | emecpumps.com

emec SIMPLE AS WATER

Specifications subject to change without notice | R2025

IQNET CERTIFIED MANAGEMENT SYSTEM
qualityaustria SYSTEM CERTIFIED
ISO 9001:2015 No.07728/0
ISO 14001:2015 No.00997/0
ISO 45001:2018 No.01121/0

Dimensions

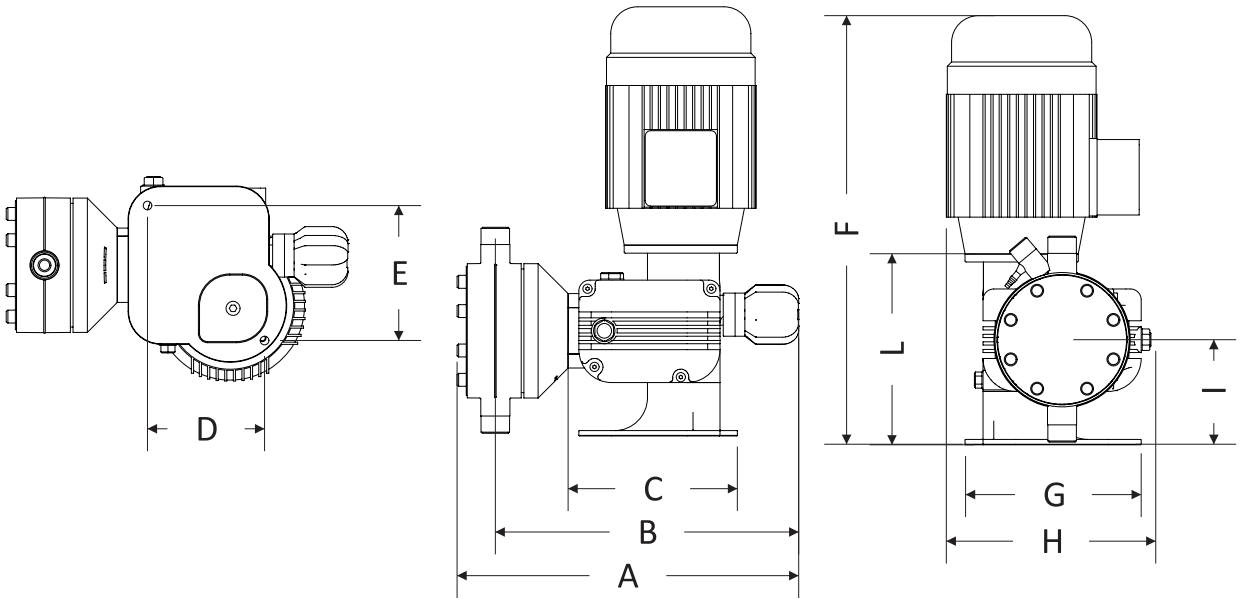

POIDS ET DIMENSIONS SONT LIÉS AUX MODÈLES AVEC TÊTE DE POMPE PVDF ET PVC.

DIMENSIONS (mm)			
	TÊTE EN PVDF (NM)	TÊTE EN PVDF (TM)	TÊTE EN PVC (UM)
A	~ 320	~ 320	~ 340
B	~ 280	~ 315	~ 320
C	157	157	157
L	177	220	300
G	163	163	180
H	~ 190	~ 190	~ 190
I	97,5	110	150
F	~ 390	~ 390	~ 390
E	125,2	125,2	125,2
D	108,6	108,6	108,6
∅ es trous de fixations	8	8	8

PRIUS

Pompe doseuse electromécanique à membrane

Fiche technique

EMBALLAGE			
50 Hz	**60 Hz**	Poids	Dimensions
010060	**010055**	18 Kg	60x80x50 cm
010105	**010100**	20 Kg	
007160	**007150**	20 Kg	
005240	**005230**	20 Kg	
005350	**005335**	21 Kg	
005440	**005420**	21 Kg	
005530	**005505**	21 Kg	
010030	**010027**	18 Kg	
010056	**010050**	20 Kg	
007086	**007075**	20 Kg	
005128	**005115**	20 Kg	
005188	**005165**	21 Kg	
005236	**005210**	21 Kg	
005284	**005250**	21 Kg	
010024	/	18 Kg	
010042	/	20 Kg	
007064	/	20 Kg	
005096	/	20 Kg	
005140	/	21 Kg	
005176	/	21 Kg	
005212	/	21 Kg	

POIDS ET DIMENSIONS SONT LIÉS AUX MODÈLES AVEC TÊTE DE POMPE PVDF ET PVC.

POIDS			
50 Hz	**60 Hz**	tot.	sans motor
010060	**010055**	12,30 Kg	8,00 Kg
010105	**010100**	14,30 Kg	8,00 Kg
007160	**007150**	14,30 Kg	8,00 Kg
005240	**005230**	14,30 Kg	8,00 Kg
005350	**005335**	15,60 Kg	9,30 Kg
005440	**005420**	15,60 Kg	9,30 Kg
005530	**005505**	15,60 Kg	9,30 Kg
010030	**010027**	12,30 Kg	8,00 Kg
010056	**010050**	14,30 Kg	8,00 Kg
007086	**007075**	14,30 Kg	8,00 Kg
005128	**005115**	14,30 Kg	8,00 Kg
005188	**005165**	15,60 Kg	9,30 Kg
005236	**005210**	15,60 Kg	9,30 Kg
005284	**005250**	15,60 Kg	9,30 Kg
010024	/	12,30 Kg	8,00 Kg
010042	/	14,30 Kg	8,00 Kg
007064	/	14,30 Kg	8,00 Kg
005096	/	14,30 Kg	8,00 Kg
005140	/	15,60 Kg	9,30 Kg
005176	/	15,60 Kg	9,30 Kg
005212	/	15,60 Kg	9,30 Kg

Via Donatori di Sangue, 1 - 02100 Rieti (Italy)
+39 074622841 | emecpumps.com

Specifications subject to change without notice | R2025

emec SIMPLE AS WATER

IQNET CERTIFIED MANAGEMENT SYSTEM
qualityaustria SYSTEM CERTIFIED
ISO 9001:2015 No.07728/0
ISO 14001:2015 No.00997/0
ISO 45001:2018 No.01121/0