PRIUS D MF

POMPE DOSEUSE MULTIFONCTION ELECTROMECANIQUE A MEMBRANE

Data Sheet

La pompe doseuse électromécanique à membrane équipée d'un rappel ressort, combine fiabilité, résistance chimique et large gamme de débit lui permettant de répondre à un grand nombre d'applications.

- Pompe à moteur multifonction avec variateur de vitesse intégré
- Mode de fonctionnement
  - Constant
  - l/h
  - Proportionnel à des impulsions
  - ppm
  - %
  - ml/q
  - batch
  - Proportionnel analogique en courant 0/4-20 mA
  - Proportionnel analogique en tension 0-10 V
  - Temporisé
  - Hebdomadaire
  - Travail et pause
- Contrôle de niveau
- Alarms
- Stand-by
- Double position de l'unité électronique (position de la boite de transmission par défaut ou alternative)
- Membrane en PTFE (pleine masse)
- Carcasse en aluminium
- Retour membrane par rappel ressort
- Tête doseuse (en PVDF at PP) avec purge manuelle
- Réglage de la course
- Pièces hydrauliques disponible en plusieurs dimensions et matériaux
- Clapet antiretour à double bille
- Moteur tropicalisé
- Modbus en option

L'écran dispose d'un rétroéclairage à quatre couleurs qui met en évidence : la couleur rouge alarme, la couleur verte fonctionnement normal, la couleur jaune attention, la couleur blanche veille/arrêt

PR1US MULTIFUNCTION

Configuration

Classe d'isolation F
IE efficacité énergétique 1

CIRCUIT ÉLECTRIQUE	
MF	Multifonction 230 VAC
M1	Multifonction 115 VAC
MM	Multifonction+Modbus

PERSONN. | EMBALLAGE | PROGRESSIF

P	D	M	F	0	1	0	0	6	0	M	V	1	2	0	0	N	0	0	0

BAR | L/H | COULEUR

DÉBIT			
PRIUS D MF		PRIUS D MF AP	
010060	60 l/h @ 10 bar	100004	4 l/h @ 100 bar
010030	30 l/h @ 10 bar	100002	2 l/h @ 100 bar
010024	24 l/h @ 10 bar	1001,5	1,5 l/h @ 100 bar
010012	12 l/h @ 10 bar	050017	17 l/h @ 50 bar
010016	16 l/h @ 10 bar	050009	9 l/h @ 50 bar
010105	105 l/h @ 10 bar	050005	5 l/h @ 50 bar
010056	56 l/h @ 10 bar	05002,5	2,5 l/h @ 50 bar
010042	42 l/h @ 10 bar	030028	28 l/h @ 30 bar
010021	21 l/h @ 10 bar	030015	15 l/h @ 30 bar
007160	160 l/h @ 7 bar	030010	30 l/h @ 10 bar
007086	86 l/h @ 7 bar	030005	5 l/h @ 30 bar
007064	64 l/h @ 7 bar	030076	76 l/h @ 30 bar
007032	32 l/h @ 7 bar	030041	41 l/h @ 30 bar
005240	240 l/h @ 5 bar	030030	30 l/h @ 30 bar
005128	128 l/h @ 5 bar	030015	15 l/h @ 30 bar
005096	96 l/h @ 5 bar		
005048	48 l/h @ 5 bar	020091	91 l/h @ 20 bar
005350	350 l/h @ 5 bar	020068	68 l/h @ 20 bar
005188	188 l/h @ 5 bar	020034	34 l/h @ 20 bar
005140	140 l/h @ 5 bar		
005070	212 l/h @ 5 bar		
005440	440 l/h @ 5 bar		
005236	236 l/h @ 5 bar		
005176	176 l/h @ 5 bar		
005088	088 l/h @ 5 bar		
005530	530 l/h @ 5 bar		
005284	284 l/h @ 5 bar		
005212	212 l/h @ 5 bar		
005106	106 l/h @ 5 bar		
002M00	1000 l/h @ 2 bar		
004520	520 l/h @ 4 bar		
005390	390 l/h @ 5 bar		
005180	180 l/h @ 5 bar		
003750	750 l/h @ 3 bar		
005380	380 l/h @ 5 bar		
005290	290 l/h @ 5 bar		

UMS PUMP HEAD MATERIAL	
M	SS
U	PVDF
V	PP

NM/TM PUMP HEAD MATERIAL	
K	PVDF
P	PP
S	SS

	MOTEUR
2	0,37Kw

RÉDUCTEUR	
1	8:1
2	15:1
3	10:1
4	20:1
5	40:1

JOINTS TORIQUES	
V	FKM B
D	Dutral

HUILES TYPES	
MARQUE	REFERENCES
MOBIL	MOBILGEAR 632
SHELL	OMALA OIL 320
BP	ENERGOL GR-XP 320
IP	MELLANA OIL 320
ESSO	SPARTAN EP 320
AGIP	BLASIA 320

Via Donatori di Sangue, 1 - 02100 Rieti (Italy)
+39 074622841 | emecpumps.com

emec SIMPLE AS WATER

Specifications subject to change without notice | R2025

IQNET CERTIFIED MANAGEMENT SYSTEM
qualityaustria SYSTEM CERTIFIED
ISO 9001:2015 No.07728/0
ISO 14001:2015 No.00997/0
ISO 45001:2018 No.01121/0

"PRIUS D MF" - ALIMENTATION MONOPHASÉE

Caractéristiques

- Carcasse en aluminium
- Retour membrane par rappel ressort
- Membrane en PTFE (pleine masse)
- Alimentation.....220-240
- Conditions ambiantes: ..... -10 ÷ 40°C (14 ÷ 104°F)
- Température du liquide avec tête en PVDF: .....-10 ÷ 65°C (14 ÷ 149°F)*
- Température du liquide avec tête en SS (acier Inox): .....-10 ÷ 90°C (14 ÷ 194°F)*
- Température du liquide avec tête en PP: .....-10 ÷ 40°C (14 ÷ 104°F)
- Classe de l'installation II
- Niveau de bruit.....78 dbA (± 5 dB)
- Protection.....IP 55
- Hauteur maximum d'installation.....3 m
- Capacité du réservoir d'huile.....0.3 l (se référer au tableau ci-contre pour la liste des huiles disponibles)

* Les conditions de températures spécifiées peuvent être dépassées pendant une durées de 15 minutes dans le cadre de processus de stérilisation ou de nettoyages à l'eau chaude.

TÊTE DOSEUSE EN PVDF

TÊTE DOSEUSE EN ACIER INOX

TÊTE DE POMPE EN PP

PRIUS D MF

Data Sheet

POMPE DOSEUSE MULTIFONCTION ELECTROMECANIQUE A MEMBRANE

PRIUS D MF

PRIUS D MF

PRIUS D MF	Pression bar	Débit l/h	Longueur de la course	Fréquence d'impulsion'	Alimentation	RACCORD TUYAU			TÊTE DOSEUSE	ACCESSOIRES
						PVDF	Acier Inox	PP	Modèles	
010060	10	60	3 mm	175	0,37 kW	1/2" 13 mm (i.d.)	R1/2" G1/2"	1/2" 13 mm (i.d.)	NM	A
010030		30		94						
010024		24		70						
010012		12		35						
010016	10	16	4 mm	35	0,37 kW	1/2" 13 mm (i.d.)	R1/2" G1/2"	1/2" 13 mm (i.d.)	NM	A
010105	10	105	3 mm	175	0,37 kW	3/4" 13 mm (i.d.)	R3/4" G3/4"	3/4" 13 mm (i.d.)	TM	A
010056		56		94						
010042		42		70						
010021		21		35						
007160	7	160	4 mm	175	0,37 kW	3/4" 13 mm (i.d.)	R3/4" G3/4"	3/4" 13 mm (i.d.)		A
007086		86		94						
007064		64		70						
007032		32		35						
005240	5	240	6 mm	175	0,37 kW	3/4" 18 mm (i.d.)	R3/4" G3/4"	3/4" 18 mm (i.d.)		B
005128		128		94						
005096		96		70						
005048		48		35						
005350	5	350	4 mm	175	0,37 kW	G1-1/2" 30 mm (i.d.)	R1"	G1-1/2" 30 mm (i.d.)	UM	C
005188		188		94						
005140		140		70						
005070		70		35						
005440	5	440	5 mm	175	0,37 kW	G1-1/2" 30 mm (i.d.)	R1"	G1-1/2" 30 mm (i.d.)		
005236		236		94						
005176		176		70						
005088		88		35						
005530	5	530	6 mm	175	0,37 kW	G1-1/2" 30 mm (i.d.)	R1"	G1-1/2" 30 mm (i.d.)		
005284		284		94						
005212		212		70						
005106		106		35						
002M00	2	1000	10 mm	175	0,37 kW	G1-1/2" 30 mm (i.d.)	R1"	G1-1/2" 30 mm (i.d.)		
004520	4	520		94						
005390	5	390		70						
005180		180		35						
003750	3	750	8 mm	175	0,37 kW	G1-1/2" 30 mm (i.d.)	R1"	G1-1/2" 30 mm (i.d.)		
005380	5	380		94						
005290		290		70						
005140		140		35						

ACCESSOIRES

A. INSTALLATION HYDRAULIQUE
Crépine 1/2"raccordement 13 mm (diamètre interne)
Clapet d'injection 3/4"
Tubing injection 13 x16 PVDF ou 12 X 18 PVC
Tubing aspiration 13 x16 PVDF ou 12 X 18 PVC

B. INSTALLATION HYDRAULIQUE (OPTION)
Crépine 1 1/2" raccordement 18mm (diamètre interne) pour tubing (G1 ½ ''-18mm)
Clapet d'injection 1 1/2"

C. INSTALLATION HYDRAULIQUE (OPTION)
Crépine 1 ½ '' raccordement 30mm (diamètre interne) pour tubing (G1 ½ ''-30mm)
Clapet d'injection 1 1/2"

La pompe avec tête doseuse en Acier Inox n'inclut pas les accessoires.

En l'emballage de tous les modèles sont toujours inclus:
SONDE NIVEAU
CABLE (INPUT) ENTRÉE / STANDBY
CABLE (SORTIE) ALARM

Via Donatori di Sangue, 1 - 02100 Rieti (Italy)
+39 074622841 | emecpumps.com

emec SIMPLE AS WATER

Specifications subject to change without notice | R2025

IQNET CERTIFIED MANAGEMENT SYSTEM
qualityaustria SYSTEM CERTIFIED
ISO 9001:2015 No.07728/0
ISO 14001:2015 No.00997/0
ISO 45001:2018 No.01121/0

PRIUS D MF

Data Sheet

POMPE DOSEUSE MULTIFONCTION ELECTROMECANIQUE A MEMBRANE

PRIUS D MF - HAUTE PRESSION

PRIUS D MF AP / HAUTE PRESSION							
PRIUS D MF AP	**Pression bar**	**Débit l/h**	**Longueur de la course**	**Fréquence d'impulsion'**	**Alimentation**	**RACCORD TUYAU**	**TÊTE DOSEUSE**
						Acier Inox	**Modèles**
100004	100	4	1.5 mm	175	0,37 kW	3/8"	L1
100002		2		94			
1001,5		1,5		70			
050017	50	17	2 mm	175	0,37 kW	1/2"	M1
050009		9		94			
050005		5		70			
05002,5		2,5		35			
030028	30	28	2 mm	175	0,37 kW	1/2"	N
030015		15		94			
030010		10		70			
030005		5		35			
030076	30	76	4 mm	175	0,37 kW	1/2"	S
030041		41		94			
030030		30		70			
030015		15		35			
	20		6 mm		0,37 kW	3/4"	T
020091		91		94			
020068		68		70			
020034		34		35			

Dimensions

POIDS ET DIMENSIONS SONT LIÉS AUX MODÈLES AVEC TÊTE DE POMPE UM

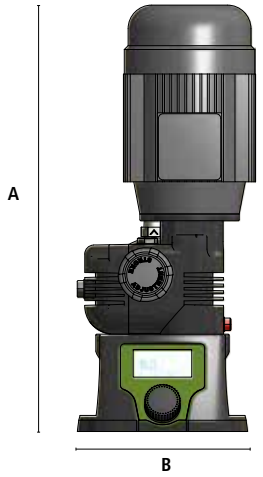

DIMENSIONS (mm)	
	TÊTE UM (EN PP)
A	440 (0,37 kW) , 540 (0,55 kW)
B	200
C	340
D	340
E	200
F	140
G	160
∅ es trous de fixations	8
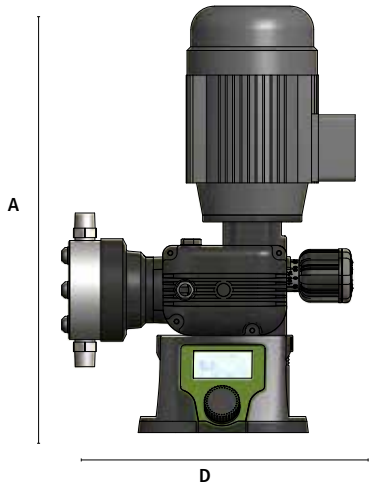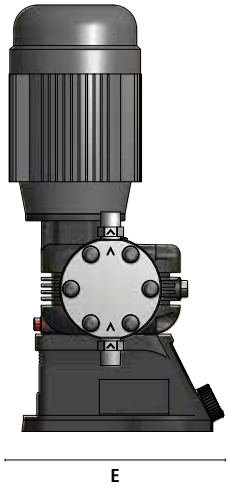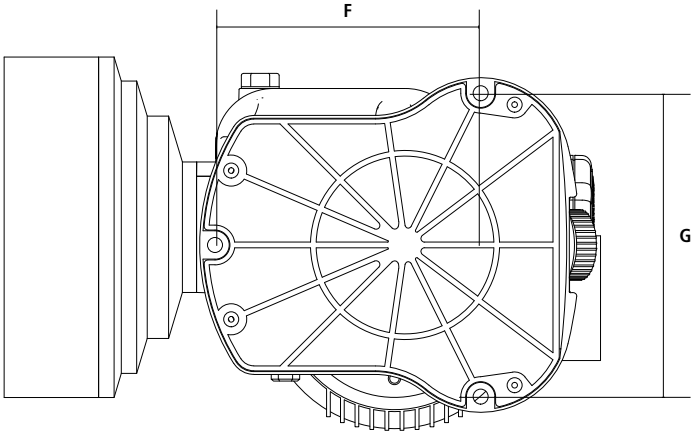
POIDS (kg)	
TÊTE EN PP	16
TÊTE EN ACIER INOX	25