PRIUS P

Pompe doseuse electromécanique à piston

Fiche technique

La pompe doseuse électromécanique à piston PRIUS P combine fiabilité, résistance chimique et large gamme de débit lui permettant de répondre à un grand nombre d'applications.

- Alimentation triphasée
- Pompe électromécanique à piston en céramique (SIALOX96) ou Acier Inox (AISI316)
- Carcasse en aluminium (revêtement en Époxy)
- Tête doseuse avec purge manuelle
- Pièces hydrauliques disponible en plusieurs dimensions et matériaux
- Moteur triphasé tropicalisé

Classe d'isolation F
IE efficacité énergétique 1

Configuration

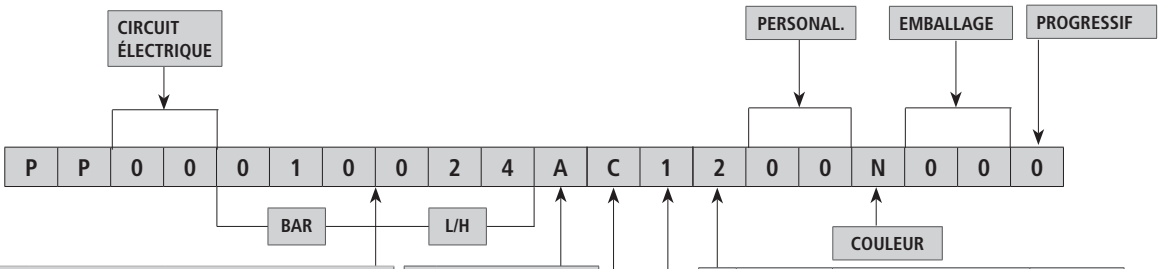

DÉBIT			
50 Hz		60 Hz	
010024	24 l/h @ 10 bar	010023	23 l/h @ 10 bar
010013	13 l/h @ 10 bar	010011	11 l/h @ 10 bar
010010	10 l/h @ 10 bar	010005	5 l/h @ 10 bar
010005	5 l/h @ 10 bar	010076	76 l/h @ 10 bar
010080	80 l/h @ 10 bar	010038	38 l/h @ 10 bar
010043	43 l/h @ 10 bar	010019	126 l/h @ 10 bar
010032	32 l/h @ 10 bar	010126	126 l/h @ 10 bar
010016	16 l/h @ 10 bar	010063	63 l/h @ 10 bar
010130	130 l/h @ 10 bar	010031	31 l/h @ 10 bar
010070	70 l/h @ 10 bar	010195	195 l/h @ 10 bar
010052	52 l/h @ 10 bar	010097	97 l/h @ 10 bar
010026	26 l/h @ 10 bar	010048	48 l/h @ 10 bar
010210	210 l/h @ 10 bar	010300	300 l/h @ 10 bar
010113	113 l/h @ 10 bar	010150	150 l/h @ 10 bar
010084	84 l/h @ 10 bar	010075	75 l/h @ 10 bar
010042	42 l/h @ 10 bar	007469	469 l/h @ 7 bar
010320	320 l/h @ 10 bar	007234	234 l/h @ 7 bar
010172	172 l/h @ 10 bar	007117	117 l/h @ 7 bar
010128	128 l/h @ 10 bar		
010064	64 l/h @ 10 bar		
007273	273 l/h @ 7 bar		
007203	203 l/h @ 7 bar		
007101	101 l/h @ 7 bar		

MATÉRIEL corps et piston	
D	PP + céramique (SIALOX 96)
E	Acier Inox (AISI316L) + Acier Inox (AISI420)

	MOTEUR	ALIMENTATION	PHASE
1	0,18Kw	220-240 V - 50 Hz	TRIPHASÉE
2	0,37Kw	220-240 V - 50 Hz	TRIPHASÉE
3	0,18Kw	220/380 - 60 Hz	TRIPHASÉE
4	0,37Kw	220/380 - 60 Hz	TRIPHASÉE

RÉDUCTEUR	
1	8:1
2	15:1
4	20:1

O RING	
V	FKM B
D	Dutral
W	WAX

Via Donatori di Sangue, 1 - 02100 Rieti (Italy)
+39 074622841 | emecpumps.com

Specifications subject to change without notice | R2025

emec SIMPLE AS WATER

IQNET CERTIFIED MANAGEMENT SYSTEM
qualityaustria SYSTEM CERTIFIED
ISO 9001:2015 No.07728/0
ISO 14001:2015 No.00997/0
ISO 45001:2018 No.01121/0

PRIUS P

Pompe doseuse electromécanique à piston

Fiche technique

"PRIUS P" - 50 Hz / ALIMENTATION TRIPHASÉE

Caractéristiques

- Alimentation triphasée
- Pompe électromécanique à piston en céramique (SIALOX96) ou Acier Inox (AISI420)
- Carcasse en aluminium (revêtement en Époxy)
- ALIMENTATION 50HZ triphasée: 220-240/380-420 V - connexion Δ/Y
- Conditions ambiantes: -10 ÷ 40°C (14 ÷ 104°F)
- Température du liquide avec tête en SS (acier Inox): -10 ÷ 90°C (14 ÷ 194°F)*
- Température du liquide avec tête en PP: -10 ÷ 40°C (14 ÷ 104°F)
- Classe de l'installation II
- Niveau de bruit..... 78 dbA (± 5 dB)
- Protection..... IP 55
- Hauteur maximum d'installation..... 3 m

* Les conditions de températures spécifiées peuvent être dépassées pendant une durées de 15 minutes dans le cadre de processus de stérilisation ou de nettoyages à l'eau chaude.

ALIMENTATION

0,18 kW: triphasée 0,18KW 1350G
0,37 kW: triphasée 0,37KW 230/400V 1400G

PRIUS P TÊTE DOSEUSE EN PP

PRIUS P TÊTE DOSEUSE EN ACIER INOX

Via Donatori di Sangue, 1 - 02100 Rieti (Italy)
+39 074622841 | emecpumps.com

Specifications subject to change without notice | R2025

emec SIMPLE AS WATER

IQNET CERTIFIED MANAGEMENT SYSTEM

qualityaustria SYSTEM CERTIFIED
ISO 9001:2015 No.07728/0
ISO 14001:2015 No.00997/0
ISO 45001:2018 No.01121/0

PRIUS P TÊTE DOSEUSE EN PP À PISTON EN CÉRAMIQUE (SIALOX96)

50 HZ / 3-PHASE MOTOR

PRIUS P 50 Hz								
LONGUEUR	**PISTON diam. (mm)**	**PRIUS P 50 Hz**	**Fréquence d'impulsion'**	**Pression bar**	**Débit l/h**	**Alimentation**	**RACCORD TUBE PP**	**KIT INSTALLATION**
15 mm	14	**010024**	175	10	24	0,18 kW	G1/2" 12x18	A
		010013	94		13			
		010010	70		10			
		010005	35		5			
	25	**010080**	175	10	80	0,18 kW	G1/2" 12x18	A
		010043	94		43			
		010032	70		32			
		010016	35		16			
	32	**010130**	175	10	130	0,18 kW	G1/2" 12x18	A
		010070	94		70			
		010052	70		52			
		010026	35		26			
	40	**010210**	175	10	210	0,37 kW	G3/4" d.i. 18 mm	B
		010113	94		113			
		010084	70		84			
		010042	35		42			
	50	**010320**	175	10	320	0,37 kW	G3/4" d.i. 18 mm	B
		010172	94		172			
		010128	70		128			
		010064	35		64			

PRIUS P

Fiche technique

Pompe doseuse electromécanique à piston

PRIUS P TÊTE DOSEUSE EN ET PISTON EN ACIER INOX

50 HZ / 3-PHASE MOTOR

Stainless Steel pump does not fit installation kit.

PRIUS P 50 Hz							
LONGUEUR	**PISTON diam. (mm)**	**PRIUS P 50 Hz**	**Fréquence d'impulsion'**	**Pression bar**	**Débit l/h**	**Alimentation**	**RACCORD TUBE SS**
15 mm	14	**010024**	175	10	24	0,18 kW	R1/2"
		010013	94		13		
		010010	70		10		
		010005	35		5		
	25	**010080**	175	10	80	0,18 kW	R1/2"
		010043	94		43		
		010032	70		32		
		010016	35		16		
	32	**010130**	175	10	130	0,18 kW	R1/2"
		010070	94		70		
		010052	70		52		
		010026	35		26		
	40	**010210**	175	10	210	0,37 kW	R3/4"
		010113	94		113		
		010084	70		84		
		010042	35		42		
	50	**010320**	175	10	320	0,37 kW	R3/4"
		010172	94		172		
		010128	70		128		
		010064	35		64		
	63			7			R1"
		007273	94		273	0,37 kW	
		007203	70		203		
		007101	35		101		

Via Donatori di Sangue, 1 - 02100 Rieti (Italy)
+39 074622841 | emecpumps.com

Specifications subject to change without notice | R2025

emec SIMPLE AS WATER

IQNET CERTIFIED MANAGEMENT SYSTEM
qualityaustria SYSTEM CERTIFIED
ISO 9001:2015 No.07728/0
ISO 14001:2015 No.00997/0
ISO 45001:2018 No.01121/0

PRIUS P

Fiche technique

Pompe doseuse electromécanique à piston

PRIUS P TÊTE DOSEUSE EN PP À PISTON EN CÉRAMIQUE (SIALOX96)

60 HZ / 3-PHASE MOTOR

PRIUS P 60 Hz								
LONGUEUR	PISTON diam. (mm)	PRIUS P 60 Hz	Fréquence d'impulsion'	Pression bar	Débit l/h	Alimentation	RACCORD TUBE PP	KIT INSTALLATION
15 mm	14	**010023**	175	10	23	0,18 kW	G1/2" 12x18	A
		010011	87		11			
		010005	44		5			
	25	**010076**	175	10	76	0,18 kW	G1/2" 12x18	A
		010038	87		38			
		010019	44		19			
	32	**010126**	175	10	126	0,18 kW	G1/2" 12x18	A
		010063	87		63			
		010031	44		31			
	40	**010195**	175	10	195	0,37 kW	G3/4" d.i. 18 mm	B
		010097	87		97			
		010048	44		48			
	50	**010300**	175	10	300	0,37 kW	G3/4" d.i. 18 mm	B
		010150	87		150			
		010075	44		75			

PRIUS P TÊTE DOSEUSE EN ET PISTON EN ACIER INOX

60 HZ / 3-PHASE MOTOR

PRIUS P 60 Hz							
LONGUEUR	PISTON diam. (mm)	PRIUS P 60 Hz	Fréquence d'impulsion'	Pression bar	Débit l/h	Alimentation	RACCORD TUBE SS
15 mm	14	**010023**	175	10	23	0,18 kW	R1/2"
		010011	87		11		
		010005	44		5		
	25	**010076**	175	10	76	0,18 kW	R1/2"
		010038	87		38		
		010019	44		19		
	32	**010126**	175	10	126	0,18 kW	R1/2"
		010063	87		63		
		010031	44		31		
	40	**010195**	175	10	195	0,37 kW	R3/4"
		010097	87		97		
		010048	44		48		
	50	**010300**	175	10	300	0,37 kW	R3/4"
		010150	87		150		
		010075	44		75		
	63	**007469**	175	7	469	0,55 kW	R1"
		007234	87		234	0,37 kW	
		007117	44		117		

Via Donatori di Sangue, 1 - 02100 Rieti (Italy)
+39 074622841 | emecpumps.com

Specifications subject to change without notice | R2025

emec SIMPLE AS WATER

IQNET CERTIFIED MANAGEMENT SYSTEM
qualityaustria SYSTEM CERTIFIED
ISO 9001:2015 No.07728/0
ISO 14001:2015 No.00997/0
ISO 45001:2018 No.01121/0

PRIUS P

Pompe doseuse electromécanique à piston

Fiche technique

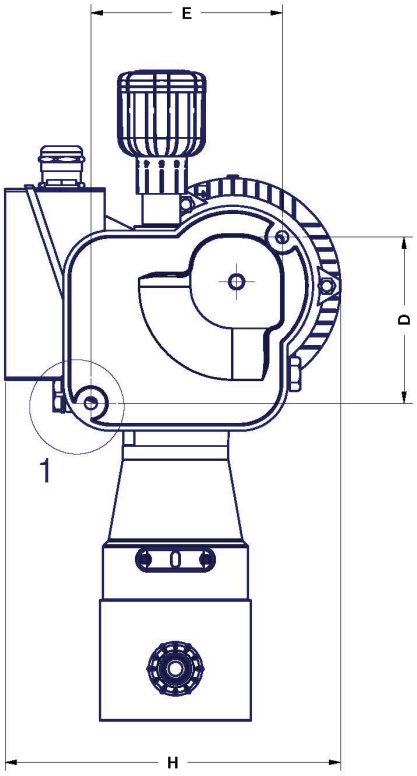

	Ø14	Ø25	Ø32	Ø40	Ø50	Ø63	Ø63 07/508
A	410	410	410	412	412	420	420
B	394	394	394	394	394	394	394
C	157	157	157	157	157	157	157
D	108.60	108.60	108.60	108.60	108.60	108.60	108.60
E	125.20	125.20	125.20	125.20	125.20	125.20	125.20
F	356.70	356.70	356.70	387.20	387.20	387.20	481.20
G	163.50	163.50	163.50	163.50	163.50	163.50	163.50
H	193.70	193.70	193.70	219.50	219.50	219.50	237
I	177.20	177.20	177.20	177.20	177.20	177.20	229.20
L	Ø8.00	Ø8.00	Ø8.00	Ø8.00	Ø8.00	Ø8.00	Ø8.00
M	112.50	112.50	112.50	112.50	112.50	112.50	112.50

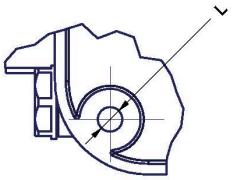

Dettaglio 1 (2 : 3)

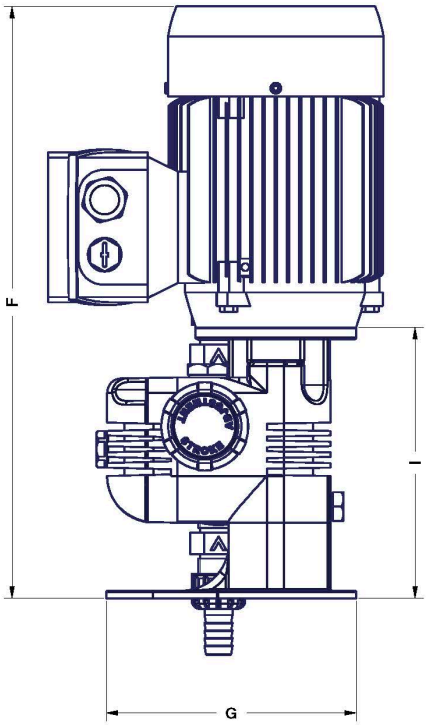

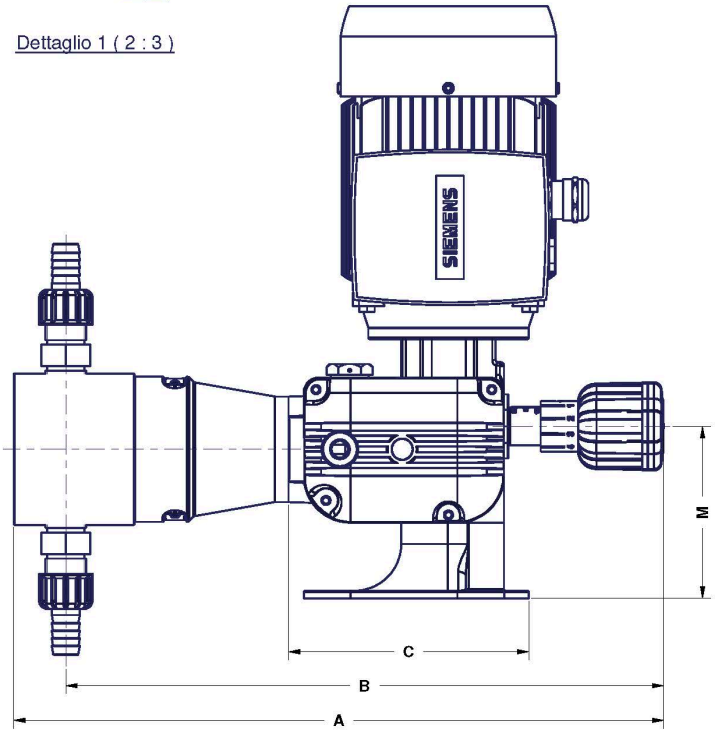

Via Donatori di Sangue, 1 - 02100 Rieti (Italy)
+39 074622841 | emecpumps.com

Specifications subject to change without notice | R2025

emec SIMPLE AS WATER

IQNET CERTIFIED MANAGEMENT SYSTEM

qualityaustria SYSTEM CERTIFIED
ISO 9001:2015 No.07728/0
ISO 14001:2015 No.00997/0
ISO 45001:2018 No.01121/0