PRIUS P MF

POMPE DOSEUSE MULTIFONCTION ELECTREOMECANIQUE A PISTON

Data Sheet

PR1US MULTIFUNCTION

La pompe doseuse électromécanique à piston PRIUS P combine fiabilité, résistance chimique et large gamme de débit lui permettant de répondre à un grand nombre d'applications.

- Pompe électromécanique à piston en céramique (SIALOX96) ou Acier Inox (AISI316)
- Mode de fonctionnement
  - Constant
  - l/h
  - Proportionnel à des impulsions
  - ppm
  - %
  - ml/q
  - batch
  - Proportionnel analogique en courant 0/4-20 mA
  - Proportionnel analogique en tension 0-10 V
  - Temporisé
  - Hebdomadaire
  - Travail et pause
- Contrôle de niveau
- Alarms
- Stand-by
- Double position de l'unité électronique (position de la boite de transmission par défaut ou alternative)
- Pompe électromécanique à piston en céramique (SIALOX96) ou Acier Inox (AISI420)
- Carcasse en aluminium
- Réglage de la course
- Pièces hydrauliques disponible en plusieurs dimensions et matériaux
- Clapet antiretour à double bille
- Moteur tropicalisé

MONTAGE STANDARD MONTAGE ALTERNATIF

L'écran dispose d'un rétroéclairage à quatre couleurs qui met en évidence : la couleur rouge alarme, la couleur verte fonctionnement normal, la couleur jaune attention, la couleur blanche veille/arrêt

Classe d'isolation F
IE efficacité énergétique 1

Configuration

CIRCUIT ÉLECTRIQUE	ALIMENTATION	
	F	230 VAC
	1	115 VAC

P	P	M	F	0	1	0	0	2	4	D	V	1	2	0	0	N	0	0	0

PERSONAL. EMBALLAGE PROGRESSIF

BAR L/H COULEUR

DÉBIT 50 Hz	
010024	24 l/h @ 10 bar
010013	13 l/h @ 10 bar
010010	10 l/h @ 10 bar
010005	5 l/h @ 10 bar
010080	80 l/h @ 10 bar
010043	43 l/h @ 10 bar
010032	32 l/h @ 10 bar
010016	16 l/h @ 10 bar
010130	130 l/h @ 10 bar
010070	70 l/h @ 10 bar
010052	52 l/h @ 10 bar
010026	26 l/h @ 10 bar
010210	210 l/h @ 10 bar
010113	113 l/h @ 10 bar
010084	84 l/h @ 10 bar
010042	42 l/h @ 10 bar
010320	320 l/h @ 10 bar
010172	172 l/h @ 10 bar
010128	128 l/h @ 10 bar
010064	64 l/h @ 10 bar

MATÉRIEL corps et piston	
D	PP + céramique (SIALOX 96)
E	Acier Inox (AISI316) + Acier Inox (AISI420)

	MOTEUR
1	0,18Kw
2	0,37Kw

RÉDUCTEUR	
1	8:1
2	15:1
4	20:1

O RING	
V	FKM B
D	Dutral
W	WAX

Via Donatori di Sangue, 1 - 02100 Rieti (Italy)
+39 074622841 | emecpumps.com

Specifications subject to change without notice | R2025

emec SIMPLE AS WATER

IQNET CERTIFIED MANAGEMENT SYSTEM
qualityaustria SYSTEM CERTIFIED
ISO 9001:2015 No.07728/0
ISO 14001:2015 No.00997/0
ISO 45001:2018 No.01121/0

"PRIUS P MF" - ALIMENTATION MONOPHASÉE

Caractéristiques

- Pompe à moteur multifonction avec variateur de vitesse intégré
- Pompe électromécanique à piston en céramique (SIALOX96) ou Acier Inox (AISI420)
- Alimentation: 230 VAC (+/-10%) - 50/60 Hz - monophasée
- Clapet antiretour à double bille
- Carcasse en aluminium
- Réglage de la course
- Double position de l'unité électronique (position de la boite de transmission par défaut ou alternative)
- Alimentation..... 230 VAC (+/-10%) monophasée - 50 Hz
- Conditions ambiantes: ..... -10 ÷ 40°C (14 ÷ 104°F)
- Température du liquide avec tête en SS (acier Inox): ..... -10 ÷ 90°C (14 ÷ 194°F)*
- Température du liquide avec tête en PP: ..... -10 ÷ 40°C (14 ÷ 104°F)
- Classe de l'installation II
- Niveau de bruit..... 78 dbA (± 5 dB)
- Protection..... IP 55
- Hauteur maximum d'installation..... 3 m

* Les conditions de températures spécifiées peuvent être dépassées pendant une durées de 15 minutes dans le cadre de processus de stérilisation ou de nettoyages à l'eau chaude.

PRIUS P MF TÊTE DOSEUSE EN PP ET À PISTON EN CÉRAMIQUE

MONTAGE STANDARD

MONTAGE ALTERNATIF

PRIUS P MF TÊTE DOSEUSE ET PISTON EN ACIER INOX

MONTAGE STANDARD

MONTAGE ALTERNATIF

PRIUS P MF

Data Sheet

POMPE DOSEUSE MULTIFONCTION ELECTREOMECANIQUE A PISTON

PRIUS P MF TÊTE DOSEUSE EN PP ET À PISTON EN CÉRAMIQUE

PRIUS P MF								
LONGUEUR	PISTON diam. (mm)	PRIUS P MF	Fréquence d'impulsion'	Pression bar	Débit l/h	ALIMENTATION	RACCORD TUBE PP	ACCESSOIRES POUR INSTALLATION
15 mm	14	**010024**	175	10	24	0,37 kW	G1/2" 12x18	A
		010013	94		13			
		010010	70		10			
		010005	35		5			
	25	**010080**	175	10	80	0,37 kW	G1/2" 12x18	A
		010043	94		43			
		010032	70		32			
		010016	35		16			
	32	**010130**	175	10	130	0,37 kW	G1/2" 12x18	A
		010070	94		70			
		010052	70		52			
		010026	35		26			
	40	**010210**	175	10	210	0,37 kW	G3/4" d.i. 18 mm	B
		010113	94		113			
		010084	70		84			
		010042	35		42			
	50	**010320**	175	10	320	0,37 kW	G3/4" d.i. 18 mm	B
		010172	94		172			
		010128	70		128			
		010064	35		64			

ACCESSOIRES

A. INSTALLATION HYDRAULIQUE
Crépine 1/2"raccordement 13 mm (diamètre interne)
Clapet d'injection 3/4"
Tubing injection 13 x16 PVDF ou 12 X 18 PVC
Tubing aspiration 13 x16 PVDF ou 12 X 18 PVC

B. INSTALLATION HYDRAULIQUE (OPTION)
Crépine 1 1/2" raccordement 18mm (diamètre interne) pour tubing (G1 ½ ''-18mm)
Clapet d'injection 1 1/2"

En l'emballage de tous les modèles sont toujours inclus:
SONDE NIVEAU
CABLE (INPUT) ENTRÉE / STANDBY
CABLE (SORTIE) ALARM

Via Donatori di Sangue, 1 - 02100 Rieti (Italy)
+39 074622841 | emecpumps.com

Specifications subject to change without notice | R2025

emec SIMPLE AS WATER

IQNET CERTIFIED MANAGEMENT SYSTEM
qualityaustria SYSTEM CERTIFIED
ISO 9001:2015 No.07728/0
ISO 14001:2015 No.00997/0
ISO 45001:2018 No.01121/0

PRIUS P MF

Data Sheet

POMPE DOSEUSE MULTIFONCTION ELECTREOMECANIQUE A PISTON

PRIUS P MF TÊTE DOSEUSE EN ACIER INOX

La pompe avec tête doseuse en Acier Inox n'inclut pas les accessoires.

PRIUS P MF							
LONGUEUR	**PISTON diam. (mm)**	**PRIUS P MF**	**Fréquence d'impulsion'**	**Pression bar**	**Débit l/h**	**ALIMENTATION**	**RACCORD TUBE SS**
15 mm	14	**010024**	175	10	24	0,37 kW	R1/2"
		010013	94		13		
		010010	70		10		
		010005	35		5		
	25	**010080**	175	10	80	0,37 kW	R1/2"
		010043	94		43		
		010032	70		32		
		010016	35		16		
	32	**010130**	175	10	130	0,37 kW	R1/2"
		010070	94		70		
		010052	70		52		
		010026	35		26		
	40	**010210**	175	10	210	0,37 kW	R3/4"
		010113	94		113		
		010084	70		84		
		010042	35		42		
	50	**010320**	175	10	320	0,37 kW	R3/4"
		010172	94		172		
		010128	70		128		
		010064	35		64		

ACCESSOIRES

En l'emballage de tous les modèles sont toujours inclus:
- SONDE NIVEAU
- CABLE (SORTIE) ALARM / STANDBY
- CABLE (INPUT) ENTRÉE

Via Donatori di Sangue, 1 - 02100 Rieti (Italy)
+39 074622841 | emecpumps.com

Specifications subject to change without notice | R2025

emec SIMPLE AS WATER

IQNET CERTIFIED MANAGEMENT SYSTEM

qualityaustria SYSTEM CERTIFIED
ISO 9001:2015 No.07728/0
ISO 14001:2015 No.00997/0
ISO 45001:2018 No.01121/0

Dimensions

POIDS ET DIMENSIONS SONT LIÉS AUX MODÈLES AVEC TÊTE DE POMPE EN PP

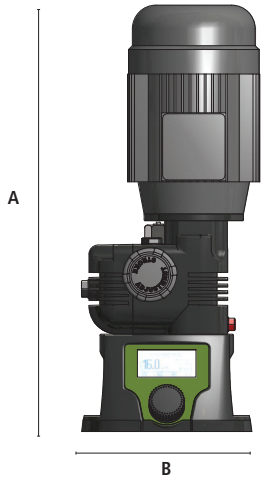

DIMENSIONS (mm)	
	(PP)
A	450
B	200
C	420
D	420
E	200
F	140
G	160
∅ es trous de fixations	8
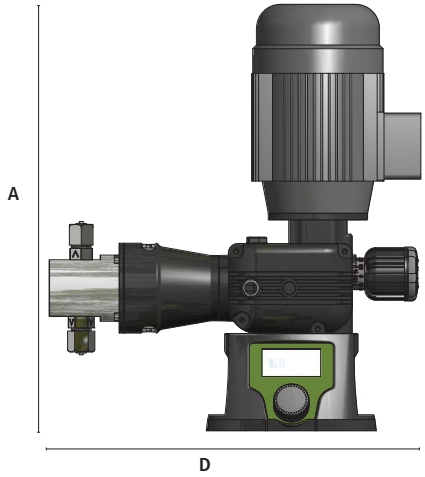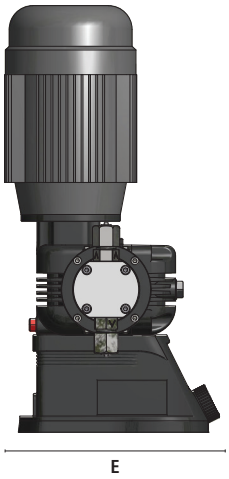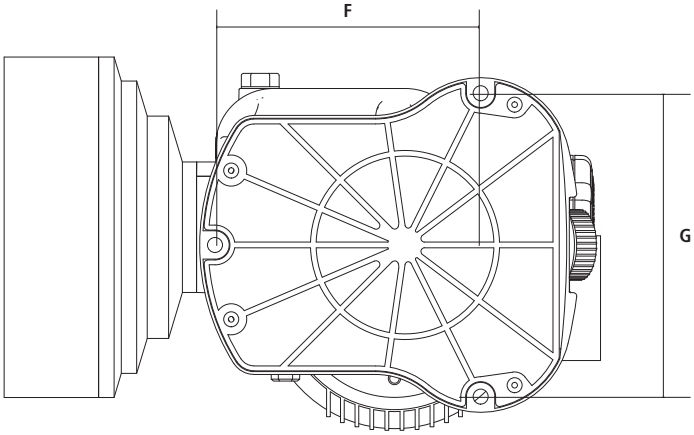
POIDS (kg)	
TÊTE EN PP	16
TÊTE EN ACIER INOX	25