« WT »

WT est une solution complète et avancée pour le **contrôle et le dosage des produits chimiques (biocides et inhibiteurs) dans les tours d'évaporation.** Le système permet de contrôler et de réguler avec précision **la conductivité de l'eau, un paramètre clé pour maintenir l'efficacité de l'installation et prévenir les incrustations et la corrosion.**

Il dispose de deux pompes péristaltiques pour le dosage du biocide et de l'inhibiteur fondamentaux pour le traitement et la désinfection de l'eau, car ils empêchent la prolifération des bactéries et des algues. L'activation avancée des produits chimiques permet de gérer la distribution de manière sûre et optimisée en fonction de cycles programmés ou de conditions détectées. **Le système intègre également la fonction de dosage de l'inhibiteur de corrosion et d'incrustations, assurant une protection continue des surfaces métalliques et des tuyauteries.**

WT gère la purge automatique de l'eau en fonction de la valeur de conductivité détectée, évitant ainsi l'accumulation de sels dissous et garantissant un équilibre chimique optimal dans le circuit d'eau de refroidissement.

Entièrement contrôlable à distance.

020925

Caractéristiques principales

- Grand écran LCD avec rétroéclairage adapté aux opérations du dispositif
- Poignée « encodeur » pour le contrôle de l'instrument
- 2 pompes doseuses péristaltiques à moteur pas à pas PC/TPV
- Boîte PC+ABS
- Entrée pour le contrôle de débit
- Lecture de la conductivité
- 0 / 10000 µS (ECD)
- 0 / 3000 µS, 0 / 30000 µS (ECDIND)
- 0 / 10000 µS (ECDSIND)
- Lecture de la température : de 0 à 100 °C
- Alarmes : niveau, tension secteur, absence de débit
- Entrées numériques réglables N.O. ou N.F.
- Départ retardé du dosage (max. 60 minutes)
- Mémorisation permanente des données avec log de système affichable sur écran
- Connexion Bluetooth LE / Wi-Fi 2.4 Ghz pour l'APP et la télécommande
- Micrologiciel actualisable(via OTA)
- Classe d'installation II (IEC / EN 61010-1)
- Niveau de pollution 2 (IEC / EN 61010-1 et IEC 60664-1)
- Protection IP 65 (IEC / EN 60529)
- Alimentation : large gamme de 100 à 240 VAC ; 50/60 Hz

Entrées :

- Sonde de conductibilité
- Compteur eau en entrée
- Niveau 1 et 2
- Capteur de débit
- Veille

Sorties :

- Alarme (relais contact libre)
- Port MODBUS RTU
- Pompe 1 et 2
- Vac out 1 5A (électrovanne/autre)

Programmation des biocides
Biocide 1 & 2 (Hebdomadaire 1,2,3,4 semaines)
Quotidienne (7 programmes)
Dosage avec compteur pour le temps programmé

Programmation inhibiteur
Dosage = Décharge
Dosage en % à la sortie
Dosage en % à un moment donné
Dosage avec compteur pour le temps programmé
Dosage avec compteur de ppm constant

Via Donatori di Sangue, 1 - 02100 Rieti (Italy)
+39 074622841 | emecpumps.com

Specifications subject to change without notice | R2025

emec SIMPLE AS WATER

IQNET CERTIFIED MANAGEMENT SYSTEM
qualityaustria SYSTEM CERTIFIED
ISO 9001:2015 No.07728/0
ISO 14001:2015 No.00997/0
ISO 45001:2018 No.01121/0

« WT »

Caractéristiques péristaltiques

CAPACITÉ DOSAGE PÉRISTALTIQUE / Tube Ø4,8x1,6		
Pression	**Plage de débit**	**Plage de régime**
bar (psi)	l/h (gal/h)	tr/min
2 (29)	0,12 à12 l/h | 0,0317 à 3,17 gal/h	de 1 a 100

CAPACITÉ DOSAGE PÉRISTALTIQUE / Tube Ø1,6x1,6		
Pression	**Plage de débit**	**Plage de régime**
bar (psi)	l/h (gal/h)	tr/min
2 (29)	0,018 à1,8 l/h | 0,0047 à 0,47 gal/h	de 1 a 100

MATÉRIAUX DE CONSTRUCTION PÉRISTALTIQUE	
ÉLÉMENT	**MATÉRIEL**
Corps de pompe	PC / ABS
Couverture	PC
Bouche du cache-poussière	PEEK / PPS
Arrêt du tuyau Porte-caoutchouc tuyau Porte-caoutchouc évent	PVDF
Rouleau péristaltique	POM DELRIN
Tube péristaltique (Longue durée)	TPV

Dimensions (mm)

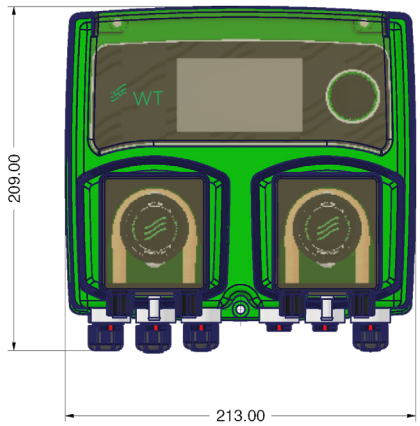

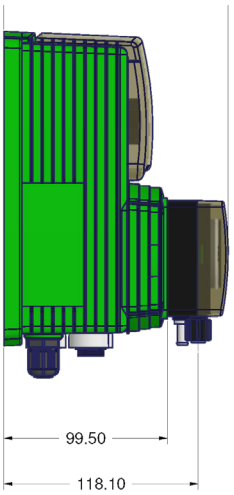

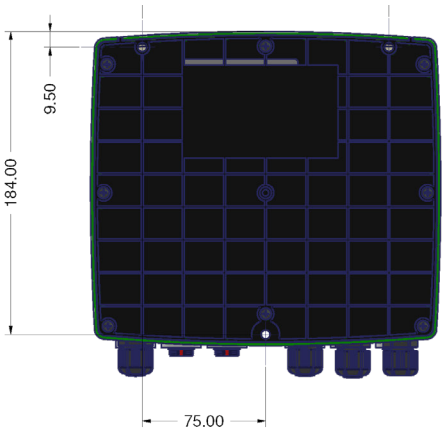

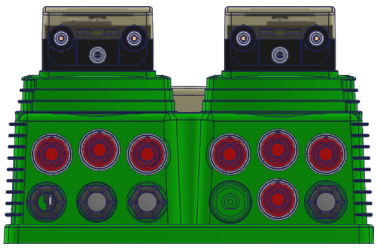

Via Donatori di Sangue, 1 - 02100 Rieti (Italy)
+39 074622841 | emecpumps.com

Specifications subject to change without notice | R2025

emec SIMPLE AS WATER

IQNET CERTIFIED MANAGEMENT SYSTEM
qualityaustria SYSTEM CERTIFIED
ISO 9001:2015 No.07728/0
ISO 14001:2015 No.00997/0
ISO 45001:2018 No.01121/0