Pompes doseuses série "K PLUS"

Fiche technique

0.--2/0

- Montage sur pied
- Microprocesseur
- Réglage mécanique du volume de chaque injection
- Tête doseuse avec purge manuelle (K) ou automatique (KA)
- Boîtier .....PP
- Température ambiante de fonctionnement..10 ÷ 45°C (55 ÷ 113°F)
- Température additif.....0 ÷ 50°C (32 ÷ 122°F)
- Température de transport et d'emballage ...-10 ÷ 50°C (14 ÷ 122°F)
- Classe d'installation II
- Degré de pollution 2
- Altitude .....2000 m
- Bruit audible.....73.4 db(A)
- Standard de protection.....IP 65 (NEMA4X)
- Audible noise.....73.4 db(A)
- Protection degree .....IP 65 (NEMA4X)

Formation code

MODELES			
Code K	Code KA	MOD.	DESCRIPTION
MU	**AU**	K PLUS	Pompe constant/proportionnel avec contrôle de niveau, modalité de travail: • constant/constant avec diviseur 1÷10 • multiplicateur 1÷10 des impulsions d'entrée • diviseur 1÷ 10; 10÷ 100 ou 100÷ 1000 des impulsions d'entrée • mA signal courant (0/4 mA = 0 impulsion : 20mA = max impulsions)
PO	**PA**	KCO PLUS	Pompe constant avec régulation du débit et diviseur 1/10 des impulsions.
PL	**UA**	KCL PLUS	Pompe constant avec contrôle de niveau, régulation du débit et diviseur 1/10 des impulsions.

DEBIT				
K			**TUYAUX**	**CORPS**
2001	1 l/h à 20 bar	0.26 GPH à 290 PSI	4 x 6	I
1802	2 l/h à 18 bar	0.53 GPH à 261 PSI	4 x 6	L
1504	4 l/h à 15 bar	1.06 GPH à 217 PSI	4 x 6	L
1005	5 l/h à 10 bar	1.32 GPH à 102 PSI	4 x 6	L
0808	8 l/h à 8 bar	2.11 GPH à 116 PSI	4 x 6	L
0510	10 l/h à 5 bar	2.64 GPH à 58 PSI	4 x 6	L
0218	18 l/h à 2 bar	4.76 GPH à 29 PSI	6 x 8	M
KA			**TUYAUX**	**CORPS**
1801	1 l/h à 18 bar	0.26 GPH à 261 PSI	4 x 6	LA
1503	3 l/h à 15 bar	0.79 GPH à 217 PSI	4 x 6	LA
103.5	3.5 l/h à 10 bar	0.92 GPH à 102 PSI	4 x 6	LA
100.5	0.5 l/h à 10 bar	0.13 GPH à 102 PSI	4 x 6	JA
085.5	5.5 l/h à 8 bar	1.45 GPH à 116 PSI	4 x 6	LA
057.5	7.5 l/h à 5 bar	1.98 GPH à 58 PSI	4 x 6	LA
0213	13 l/h à 2 bar	3.43 GPH à 29 PSI	6 x 8	MA

Modèle K MU 2001 K 00 00

ALIMENTATION	
00	230 VAC fiche Schuko
0S	230 VAC fiche australienne
01	230 VAC sans fiche
03	115 VAC fiche US
04	24 VAC sans fiche
05	12 VDC *
07	24 VDC

* Non disponible sur certain modèles.

PIECES HYDRAULIQUES								
	CORPE POMPE	**JOINTS TORIQUES**	**VALVES**		**DIAPHRAGME**	**TUYAUX [1]**		**VISCOSITÉ**
			Corps	Billes		Refoulement	Aspiration	Max CPS
K	PVDF	FKM B	PVDF	Céramique	PTFE	PVDF	PVC	100
P	PVDF	EPDM	PVDF	Céramique	PTFE	PVDF	PVC	100
Y	PVDF	Nitrile	PVDF	Céramique	PTFE	PVDF	PVC	100
J	PVDF	FKM B+PTFE	PVDF	Céramique	PTFE	PVDF	PVC	100
V	PP	FKM B	PP	Céramique	PTFE	PE	PVC	100
D	PP	EPDM	PP	Céramique	PTFE	PE	PVC	100
A	Acrylique	FKM B	PVDF	Céramique	PTFE	PVDF	PVC	100
Z	INOX	FKM B	INOX	INOX	PTFE	n/a	n/a	100

[1] Les dimensions des tubes peuvent varier selon le matériau du corps de pompe.

Via Donatori di Sangue, 1 - 02100 Rieti (Italy)
+39 074622841 | emecpumps.com

Specifications subject to change without notice | R2025

emec SIMPLE AS WATER

IQNET CERTIFIED MANAGEMENT SYSTEM
qualityaustria SYSTEM CERTIFIED
ISO 9001:2015 No.07728/0
ISO 14001:2015 No.00997/0
ISO 45001:2018 No.01121/0

Pompes doseuses série "K PLUS"

Fiche technique

Caractéristiques techniques

SPECIFICATIONS K PLUS								
Mod.	Régulation impulsions		Linéarité de la régulation mécanique	Absorbtion moyenne au débit max (230 VAC)	Absorbtion moyenne au débit max (115 VAC)	Absorbtion moyenne au débit max (24 VAC)	Absorbtion moyenne au débit max (12 VAC)	Poids
	min	max						
2001	18	180	de 30% à 100%	19 Watt	24 Watt	12 Watt	8.8 Watt	4.1 Kg (9.02 Lbs)
1802	18	180						
1504	18	180						
1005	18	180						
0808	18	180						
0510	18	180						
0218	18	180						
SPECIFICATIONS KA								
1801	18	180	de 30% à 100%	19 Watt	24 Watt	12 Watt	8.8 Watt	4.1 Kg (9.02 Lbs)
1503	18	180						
103.5	18	180						
100.5	18	180						
085.5	18	180						
057.5	18	180						
0213	18	180						

DÉBIT								
K PLUS	DÉBIT				cc par impulsion		Pression maximum	
	min cc/h	max l/h	Min GPH	Max GPH	min	max	bar	PSI
2001	30	1	0,01	0,26	0,03	0,09	20	290
1802	60	2	0,02	0,53	0,06	0,19	18	261
1504	120	4	0,03	1,1	0,1	0,37	15	217,5
1005	150	5	0,04	1,3	0,1	0,46	10	145
0808	240	8	0,06	2,1	0,2	0,74	8	116
0510	300	10	0,08	2,6	0,3	0,93	5	72,5
0501	30	1	0,01	0,3	0	0,09	5	72,5
0218	540	18	0,14	4,8	0,5	1,67	2	29

DÉBIT								
KA PLUS	DÉBIT				cc par impulsion		Pression maximum	
	min cc/h	max l/h	Min GPH	Max GPH	min	max	bar	PSI
1801	30	1	0,01	0,26	0,03	0,09	18	261
1503	90	3	0,02	0,79	0,08	0,28	15	217,5
103.5	105	3,5	0,03	0,9	0,1	0,32	10	145
085.5	165	5,5	0,05	1,5	0,2	0,51	8	116
057.5	225	7,5	0,06	2	0,2	0,69	5	72,5
0213	390	13	0,1	3,4	0,4	1,2	2	29

QUANTITÉ	CONTENU DE L'EMBALLAGE
n. 1	kit de montage
n. 1	fusible
n. 1	filtre de fond + sonde de niveau (non compris pour le modèle KCO PLUS)
n. 1	Valve d'injection 0,3 Bar (PVDF)
m 2	Tuyau de refoulement
m 2	Tuyau d'aspiration
m 2	Tuyau d'évacuation
m 2,5	Câble de signal d'entrée (pour les modeles K PLUS)
n.1	Manuel d'utilisation

ALIMENTATION	FUSIBLE
230 VAC (190÷265 VAC) - 50/60 Hz	1 A
115 VAC (90÷135 VAC) - 50/60 Hz	500 mA
24 VAC (20÷32 VAC) - 50/60 Hz	2A
12 VDC (10÷16 VDC)	3.15A

Via Donatori di Sangue, 1 - 02100 Rieti (Italy)
+39 074622841 | emecpumps.com

Specifications subject to change without notice | R2025

emec SIMPLE AS WATER

IQNET CERTIFIED MANAGEMENT SYSTEM
qualityaustria SYSTEM CERTIFIED
ISO 9001:2015 No.07728/0
ISO 14001:2015 No.00997/0
ISO 45001:2018 No.01121/0

Dimension

mm [inches]

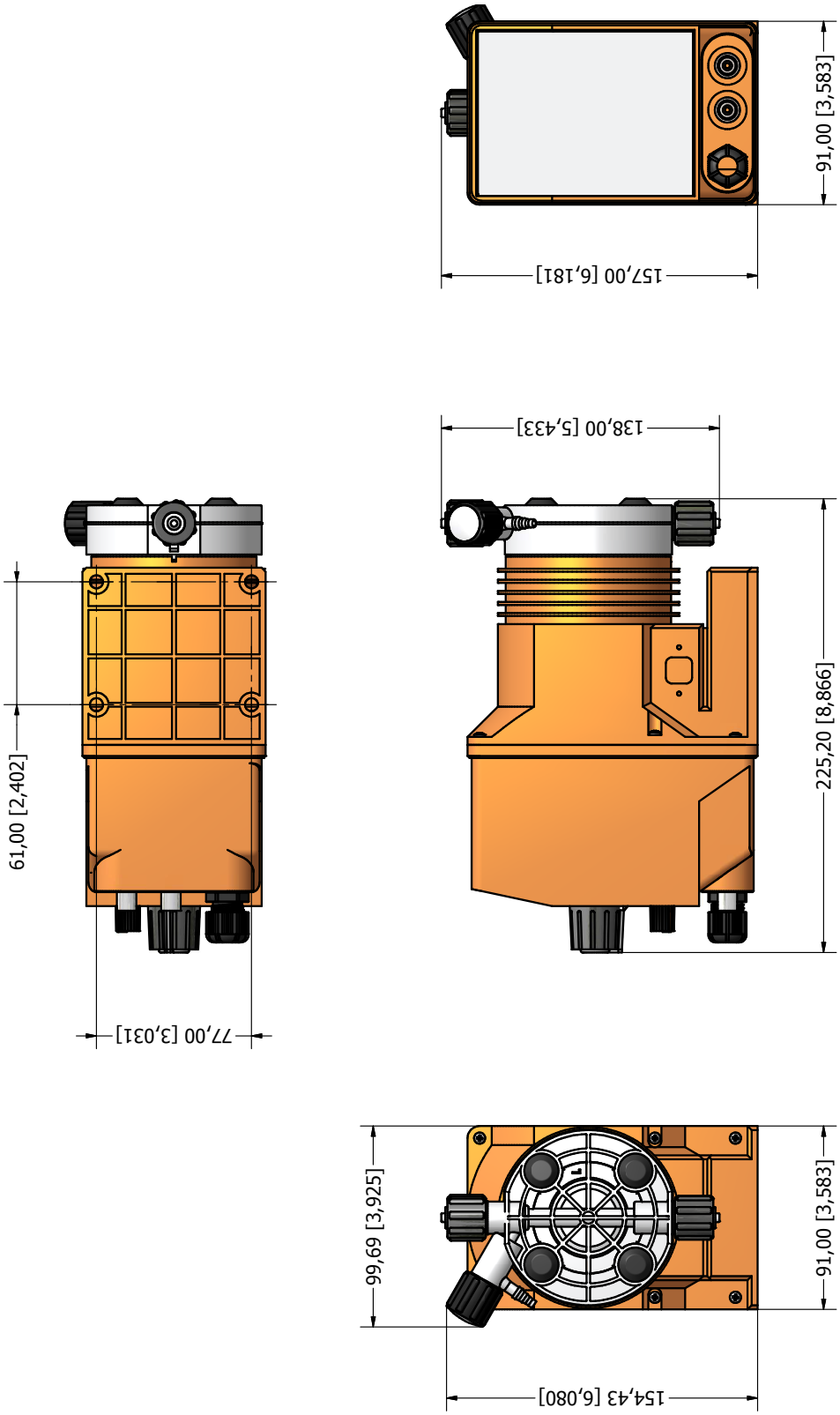

Via Donatori di Sangue, 1 - 02100 Rieti (Italy)
+39 074622841 | emecpumps.com

Specifications subject to change without notice | R2025

emec SIMPLE AS WATER

IQNET CERTIFIED MANAGEMENT SYSTEM

qualityaustria SYSTEM CERTIFIED

ISO 9001:2015 No.07728/0
ISO 14001:2015 No.00997/0
ISO 45001:2018 No.01121/0