« RAC » - « RACV » Pompe doseuse pneumatique

Data Sheet

Configuration

Alimentation : 230 VCA (190÷265 VCA)
Alimentation : 24 20÷32 VCA/VCC)
Alimentation : 48 VCA (42÷54 VCA)

CONDITIONS AMBIANTES :

-10 °C ÷ +50 °C (14 °F ÷ 122 °F)

CARACTÉRISTIQUES :

- Contrôles en façade
- Purge corps de pompe en façade
- Bouton pour amorçage manuel*
- Réglage du volume de chaque injection

- 3 Modes d'installation :

- Horizontale (sur support)
- Murale
- Barre DIN

Possibilité de monter les pompes côte à côte des deux côtés.

*RACV

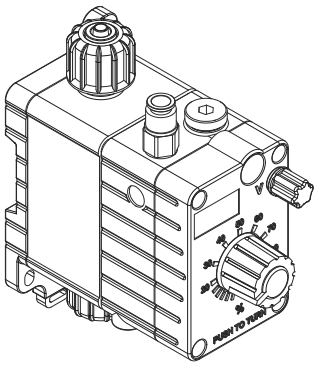

RAC

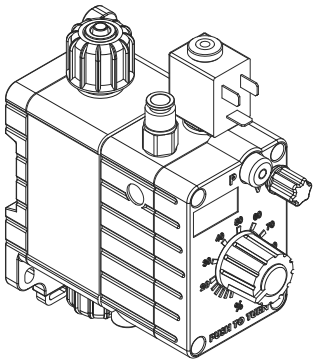

RACV

MODÈLES		
Code	**MOD.**	**DESCRIPTION**
C	RAC	Pompe doseuse pneumatique.
V	RACV	Pompe doseuse pneumatique avec électrovanne.

DÉBIT				
MODÈLES			TUBES	CLAPETS
0601	1 l/h à 6 bars	0,26 GPH à 87 PSI	4 X 6 ou 6 X 8	1/2"
0603	3 l/h à 6 bars	0,79 GPH à 87 PSI	4 X 6 ou 6 X 8	1/2"
0606	6 l/h à 6 bars	1,58 GPH à 87 PSI	4 X 6 ou 6 X 8	1/2"
0612	12 l/h à 6 bars	3,17 GPH à 87 PSI	4 X 6 ou 6 X 8	1/2"

ALIMENTATION	
0#	Sans électrovanne (modèle RAC uniquement)
11	230 VCA
10	24 VCA
18	24 VCC
20	48 VCA

Modèle RA C 0606 V 00 0#

PIÈCES HYDRAULIQUES								
	CORPS DE POMPE	JOINTS TORIQUES	CLAPETS		MEMBRANE	TUBES		VISCOSITÉ
			Corps	Billes		Refoulement	Aspiration	Max CPS
V	Polypropylène	Viton ®	Polypropylène	INOX	PTFE	Polyéthylène	PVC	100
D	Polypropylène	Éthylène-propylène	Polypropylène	INOX	PTFE	Polyéthylène	PVC	100
W	Polypropylène	Nitrile	Polypropylène	INOX	PTFE	Polyéthylène	PVC	100
Viton ® est une marque déposée de DuPont Dow Elastomers.								

Via Donatori di Sangue, 1 - 02100 Rieti (Italy)
+39 074622841 | emecpumps.com

Specifications subject to change without notice | R2025

emec SIMPLE AS WATER

IQNET CERTIFIED MANAGEMENT SYSTEM
qualityaustria SYSTEM CERTIFIED
ISO 9001:2015 No.07728/0
ISO 14001:2015 No.00997/0
ISO 45001:2018 No.01121/0

« RAC » - « RACV » Pompe doseuse pneumatique

Data Sheet

SPÉCIFICATIONS						
	Impulsions par minute		Linéarité du réglage mécanique	Puissance moyenne absorbée au débit maxi (230 VCA)	Consommation air aspiré l/min	Pression air aspiré bar
	min	max				
0601	12	120	20%	8 Watt (RACV avec électrovanne)	2,4	6-8
0603	12	120			2,4	6-8
0606	12	120			2,4	6-8
0612	12	120			2,4	6-8
0615	12	120			2,4	6-8

RAC

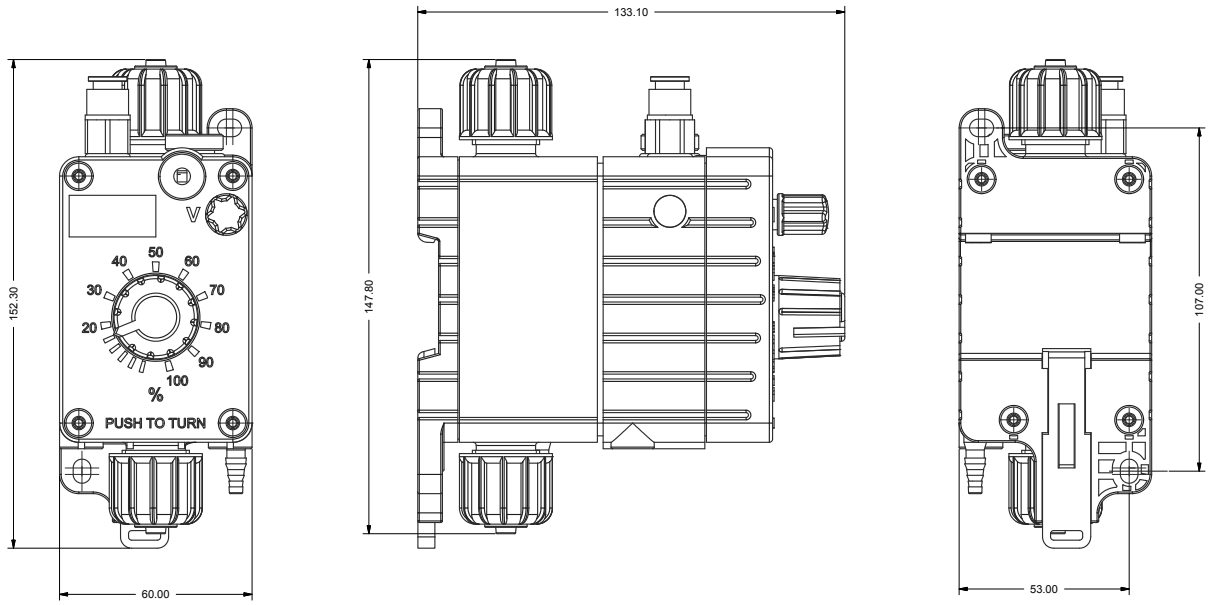

RACV

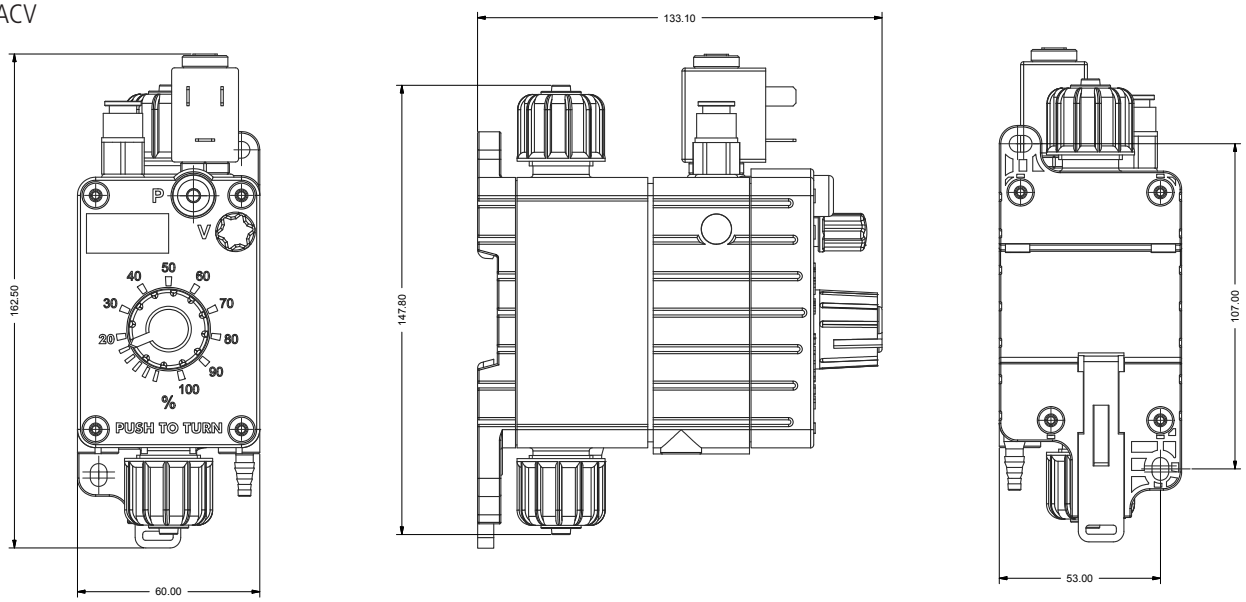

Toutes les dimensions sont exprimées en « mm »

Via Donatori di Sangue, 1 - 02100 Rieti (Italy)
+39 074622841 | emecpumps.com

Specifications subject to change without notice | R2025

emec SIMPLE AS WATER

IQNET CERTIFIED MANAGEMENT SYSTEM

qualityaustria SYSTEM CERTIFIED

ISO 9001:2015 No.07728/0
ISO 14001:2015 No.00997/0
ISO 45001:2018 No.01121/0