SONDES DE CONDUCTIBILITE
ACIER INOX (AISI-316) (Gc 3/4”)

Fiche technique

SONDES DE CONDUCTIBILITE EN ACIER INOX

Max	15 bar 130°C
NTC 10k	PT100

Les électrodes de conductibilité en ACIER INOX sont le complément idéal des instruments Emec pour garantir un contrôle précis et fiable des processus. Facile à entretenir, elles fournissent une lecture rapide et précise, caractéristiques requises dans les mesures les plus sophistiquées

Idéales pour les mesures sur les installations à TEMPERATURE/PRESSION ELEVEES.

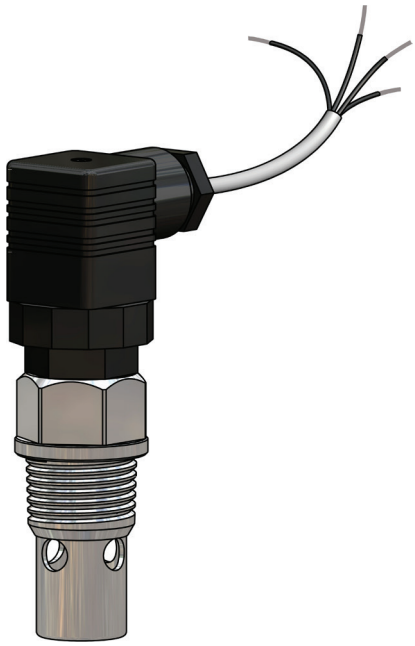

EICDC/K1 - K01 - K001

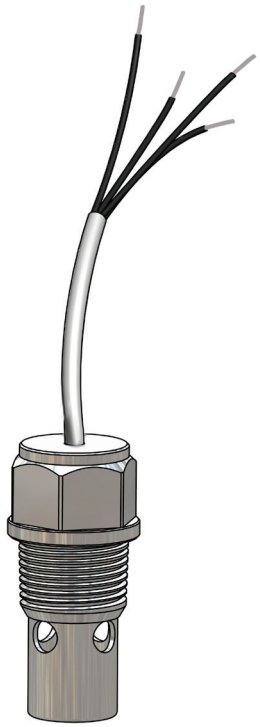

EICDHPT/K1 -K01 - K001

MODELES

	EICDC/1	EICDC/01	EICDC/001	EICDCPT/1	EICDCPT/01	EICDCPT/001	EICDHPT/1	EICDHPT/01	EICDHPT/001
Échelle de mesure	0÷20mS	0÷200 µS	0÷20 µS	0÷20mS	0÷200 µS	0÷20 µS	0÷20mS	0÷200 µS	0÷20 µS
Facteur K	1	0.1	0.01	1	0.1	0.01	1	0.1	0.01
Pression/température max	15 bar/ 130°C	15 bar/ 130°C	15 bar/ 130°C	15 bar/ 130°C	15 bar/ 130°C	15 bar/ 130°C	15 bar/ 200°C	15 bar/ 200°C	15 bar/ 200°C
Corps	Acier Inox	Acier Inox	Acier Inox	Acier Inox	Acier Inox	Acier Inox	Acier Inox	Acier Inox	Acier Inox
Electrodes	Acier Inox	Acier Inox	Acier Inox	Acier Inox	Acier Inox	Acier Inox	Acier Inox	Acier Inox	Acier Inox
Diamètre	R 3/4”	R 3/4”	R 3/4”	R 3/4”	R 3/4”	R 3/4”	R 3/4”	R 3/4”	R 3/4”
Longueur câble	4 m	4 m	4 m	4 m	4 m	4 m	4 m	4 m	4 m
Compensation température	NTC 10K	NTC 10K	NTC 10K	PT 100	PT 100	PT 100	PT 100	PT 100	PT 100

Via Donatori di Sangue, 1 - 02100 Rieti (Italy)
+39 074622841 | emecpumps.com

Specifications subject to change without notice | R2025

emec SIMPLE AS WATER

IQNET CERTIFIED MANAGEMENT SYSTEM
qualityaustria SYSTEM CERTIFIED
ISO 9001:2015 No.07728/0
ISO 14001:2015 No.00997/0
ISO 45001:2018 No.01121/0

SONDES DE CONDUCTIBILITE
ACIER INOX (AISI-316) (Gc 3/4”)

Fiche technique

mod.EICDC/xx

Longueur câble 4,0 m

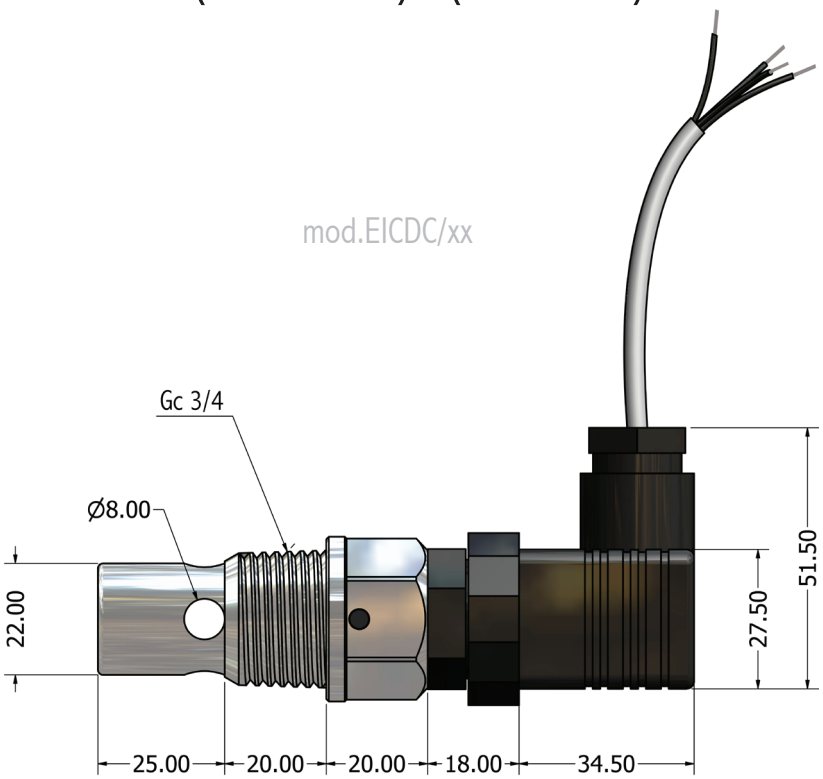

mod. EICDHPT/xx

Longueur câble 4,0 m

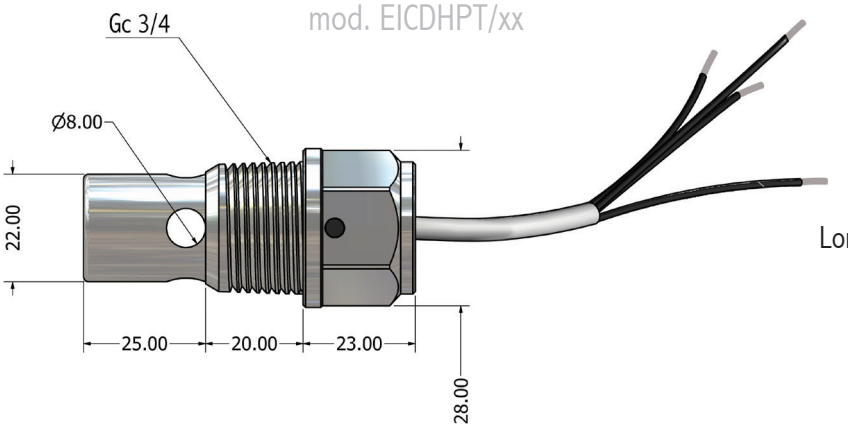

COMPENSATION	CABLES		SECTION
NTC 10K	ROUGE	ELECTRODES	4 x 0.14
	NOIR		
	BLANC	NTC 10K	
	VERT		
	BLUE	BLINDAGE	

PT 100	ROUGE	ELECTRODES	4 x 0.22
	NOIR		
	JAUNE - BLANC - VERT - BROWN	PT 100	
	BLUE	BLINDAGE	

Via Donatori di Sangue, 1 - 02100 Rieti (Italy)
+39 074622841 | emecpumps.com

Specifications subject to change without notice | R2025

emec SIMPLE AS WATER

IQNET CERTIFIED MANAGEMENT SYSTEM

qualityaustria SYSTEM CERTIFIED
ISO 9001:2015 No.07728/0
ISO 14001:2015 No.00997/0
ISO 45001:2018 No.01121/0