MANUAL MIXERS

Data Sheet

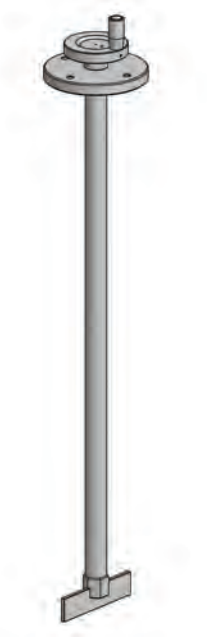

MANUAL MIXER

FEATURES

- Manual mixer suitable for chemical tanks: 50, 120, 250, 500 l.
- PVC shaft
- 2-blade impeller
- Impeller diameter 130 mm

TECHNICAL FEATURES

MODELS		FIXING		DIMENSIONS						
	Chemical tank mod.	Distance between holes	Holes number and position	Blades	Impeller diam. (C) (mm)	Height (D) (mm)	Fixing distance (A) (mm)	Holes diam. (mm)	Shaft diam.	Flange (B)
MIX MAN 45	CNT 50	Ø100	4 at 90°	2	130	450	100	8,5	Ø 26.441 (G3/4)	Ø120
MIX MAN 65	CNT 120	Ø125	3 at 120°	2	130	650	125	8,5	Ø 26.441 (G3/4)	Ø145
MIX MAN 77	CNT 250	Ø125	3 at120°	2	130	770	125	8,5	Ø 26.441 (G3/4)	Ø145
MIX MAN 110	CNT 500	Ø125	3 at 120°	2	130	1100	125	8,5	Ø 26.441 (G3/4)	Ø145

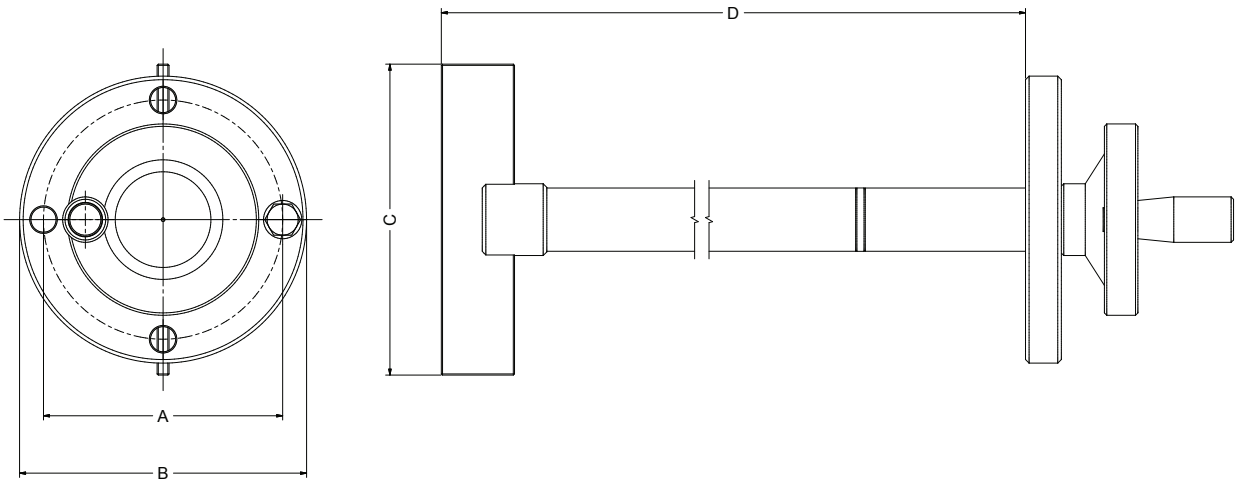

AGITATORI MANUALI

Data Sheet

CARATTERISTICHE

- Agitatore indicato per contenitori di dimensioni: 50, 120, 250, 500 l.
- Albero realizzato in PVC
- Pala a 2 razze
- Diametro pala 130 mm

SPECIFICHE TECNICHE
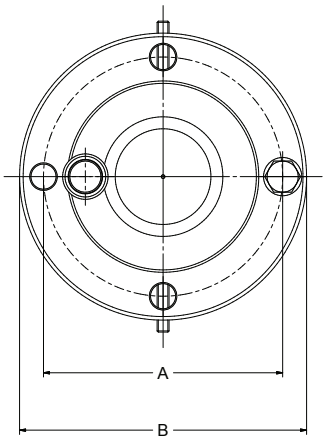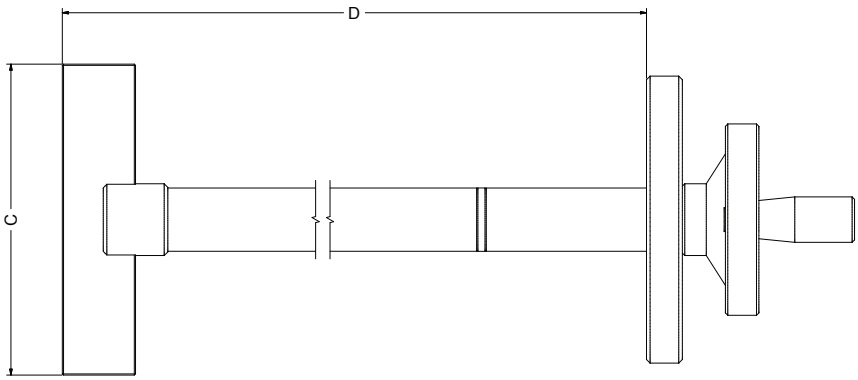
MODELLI		FISSAGGIO		DIMENSIONI						
	Modelli contenitori	Interasse fori	Numero e posizione fori	Razze	Diametro pala (C) (mm)	Altezza (D) (mm)	Interasse di fissaggio (A) (mm)	Diametro fori (mm)	Diametro albero	Diametro esterno flangia (B)
MIX MAN 45	CNT PD 50	Ø100	4 posizioni a 90°	2	130	450	100	8,5	Ø 26.441 (G3/4)	Ø120
MIX MAN 65	CNT PD 120	Ø125	3 posizioni a 120°	2	130	650	125	8,5	Ø 26.441 (G3/4)	Ø145
MIX MAN 77	CNT PD 250	Ø125	3 posizioni a 120°	2	130	770	125	8,5	Ø 26.441 (G3/4)	Ø145
MIX MAN 110	CNT PD 500	Ø125	3 posizioni a 120°	2	130	1100	125	8,5	Ø 26.441 (G3/4)	Ø145