R990525

NPED E

IT

ISTRUZIONI

PORTA ELETTRODO A DEFLLUSSO

Le presenti istruzioni per l'uso contengono informazioni sulla sicurezza che, se ignorate, possono mettere in pericolo la vita o provocare gravi lesioni.

Le informazioni contenute in questo manuale possono contenere inesattezze o errori tipografici.

Le informazioni contenute in questa pubblicazione sono soggette a modifiche in qualsiasi momento senza preavviso.

Version: R3-11-24

QUESTO APPARECCHIO È PER IL TRATTAMENTO DELL'ACQUA.

L'USO DI QUESTA APPARECCHIATURA CON PRODOTTI CHIMICI RADIOATTIVI È VIETATO!

QUANDO SI UTILIZZA QUESTA APPARECCHIATURA CON PRODOTTI CHIMICI AGGRESSIVI, OSSERVARE LE NORME RELATIVE AL TRASPORTO E ALLO STOCCAGGIO DI LIQUIDI AGGRESSIVI!

DURANTE L'INSTALLAZIONE OSSERVARE SEMPRE LE NORME NAZIONALI!
PRIMA DI QUALSIASI ATTIVITÀ DI MANUTENZIONE:
LEGGERE LA SCHEDA TECNICA DI SICUREZZA CHIMICA;
INDOSSARE PPE (DISPOSITIVI DI PROTEZIONE INDIVIDUALE) QUANDO SI MANEGGIANO SOSTANZE CHIMICHE PERICOLOSE O SCONOSCIUTE;
SCARICARE LA PARTE LIQUIDA PRIMA DI ESEGUIRE LA MANUTENZIONE DELLA POMPA:
SVUOTARE E RISCIACQUARE LA PARTE LIQUIDA PRIMA DI LAVORARE SULL'ATTREZZATURA CHE È STATA USATA CON SOSTANZE CHIMICHE PERICOLOSE O SCONOSCIUTE.

PRESENTAZIONE

I supporti NPED-E si adattano alle sonde ETORBH e EOLUM. Utilizzabile su una linea “bypass”.
I supporti NPED-E2 si adattano alle sonde ETORB2. Utilizzabile su una linea “bypass”.

CARATTERISTICHE

- Installazione a parete mediante 2 fori di fissaggio.
- Materiali: corpo in SAN nero o trasparente; FKM B o-ring; Testa di PP.
- Raccordi 6x8.
- Temperatura massima 50 ° C.
- Pressione massima 5 bar.
- Elettrovalvola pulizia (solo modello NPED-E2 con opzione per elettrovalvola)
- Flusso minimo 20l/h - Flusso massimo 80l/h

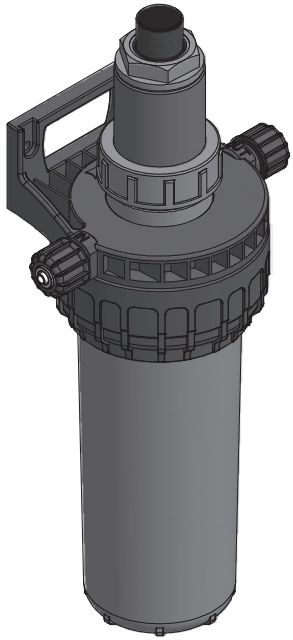

2 X

NPED-E

NPED-E2

ISTALLAZIONE

NPED-E / NPED-E2 sono supporti per sonda in linea bypass.

Quando si monta il portasonda, rispettare la direzione del flusso: acqua in entrata e in uscita.
Fissare il portasonda su una parete utilizzando 2 viti, incluse nella confezione.
Collegare i tubi di ingresso, uscita dell'acqua e se disponibile l' ingresso per la pulizia della sonda (max1bar)*.
Inserire la sonda fino al bloccaggio.
Collegare l'elettrovalvola per la pulizia allo strumento (solo modello NPED E2 con opzione EV)
Aprire il flusso d'acqua.

CHIUDERE IL FLUSSO DELL'ACQUA PER RIMUOVERE LA SONDA DAL PORTA-SONDA.

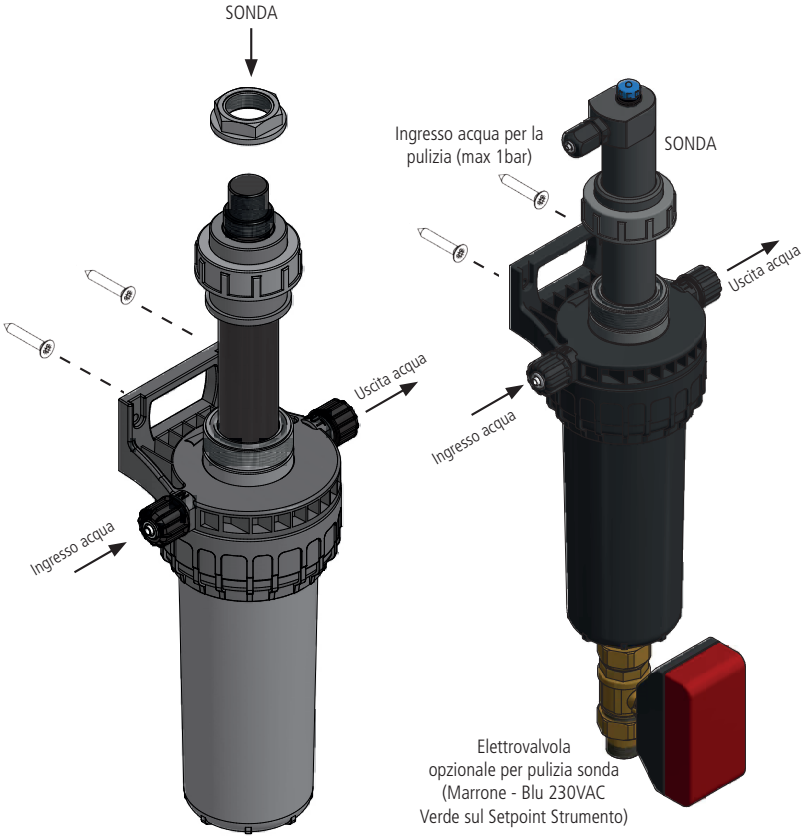

NPED E

NPED E2
Max Working pressure: 2bar
Max Cleaning pressure: 1bar*

*l'ingresso per la pulizia della sonda deve essere asservito ad un sistema di controllo esterno (elettrovalvola)

DIMENSIONI (mm)

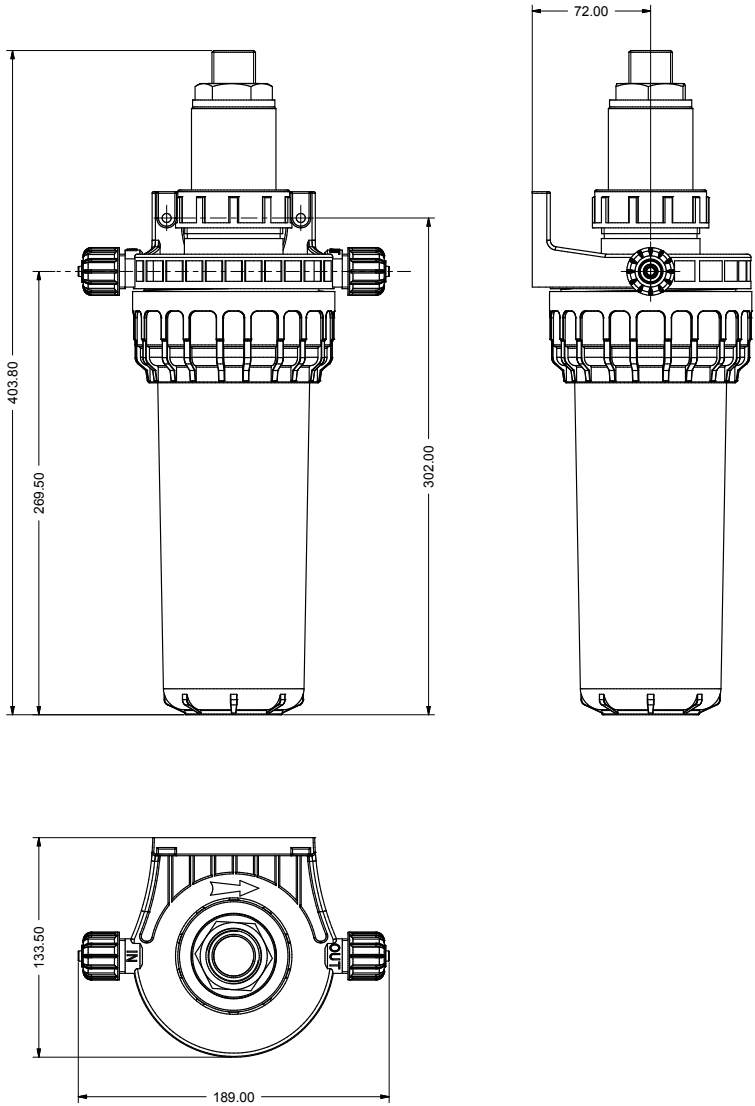

DIMENSIONI NPED E2 (mm)

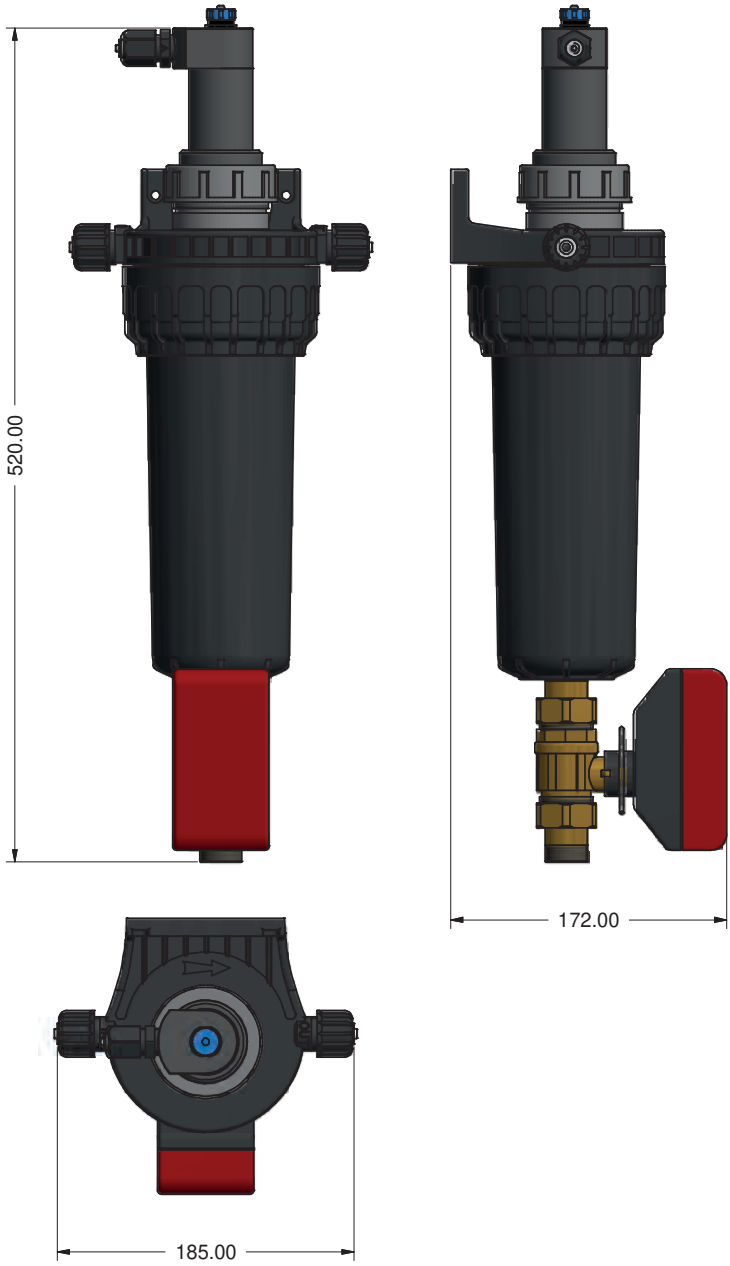

SCHEMA DI INSTALLAZIONE SONDA ETORB2

ETORB2 PROBE INSTALLATION DIAGRAM

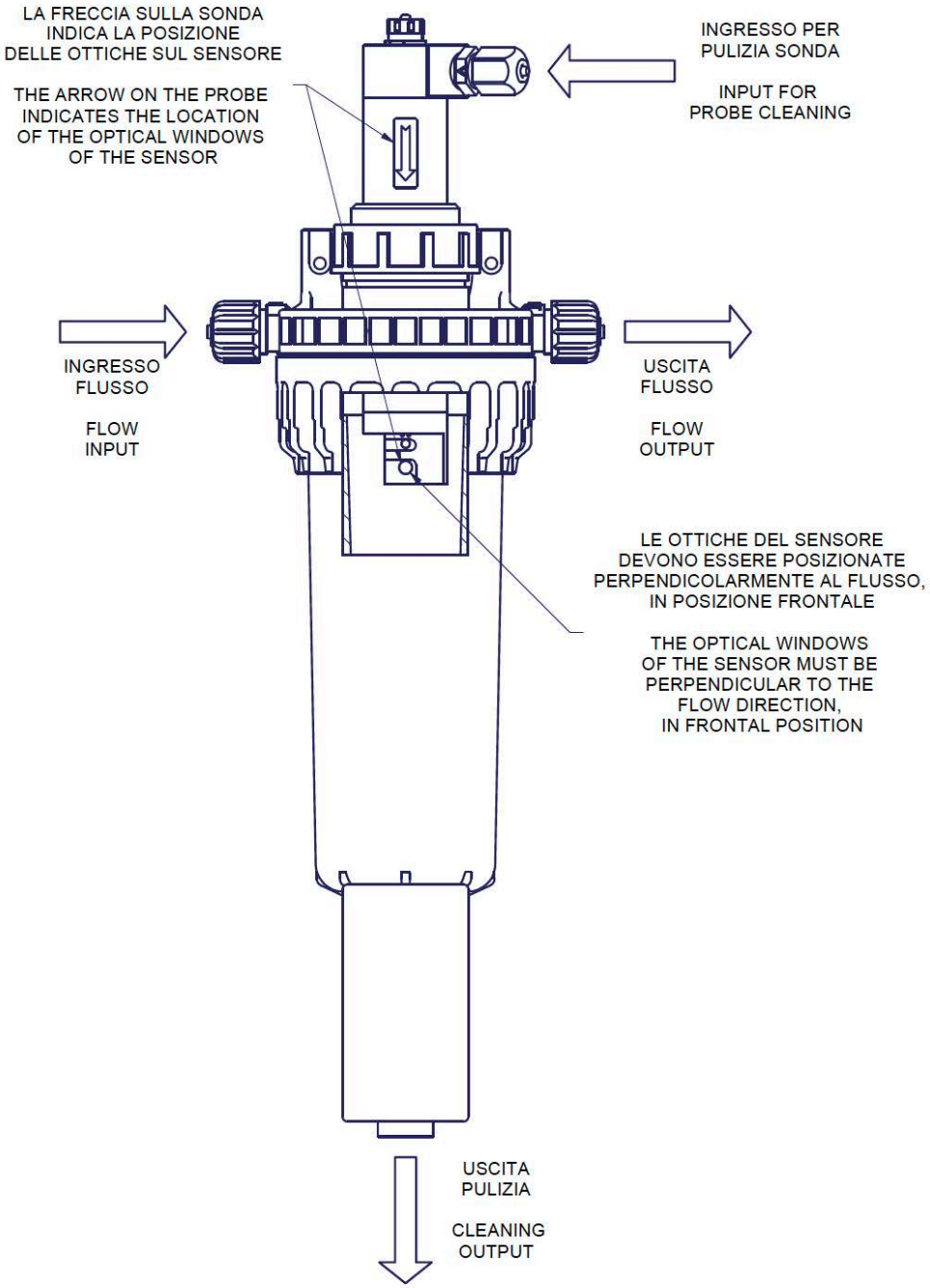

ELEMENTI

No.	DESCRIZIONE
1	Sonda (ETORBH o EOLUM)
2	NPED-E
3	Filtro
4	Porta sonda per altre sonde
5	Punto di prelievo
6	Alimentazione
7	Strumento MAX5

ESEMPIO DI INSTALLAZIONE 2

ELEMENTI

No.	DESCRIZIONE
1	Sonda (ETORBH o EOLUM)
2	NPED-E
3	Filtro
4	Porta sonde per altre sonde
5	Punto di prelievo
6	Alimentazione
7	Strumento serie LD

Smaltimento delle apparecchiature a fine vita da parte degli utenti

Questo simbolo avvisa di non smaltire il prodotto con i normali rifiuti. Rispettare la salute umana e l'ambiente conferendo l'apparecchiatura dismessa a un centro di raccolta designato per il riciclo di apparecchiature elettroniche ed elettriche. Per ulteriori informazioni visitare il sito on line.

Tutti i materiali utilizzati per la costruzione della pompa dosatrice e per questo manuale possono essere riciclati e favorire così il mantenimento delle incalcolabili risorse ambientali del nostro Pianeta. Non disperdere materiali dannosi nell'ambiente! Informati presso l'autorità competente sui programmi di riciclaggio per la tua zona d'appartenenza!