SEFL - SEFLS - SEFLMS

SEFL

SEFLS

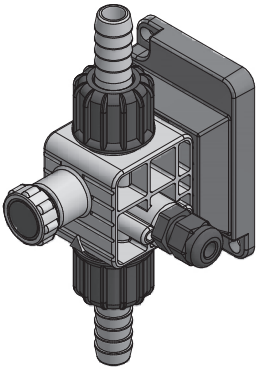

SEFLS 12x18/13x16

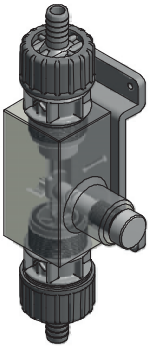

SEFLS PMMA
(PRIUS >240l/h)

SENSORI DI FLUSSO

MANUALE OPERATIVO

I

Questo manuale contiene importanti informazioni relative alla SICUREZZA per l'installazione ed il funzionamento dell'apparecchio.
Attenersi scrupolosamente a queste informazioni per evitare di arrecare danni a persone e cose.

Le informazioni contenute in questo manuale potrebbero contenere inesattezze o errori tipografici.
Le informazioni contenute in questo manuale potrebbero subire variazioni in qualsiasi momento senza preavviso.

Versione: R2-03-20

APPARECCHIATURA PER IL TRATTAMENTO DI ACQUE POTABILI

L'uso di questa apparecchiatura con materiale chimico radioattivo è severamente vietato!

Se si utilizzano materiali chimici particolarmente aggressivi è necessario seguire scrupolosamente le normative circa l'uso e l'immagazzinamento di queste sostanze!

Attenersi sempre alle normative locali sulla sicurezza!
Prima di ogni intervento di manutenzione:
- **leggere sempre attentamente le caratteristiche chimiche del prodotto da dosare;**
- **indossare i DISPOSITIVI DI SICUREZZA più idonei per la procedura di manutenzione;**
- **scaricare i tubi di raccordo;**
- **lavare sempre con attenzione i tubi che sono stati utilizzati con materiali chimici particolamente aggressivi!**

Questa apparecchiatura è conforme aL D.M. 7 febbraio 2012 n.25 – D.M. 6 Aprile 2004 n. 174 – Reg. UE 10/2011 - Apparecchiature finalizzate al trattamento dell'acqua destinata al consumo umano.

INTRODUZIONE

Il sensore di flusso SEFL è un dispositivo per il controllo del corretto funzionamento della pompa, che rileva l'effettivo passaggio di liquido nel corpo pompa.
E' dotato di manopola di regolazione della sensibilità in funzione della portata della pompa.

- Corpo in PP o PVDF o PMMA
- Contatto N.C.
- Regolazione della sensibilità
- O-ring in FKM B o EPDM
- Max 45°C
- LED di attività

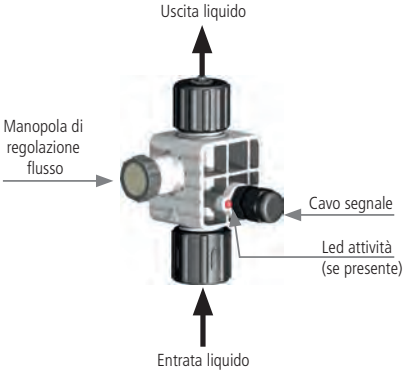

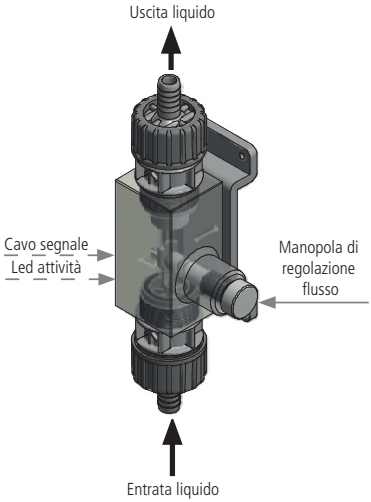

MODELLI DISPONIBILI

	CORPO	RACCORDI	VALVOLE	O-RING	CAVO	Staffa e ghiere di fissaggio tubi	Temp./ Pressione
SEFL/D	PVDF	1/2" - 3/8"	PVDF	EPDM	PE		45°C/25 bar
SEFL/V	PVDF	1/2" - 3/8"	PVDF	FKM B	PE		45°C/25 bar
SEFLS/D	PVDF	1/2"	PVDF	EPDM	PE	•	45°C/25 bar
SEFLS/V	PVDF	1/2"	PVDF	FKM B	PE	•	45°C/25 bar
SEFLP/D	PP	1/2" - 3/8"	PP	EPDM	PE		45°C/25 bar
SEFLP/V	PP	1/2" - 3/8"	PP	FKM B	PE		45°C/25 bar
SEFLPS/D	PP	1/2"	PP	EPDM	PE	•	45°C/25 bar
SEFLPS/V	PP	1/2"	PP	FKM B	PE	•	45°C/25 bar
SEFLMS PRIUS 160/500L	PMMA	1 1/2"	PVDF / PP	FP / EP	PVC		25°C/7 bar

Modelli	Corpo	O-Ring	Raccordi	Temp./ Pressione	Staffa e ghiere di fissaggio tubi
SEFLS/D/PMMA [2]	PMMA	EPDM	1 1/2" - 18	40°C/10 bar	•
SEFLS/V/PMMA [2]	PMMA	FKM B	1 1/2" - 18	40°C/10 bar	•

[2] Modelli per pompe PRIUS con corpo pompa TM (modelli con portata maggiore di 240 l/h) e UM.

INSTALLAZIONE SEFL

1. Installare il sensore di flusso SEFL collegandolo al raccordo di mandata del corpo pompa o utilizzando l'apposita staffa di montaggio, sulla linea di mandata.

2. Installare il tubo di mandata sul punto di uscita del SEFL (in alto) fissandolo con sicurezza.

3. Eseguire la connessione elettrica direttamente sulle pompe predisposte di tipo "MF", o ad una pompa dotata di ingresso per sensore di flusso. Durante il funzionamento il SEFL apre e chiude il contatto.

4. Impostare la regolazione del flusso in modo che il led lampeggi ad ogni impulso della pompa.

SEFL
(raccordo per il fissaggio diretto sulla pompa)

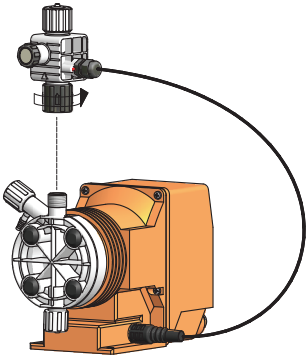

SEFLS
(versione con staffa; con ghiera per fissaggio tubi)

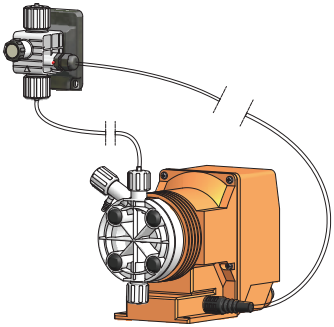

INSTALLAZIONE SU POMPE SERIE AMS E CMS

⚠ ATTENZIONE

Nelle pompe dosatrici serie CMS e AMS il sensore di flusso (SEFL) deve essere installato ad una distanza di almeno 50 cm dalla pompa dosatrice per evitare interferenze con il magnete della pompa.

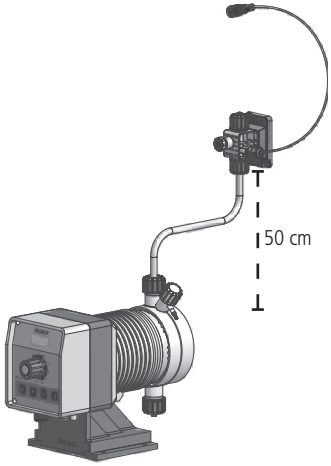

INSTALLAZIONE SEFLS PRIUS (>240l/h)

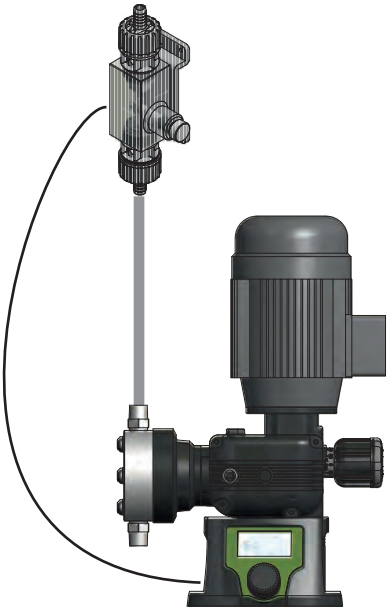

DIMENSIONI

Dimensioni: mm - [inches]

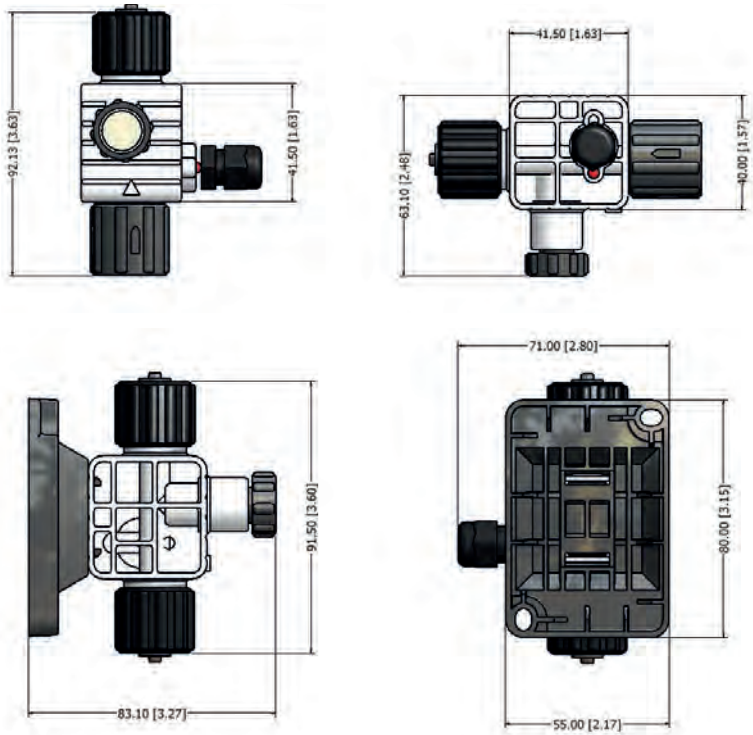

OPZIONALE: STAFFA IN PMMA PER MONTAGGIO SU POMPE SERIE KMS O AMS

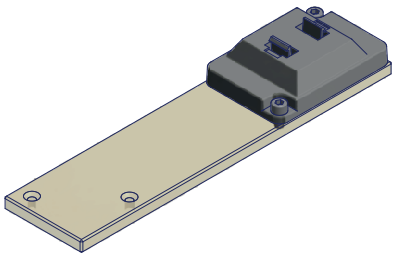

DIMENSIONI SEFLS PRIUS

Dimensioni: mm - [inches]

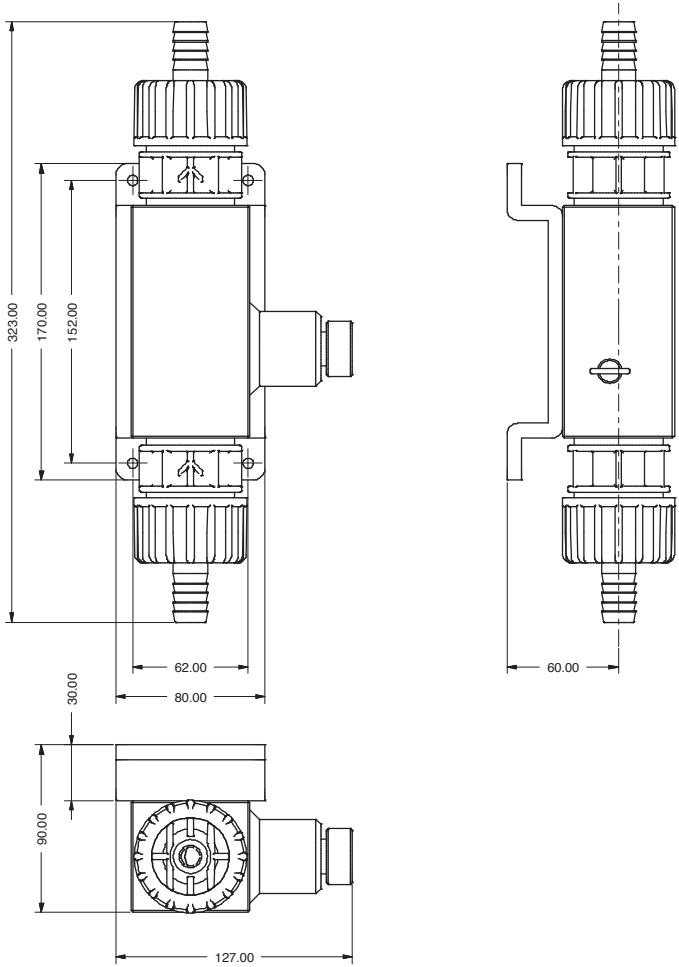

DIMENSIONI SEFLMS PRIUS

Dimensioni: mm - [inches]

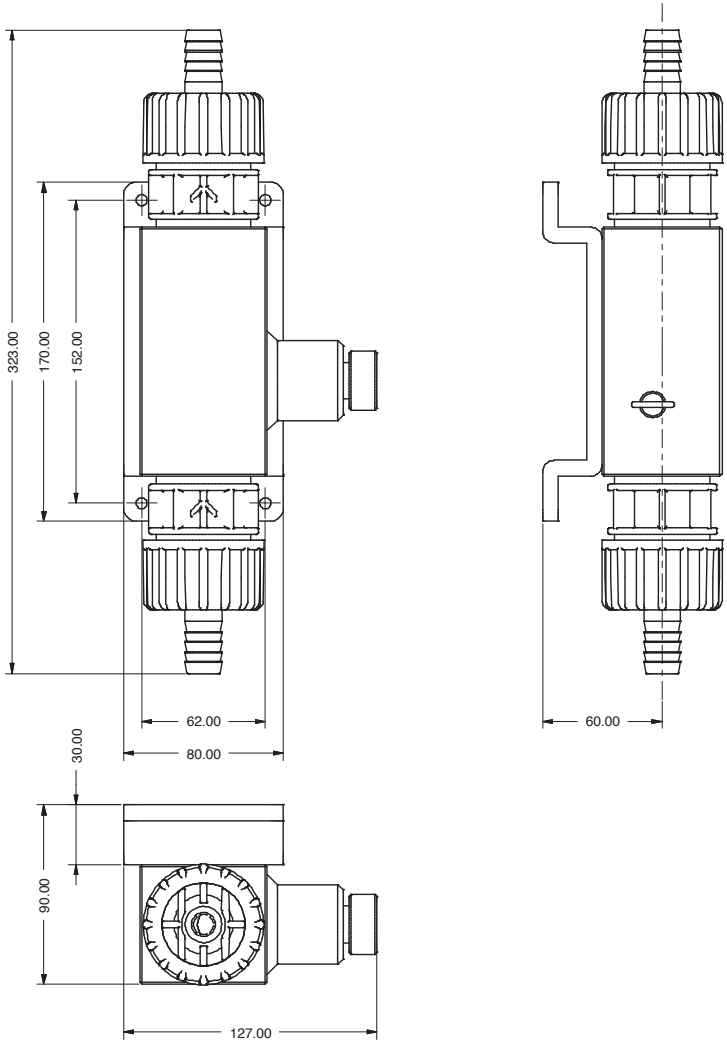

Smaltimento delle apparecchiature a fine vita da parte degli utenti

Questo simbolo avvisa di non smaltire il prodotto con i normali rifiuti. Rispettare la salute umana e l'ambiente conferendo l'apparecchiatura dismessa a un centro di raccolta designato per il riciclo di apparecchiature elettroniche ed elettriche. Per ulteriori informazioni visitare il sito on line.

Tutti i materiali utilizzati per la costruzione della pompa dosatrice e per questo manuale possono essere riciclati e favorire così il mantenimento delle incalcolabili risorse ambientali del nostro Pianeta. Non disperdere materiali dannosi nell'ambiente! Informati presso l'autorità competente sui programmi di riciclaggio per la tua zona d'appartenenza!