"LD LOG"

Data Sheet

DESCRIZIONE

LDLOG è un sistema di registrazione.
Lo strumento raccoglie permanentemente i dati da un massimo di quattro contatori d'acqua e da quattro sensori di flusso collegati alle pompe dosatrici per registrare il consumo di prodotti chimici e la quantità
d'acqua trattata.

Nella con igurazione Advanced USB, i dati sono memorizzati su dispositivo USB e protetti da accessi non autorizzati.

LDLOG visualizza i dati giornalieri, mensili e annuali.

Log di sistema visualizzabile su display

Nella con igurazione Ethernet o GSM/GPRS, può essere gestito da remoto via ERMES.

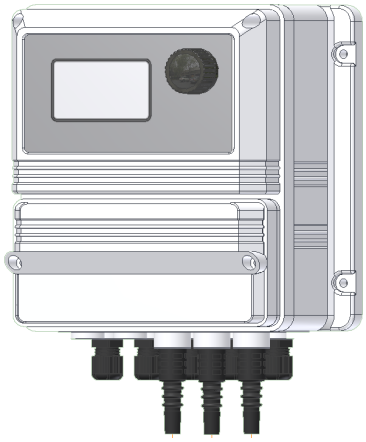

CARATTERISTICHE

INPUT
4 ingressi per sensore di lusso (mod. SEFL)
4 ingressi per contatore lancia impulsi

LOG FORMAT FILE
CSV / EMC

PROTEZIONE
IP 64

SEGNALE IN INGRESSO
BNC

ALIMENTAZIONE
90-265 VAC; 50/60 Hz

CONSUMO MEDIO
25 W

AMBIENTE DI LAVORO
-10°C - 50°C
0-95% (senza condensa) umidità relativa

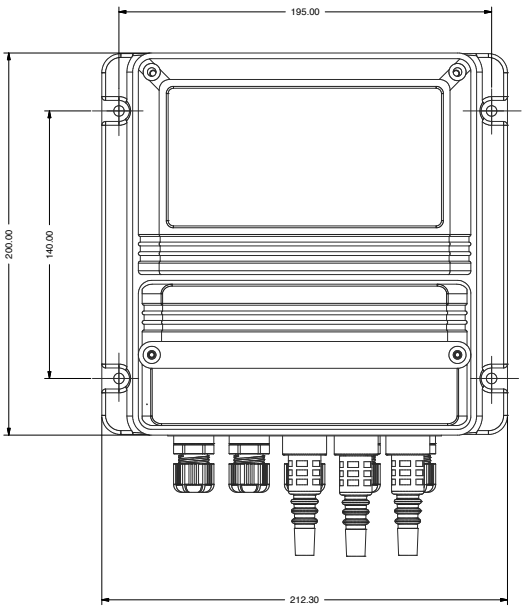

FRONT

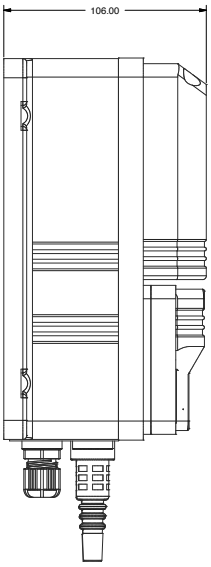

SIDE

Via Donatori di Sangue, 1 - 02100 Rieti (Italy)
+39 074622841 | emecpumps.com

Specifications subject to change without notice | R2025

emec SIMPLE AS WATER

IQNET CERTIFIED MANAGEMENT SYSTEM
qualityaustria SYSTEM CERTIFIED
ISO 9001:2015 No.07728/0
ISO 14001:2015 No.00997/0
ISO 45001:2018 No.01121/0

"LD LOG mA"

Data Sheet

DESCRIZIONE

LDLOG mA è un sistema di registrazione del consumo dei prodotti chimici nel serbatio, fino a quattro.

LDLOG mA visualizza la quantità dosata giornalmente, mensilmente e annualmente e la quantità di prodotto rimanente nel serbatoio.

Ha un allarme di fine prodotto.

Nella configurazione Advanced USB, i dati sono memorizzati su dispositivo USB e protetti da accessi non autorizzati.

Log di sistema visualizzabile su display

Nella configurazione Ethernet o GSM/GPRS, può essere gestito da remoto via ERMES.

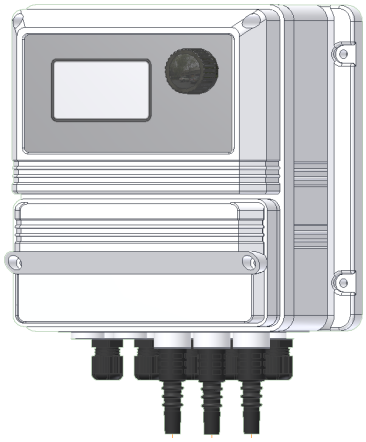

CARATTERISTICHE

INPUT
4 ingressi mA (0-20 mA) per sensore di livello ad ultrasuoni (mod. ELU)

LOG FORMAT FILE
CSV / EMC

PROTEZIONE
IP 64

SEGNALE IN INGRESSO
BNC

ALIMENTAZIONE
90-265 VAC; 50/60 Hz

CONSUMO MEDIO
25 W

AMBIENTE DI LAVORO
-10°C - 50°C
0-95% (senza condensa) umidità relativa

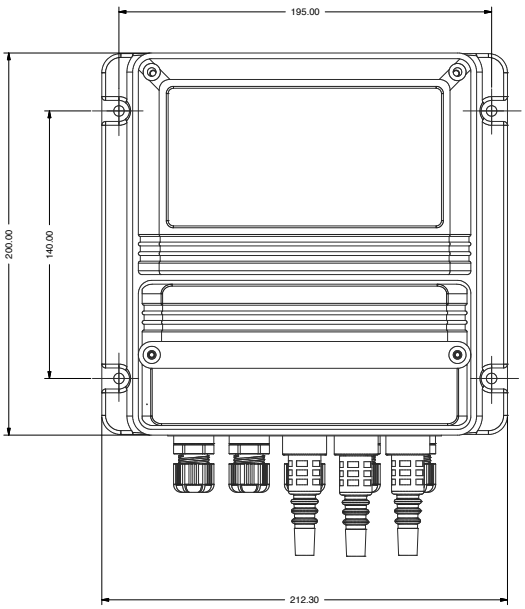

FRONT

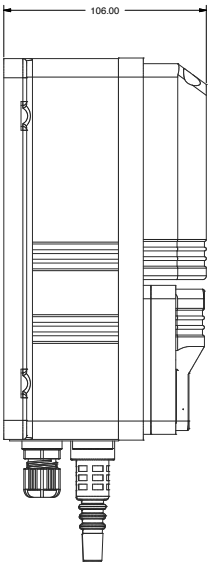

SIDE

Via Donatori di Sangue, 1 - 02100 Rieti (Italy)
+39 074622841 | emecpumps.com

Specifications subject to change without notice | R2025

emec SIMPLE AS WATER

IQNET CERTIFIED MANAGEMENT SYSTEM
qualityaustria SYSTEM CERTIFIED
ISO 9001:2015 No.07728/0
ISO 14001:2015 No.00997/0
ISO 45001:2018 No.01121/0