"LDPHCL"

Data Sheet

CARATTERISTICHE

- Manopola "encoder" per il controllo dello strumento
- Ingresso per il controllo del flusso
- Scala di pH: 0-14 pH; scala del cloro: 0-10 mg/l Cl_2
- Sonda di cloro da specificare nell'ordine
- Sonda di temperatura PT100
- Ingresso Stand-by
- Allarme sonda danneggiata (check-up della sonda)
- Allarme di massimo dosaggio
- Allarme di soglia
- Allarme di livello
- Allarme di flusso
- Predisposto per l'invio di SMS di allarme (opzione su richiesta)
- Connessione Ethernet per invio email di allarme (opzione su richiesta)
- Partenza ritardata del dosaggio (max 60 minuti)
- Impostazione della priorità del dosaggio del pH rispetto al cloro
- Compensazione automatica del cloro e del pH (solo con ECL6)
- Menù service con valore istantaneo dalla sonda
- Orologio interno
- Setpoint con regolazione PID (proporzionale integrativa derivata) che gestisce le uscite dello strumento in base alle variazioni lette dalla perturbativa e ne moltiplica il valore in relazione al valore in % e tipologia di segnale che è selezionabile tra mA (0-4/20) e Hz (0/500).
- Dosaggio automatico o manuale
- Selezione Cloro/Bromo con sonda ECL6
- Log dati su dispositivo USB (opzione su richiesta)
- Uscita in corrente mA (opzione su richiesta)

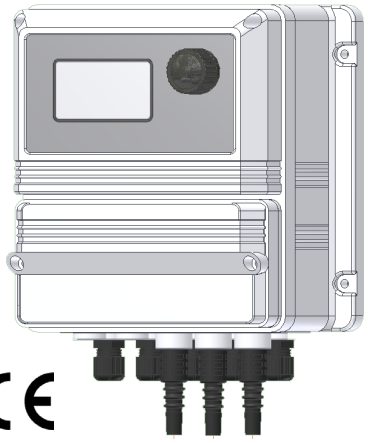

Regolatore digitale per piscina con microprocessore e display grafico LCD retroilluminato ad ampia capacità di visualizzazione.
Regolazione multipla dei canali con setpoint con regolazione PID.

INGRESSI:
- Stand-by
- Flusso
- Livello pH+
- Livello pH-
- Livello Cloro
- Sonda pH
- Sonda Cloro
- Sonda di temperatura

USCITE:
- 1 uscita proporzionali a impulsi (pH)
- 2 uscite proporzionali a impulsi (Cl)
- Uscita on/off proporzionale (pH)
- Uscita on/off proporzionale (Cl)
- Uscita allarme generale

CARATTERISTICHE ELETTRICHE

SEGNALE IN INGRESSO
Connettore BNC (pH)
Morsettiera (Cloro)

ALIMENTAZIONE
90÷265 VAC; 50/60 Hz

ASSORBIMENTO MEDIO
25 W

USCITA ON/OFF
2 relays; 5A @ 230 VAC
(protetto da fusibile)

USCITA PROPORZIONALE
Segnale impulsivo, open collector
0÷180 impulsi per minuto

USCITA ALLARME
Uscita alimentata
(85÷264VAC)

INGRESSO STAND-BY
1 contatto

USCITA
1 uscita RS485
(opzionale)

Via Donatori di Sangue, 1 - 02100 Rieti (Italy)
+39 074622841 | emecpumps.com

Specifications subject to change without notice | R2025

emec SIMPLE AS WATER

IQNET CERTIFIED MANAGEMENT SYSTEM
qualityaustria SYSTEM CERTIFIED
ISO 9001:2015 No.07728/0
ISO 14001:2015 No.00997/0
ISO 45001:2018 No.01121/0

DIMENSIONI

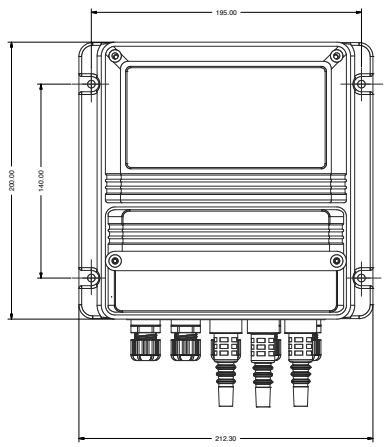

VISTA FRONTALE

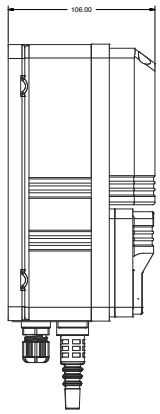

VISTA LATERALE

SCATOLA

IP65 (NEMA4x)
Gli strumenti di controllo LDPHCLH sono costruiti in ABS per assicurare protezione contro agenti chimici aggressivi e per poter lavorare anche in ambienti difficili.

AMBIENTE DI LAVORO
-10°C ÷ 50°C (14°F - 122°F)
0÷95% (senza condensa) umidità relativa

CELLE AMPEROMETRICHE - SONDA PH - SONDA DI TEMPERATURA

CELLE AMPEROMETRICHE CHIUSE	
Modello	Scala di misura
ECL 1/2	0-2.000 mg/l CL2
ECL 1/5	0-5.00 mg/l CL2
ECL 1/20	0-20.00 mg/l CL2
ECL 1/200	0-200.0 mg/l CL2
ECL 3S/10	0-10.00 mg/l CL2
ECL 3N/2	0-2.000 mg/l CL2
ECL 9/200	0-200.0 mg/l CL2
ECL 10/1	0-0.5 mg/l CL2
ECL 10/10	0-10.00 mg/l CL2
ECL 11/200	0-200.0 mg/l CL2
ECL 11/2000	0-2000 mg/l CL2
ECL 17	0-10.00 mg/l CL2O2
ECL 18	0-10.00 mg/l CL2
EBR1/20	0-20.00 mg/l Br
CELLE AMPEROMETRICHE APERTE	
ECL 4, 5, 6, 6E, 7, 12, 12E	0-10.00 mg/l CL2 o Br
SONDA PH	
EPHS	0-14 pH
SONDA TEMPERATURA	
ETEPT	0-100° C