# STRUMENTO “MTOWER”

Data Sheet

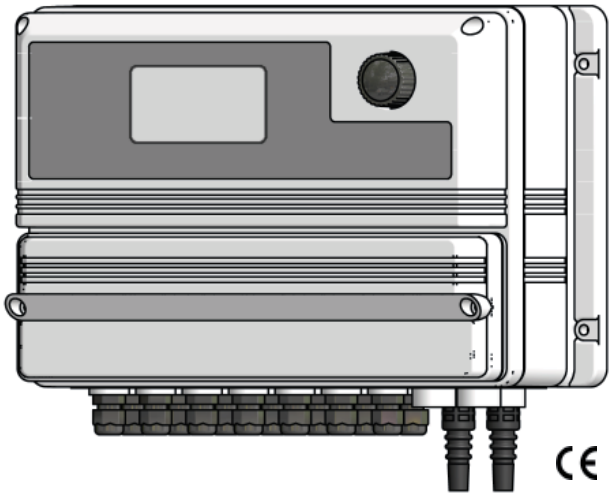

MTOWER è uno strumento per il controllo completo del dosaggio nelle torri evaporative. Controllo della conducibilità, due uscite per biocida, due uscite per attivatore biocida, dosaggio dell’inibitore e controllo dello spurgo in base alla conducibilità.

Predisposto per il telecontrollo.

## CARATTERISTICHE

- Display grafico LCD retroilluminato
- Manopola di controllo con interfaccia di programmazione semplice
- Visualizzazione istantanea del Bleed and Feeders corrente
- Alimentazione universale
- Memorizzazione permanente dei dati
- Controllo multiplo degli allarmi:

  - Conducibilità
  - Bleed timeout
  - Livello del prodotto
  - Flusso

## INGRESSI

- Conducibilità
- Temperatura (compensata)
- Contatore acqua in ingresso
- Contatore acqua scaricata
- Livello del biocida
- Livello dell’inibitore
- Sensore di flusso

## USCITE

- Scarico
- Inibitore
- 2 per Biocida
- 2 per attivatore Biocida
- Allarme
- Conducibilità 0/20 o 4/20 mA
- Porta seriale

Via Donatori di Sangue, 1 - 02100 Rieti (Italy)
+39 074622841 | emecpumps.com

Specifications subject to change without notice | R2025

emec SIMPLE AS WATER

IQNET CERTIFIED MANAGEMENT SYSTEM
qualityaustria SYSTEM CERTIFIED
ISO 9001:2015 No.07728/0
ISO 14001:2015 No.00997/0
ISO 45001:2018 No.01121/0

# STRUMENTO “MTOWER”

Data Sheet

## DATI ELETTRICI

SEGNALE IN INGRESSO
Da morsettiera

ALIMENTAZIONE
90÷265 VAC; 50/60 Hz

ASSORBIMENTO MEDIO
20 W (circa)

CONTROLLO “ONE TOUCH” CON MANOPOLA

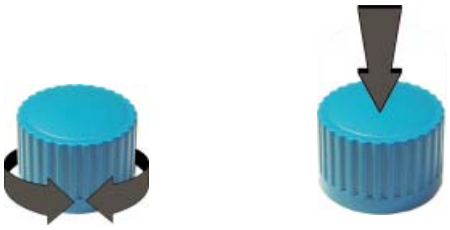

## PARAMETRI DI CONTROLLO

Conducibilità
Timer 1 (1 - 2 - 4 settimane)
Timer 2 (1 -2 - 4 settimane)

Inibitore

- Dosaggio e Scarico (Feed and Bleed)
- Dosaggio in % allo scarico (Feed as a % of bleed)
- Dosaggio in % ad un tempo impostato (Feed as a % of time)
- Dosaggio con un contatore lancia impulsi per il tempo impostato
- Dosaggio con un contatore lancia impulsi che mantiene costante i ppm

## SCATOLA

IP65 (NEMA4x)
Lo strumento MTOWER è costruito in ABS per assicurare protezione contro agenti chimici aggressivi e per poter lavorare anche in ambienti difficili.

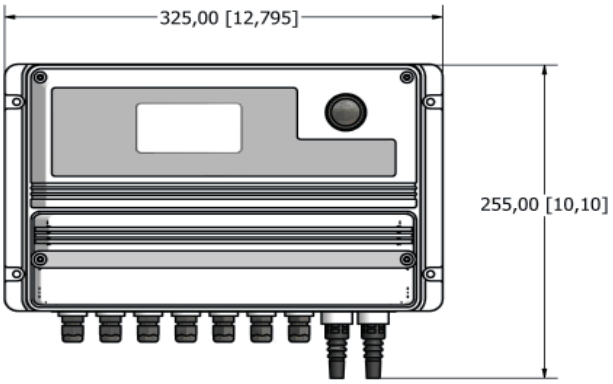


## AMBIENTE DI LAVORO

-10°C ÷ 50°C (14°F ÷ 122°F)
0÷95% (senza condensa) umidità relativa

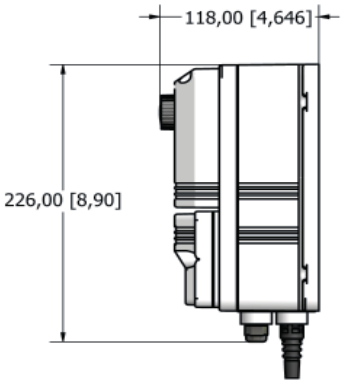


mm[inches]

Via Donatori di Sangue, 1 - 02100 Rieti (Italy)
+39 074622841 | emecpumps.com

Specifications subject to change without notice | R2025

emec SIMPLE AS WATER

IQNET CERTIFIED MANAGEMENT SYSTEM
qualityaustria SYSTEM CERTIFIED
ISO 9001:2015 No.07728/0
ISO 14001:2015 No.00997/0
ISO 45001:2018 No.01121/0