JA

Data Sheet

REGOLAZIONE SINGOLA DA INCASSO 96X96

Gli strumenti di controllo **JA / JA PRO** sono una serie di sistemi a lettura singola per montaggio su rack (96x96).

Possono leggere e regolare: pH, ORP, cloro (a seconda della sonda: cloro totale, cloro libero, biossido di cloro, perossido di idrogeno, ozono, bromo o acido paracetico) e conducibilità con intervallo automatico e selezione sonda / prodotto (uS / S - Ohm - TDS / PPM - Concentrazione H3PO4 - H2SO4 - HNO3 - HCl - NaOH - NaCl)

I modelli JA hanno: 2 setpoint (on / off, proporzionale), 0-20 mA o 4-20 mA in uscita proporzionale al valore di lettura e programmabile nell'intervallo di lettura, ingresso di flusso.

I modelli JA PRO hanno: 2 setpoint (on / off, proporzionale), ingresso standby, ingresso flusso, Uscita Allarme (contatto libero), uscita 0-20 mA o 4-20 mA proporzionale al valore di lettura e programmabile nell'intervallo di lettura, uscita opto-coupled, comunicazione MODBUS RTU.

Alimentazione disponibile anche in bassa tensione 9-18 VDC o 18-36 VDC.

Precisione strumento: 0,3% basato su lettura scala completa

Copertura di protezione IP54 disponibile.

R30925

JA PRO Modbus

MODELLI

JA	JA PRO	MISURA
JAPH	**JAPH PRO**	pH
JARH	**JARH PRO**	ORP
JACL	**JACL PRO**	Cloro
JACD	**JACD PRO**	Conducibilità
JACDIND	**JACDIND PRO**	Conducibilità Induttiva

SEGNALE IN INGRESSO
pH / ORP: BNC; impedenza > 10^{12} Ω
Cloro / Conducibilità: morsettiera

INGRESSO PER CONTROLLO FLUSSO

2 USCITE ON/OFF / PROPORZIONALE / PID (solo JA PRO)
a contatto libero

USCITA OPTOISOLATA (solo JA PRO)
Per pompe dosatrici serie "IS", "MF", "PLUS"

USCITA Allarme (contatto libero) (solo JA PRO)
a contatto libero

USCITA IN CORRENTE
Programmabile 0/20mA (max 500 Ohm) svincolata galvanicamente.

COMPENSAZIONE DELLA TEMPERATURA
PT100 (0-200°C)

DELAY
Programmazione partenza ritardata per polarizzazione della sonda.

DISPLAY
Visualizzazione con display LCD retroilluminato

ALIMENTAZIONE
85-264VAC; 18-36VAC; 9-18VDC o 18-36VDC; 50/60 Hz

INGRESSO INGRESSO STAND-BY (solo JA PRO)

MODULO mA (solo JA PRO)

SUPPORTO MODBUS RTU (solo JA PRO)

USO DEI MENÙ DI PROGRAMMAZIONE FACILITATO

PASSWORD DI PROTEZIONE

OPZIONE
PROTEZIONE IP54

Via Donatori di Sangue, 1 - 02100 Rieti (Italy)
+39 074622841 | emecpumps.com

Specifications subject to change without notice | R2025

emec SIMPLE AS WATER

IQNET CERTIFIED MANAGEMENT SYSTEM
qualityaustria SYSTEM CERTIFIED
ISO 9001:2015 No.07728/0
ISO 14001:2015 No.00997/0
ISO 45001:2018 No.01121/0

JA

Data Sheet

REGOLAZIONE SINGOLA DA INCASSO 96X96

DIMENSIONI JA

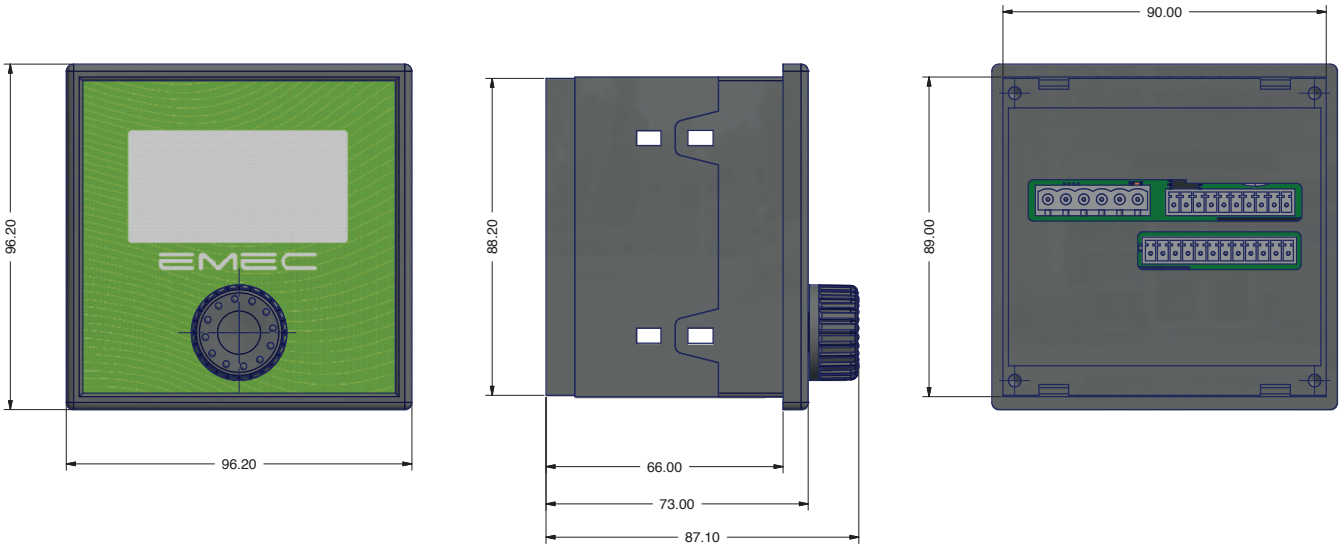

OPZIONI

PROTEZIONE IP54

DIMENSIONI PROTEZIONE IP54

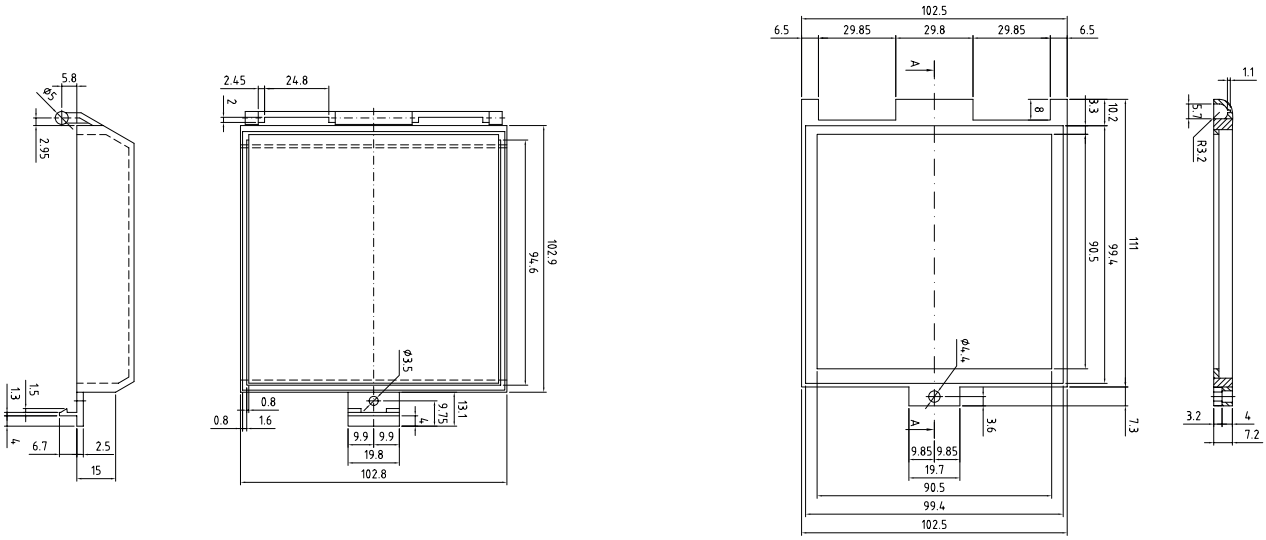

Via Donatori di Sangue, 1 - 02100 Rieti (Italy)
+39 074622841 | emecpumps.com

Specifications subject to change without notice | R2025

emec SIMPLE AS WATER

IQNET CERTIFIED MANAGEMENT SYSTEM

qualityaustria SYSTEM CERTIFIED

ISO 9001:2015 No.07728/0
ISO 14001:2015 No.00997/0
ISO 45001:2018 No.01121/0

REGOLAZIONE SINGOLA DA INCASSO 96X96

JAPH

	JAPH	JAPH PRO
MISURA	pH	
RANGE	0-14 pH; risoluzione: 0,01	
COMPENSAZIONE TEMPERATURA	PT100	
SEGNALE IN INGRESSO	BNC; impedenza > 10^{12} Ω	
ALIMENTAZIONE	24, 115, 230 VAC; 50/60 Hz	
FUSIBILE	0,5 A	
CONSUMO MEDIO	4 W	
USCITA IN CORRENTE	Programmabile 0/20mA (max 500 Ohm) svincolata galvanicamente	
FUNZIONI	2 Setpoints (contatto libero) Ingresso Flusso Sonda pH Sonda Temperatura Uscita 0/4-20mA (max 500 Ohm) programmabile	2 Setpoints (contatto libero) Ingresso Flusso Sonda pH Sonda Temperatura Uscita Allarme (contatto libero) Ingresso Stand-by MODBUS RTU Uscita ad Impulsi Uscita 0/4-20mA (max 500 Ohm) programmabile
TEMPERATURA AMBIENTE	0°C ... 50°C (32°F ... 122°F) / 0-95% (senza condensa) umidità relativa	
GRADO DI PROTEZIONE	IP40 - su richiesta IP54	
LIVELLO DI INQUINAMENTO	2	
MATERIALE SCATOLA	PP	
TEST/CERTIFICAZIONI	CE	
DIMENSIONI	vedere disegno	
INSTALLAZIONE	ad incasso	

REGOLAZIONE SINGOLA DA INCASSO 96X96

JARH

	JARH	JARH PRO
MISURA	REDOX	
RANGE	-999/+1999 mV; risoluzione: 1	
COMPENSAZIONE TEMPERATURA	PT100	
SEGNALE IN INGRESSO	BNC; impedenza > 10^{12} Ω	
ALIMENTAZIONE	24, 115, 230 VAC [1]; 50/60 Hz	
FUSIBILE	0,5 A	
CONSUMO MEDIO	4 W	
USCITA IN CORRENTE	Programmabile 0/20mA (max 500 Ohm) svincolata galvanicamente	
FUNZIONI	2 Setpoints (contatto libero) Ingresso Flusso Sonda Redox Sonda Temperatura Uscita 0/4-20mA (max 500 Ohm) programmabile	2 Setpoints (contatto libero) Ingresso Flusso Sonda Redox Sonda Temperatura Uscita Allarme (contatto libero) Ingresso Stand-by MODBUS RTU Uscita ad Impulsi Uscita 0/4-20mA (max 500 Ohm) programmabile
TEMPERATURA AMBIENTE	0°C ... 50°C (32°F ... 122°F) / 0-95% (senza condensa) umidità relativa	
GRADO DI PROTEZIONE	IP40 - su richiesta IP54	
LIVELLO DI INQUINAMENTO	2	
MATERIALE SCATOLA	PP	
TEST/CERTIFICAZIONI	CE	
DIMENSIONI	vedere disegno	
INSTALLAZIONE	ad incasso	

Via Donatori di Sangue, 1 - 02100 Rieti (Italy)
+39 074622841 | emecpumps.com

Specifications subject to change without notice | R2025

emec SIMPLE AS WATER

IQNET CERTIFIED MANAGEMENT SYSTEM

qualityaustria SYSTEM CERTIFIED
ISO 9001:2015 No.07728/0
ISO 14001:2015 No.00997/0
ISO 45001:2018 No.01121/0

REGOLAZIONE SINGOLA DA INCASSO 96X96

JACL

	JACL	JACL PRO
MISURA	Cloro totale Cloro libero Biossido di cloro Perossido di idrogeno Ozono Bromo Acido peracetico	
RANGE	0 / 2 mg/l Cl2 0 / 10 mg/l Cl2 0 / 20 mg/l Cl2 0 / 200 mg/l Cl2	
COMPENSAZIONE TEMPERATURA	PT100	
SEGNALE IN INGRESSO	morsettiera	
ALIMENTAZIONE	24, 115, 230 VAC [1]; 50/60 Hz	
FUSIBILE	0,5 A	
CONSUMO MEDIO	4 W	
USCITA IN CORRENTE	Programmabile 0/20mA (max 500 Ohm) svincolata galvanicamente	
FUNZIONI	2 Setpoints (contatto libero) Ingresso Flusso Sonda Cloro Sonda Temperatura Uscita 0/4-20mA (max 500 Ohm) programmabile	2 Setpoints (contatto libero) Ingresso Flusso Sonda Cloro Sonda Temperatura Uscita Allarme (contatto libero) Ingresso Stand-by MODBUS RTU Uscita ad Impulsi Uscita 0/4-20mA (max 500 Ohm) programmabile
TEMPERATURA AMBIENTE	0°C ... 50°C (32°F ... 122°F) / 0-95% (senza condensa) umidità relativa	
GRADO DI PROTEZIONE	IP40 - su richiesta IP54	
LIVELLO DI INQUINAMENTO	2	
MATERIALE SCATOLA	PP	
TEST/CERTIFICAZIONI	CE	
DIMENSIONI	vedere disegno	
INSTALLAZIONE	ad incasso	

REGOLAZIONE SINGOLA DA INCASSO 96X96

JACD

	JACD	JACD PRO
MISURA	Conducibilità (µS-S) - default	Conducibilità (µS-S) - default
	Resistenza (Ohm)	Resistenza (Ohm)
	TDS (total dissolved solids) / ppm	TDS (total dissolved solids) / ppm
	/	Concentrazione (H3PO4 - H2SO4 - HNO3 - HCl - NaOH - NaCl)
RANGE	autorange da 0 a 9999 (nS/uS/mS/S)	
COMPENSAZIONE TEMPERATURA	PT100	
SEGNALE IN INGRESSO	Board	
ALIMENTAZIONE	24, 115, 230 VAC [1]; 50/60 Hz	
FUSIBILE	0,5 A	
CONSUMO MEDIO	4 W	
USCITA IN CORRENTE	Programmabile 0/20mA (max 500 Ohm) svincolata galvanicamente	
FUNZIONI	2 Setpoints (contatto libero) Ingresso Flusso Sonda Conducibilità Sonda Temperatura Uscita 0/4-20mA (max 500 Ohm) programmabile	2 Setpoints (contatto libero) Ingresso Flusso Sonda Conducibilità Sonda Temperatura Uscita Allarme (contatto libero) Ingresso Stand-by MODBUS RTU Uscita ad Impulsi Uscita 0/4-20mA (max 500 Ohm) programmabile
TEMPERATURA AMBIENTE	0°C ... 50°C (32°F ... 122°F) / 0-95% (senza condensa) umidità relativa	
GRADO DI PROTEZIONE	IP40 - su richiesta IP54	
LIVELLO DI INQUINAMENTO	2	
MATERIALE SCATOLA	PP	
TEST/CERTIFICAZIONI	CE	
DIMENSIONI	vedere disegno	
INSTALLAZIONE	ad incasso	

REGOLAZIONE SINGOLA DA INCASSO 96X96

JACD IND

	JACD IND	JACD IND PRO
MISURA	Conducibilità inducttiva (mS-S) - default	Conducibilità inducttiva (µS-S) - default
	Resistance (Ohm)	Resistance (Ohm)
	TDS (total dissolved solids) / ppm	TDS (total dissolved solids) / ppm
	/	Concentration (H3PO4 - H2SO4 - HNO3 - HCl - NaOH - NaCl)
RANGE	0-3.000 mS 0-300.0 mS	
COMPENSAZIONE TEMPERATURA	PT100	
SEGNALE IN INGRESSO	Board	
ALIMENTAZIONE	24, 115, 230 VAC [1]; 50/60 Hz	
FUSIBILE	0,5 A	
CONSUMO MEDIO	4 W	
USCITA IN CORRENTE	Programmabile 0/20mA (max 500 Ohm) svincolata galvanicamente	
FUNZIONI	2 Setpoints (contatto libero) Ingresso Flusso Sonda Conducibilità Sonda Temperatura Uscita 0/4-20mA (max 500 Ohm) programmabile	2 Setpoints (contatto libero) Ingresso Flusso Sonda Conducibilità Sonda Temperatura Uscita Allarme (contatto libero) Ingresso Stand-by MODBUS RTU Uscita ad Impulsi Uscita 0/4-20mA (max 500 Ohm) programmabile
TEMPERATURA AMBIENTE	0°C ... 50°C (32°F ... 122°F) / 0-95% (senza condensa) umidità relativa	
GRADO DI PROTEZIONE	IP40 - su richiesta IP54	
LIVELLO DI INQUINAMENTO	2	
MATERIALE SCATOLA	PP	
TEST/CERTIFICAZIONI	CE	
DIMENSIONI	vedere disegno	
INSTALLAZIONE	ad incasso	