Pompe Dosatrici Serie "AMS PLUS"

Data Sheet

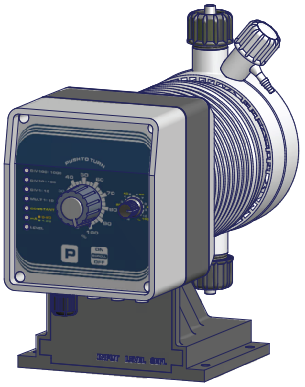

- Montaggio orizzontale
- Dosaggio costante o proporzionale, con moltiplicatore e divisore di impulsi, dosaggio in base a segnale mA o a segnale digitale
- Microprocessore
- Regolazione meccanica del volume della singola iniezione
- Corpo pompa con spurgo manuale (**AMS**) o autospurgo (**AMSA**)
- Box.....PP
- Altitudine .....2000 m s.l.m.
- Temperatura ambiente .....10 ÷ 45°C (55 ÷ 113°F)
- Temperatura additivo .....0 ÷ 50°C (32 ÷ 122°F)
- Temperatura trasporto e stoccaggio.....10 ÷ 50°C (55 ÷ 122°F)
- Classe di installazione.....II
- Livello di inquinamento.....2
- Rumore udibile .....57.4 db(A)
- Protezione .....IP 65 (NEMA4X) - UR % di funzionamento: 85% con t ≤40 °C; 70% a 45 °C (senza condensa

Configurazione codice

MODELLI			
Codice AMS	Codice AMSA	MOD.	DESCRIZIONE
MU	**AU**	AMS PLUS	Pompa costante-proporzionale con controllo di livello. Modalità di lavoro: - costante - costante con divisore (1/10) - divisore di impulsi (1/10; 10/100; 100/1000) - moltiplicatore di impulsi (1/10) - con segnale in corrente mA (0/4 mA = 0 impulsi: 20mA = max impulsi)
CP	**AL**	AMS CL PLUS	Pompa costante con controllo di livello. Con divisore 1/10 del numero degli impulsi.
UO	**AC**	AMS CO PLUS	Pompa costante. Con divisore 1/10 del numero degli impulsi.

PORTATA					
Modelli AMS PLUS			Tubo Mandata (PVDF)	Tubo Aspirazione	Corpo pompa
2505	5 l/h a 25 bar	1.32 GPH a 362 PSI	4 x 6	4 x 6	L
1510	10 l/h a 15 bar	2.64 GPH a 217 PSI	4 x 6	4 x 6	M
1015	15 l/h a 10 bar	3.96 GPH a 145 PSI	6 x 8	6 x 8	M
0720	20 l/h a 7 bar	5.28 GPH a 101 PSI	6 x 8	6 x 8	N
0340	40 l/h a 3 bar	10.56 GPH a 43 PSI	8 x 10	8 x 12	S
0260	60 l/h a 2 bar	15.85 GPH a 29 PSI	8 x 10	8 x 12	T
Modelli AMSA PLUS			Tubo Mandata (PVDF)	Tubo Aspirazione	Corpo pompa
253.2	3.2 l/h a 25 bar	0.85 GPH a 362 PSI	4 x 6	4 x 6	LA
1506	6 l/h a 15 bar	1.59 GPH a 217 PSI	4 x 6	4 x 6	MA
1010	10 l/h a 10 bar	2.64 GPH a 145 PSI	6 x 8	6 x 8	MA
0713	13 l/h a 7 bar	3.43 GPH a 101 PSI	6 x 8	6 x 8	NA
0330	30 l/h a 3 bar	7.9 GPH a 43 PSI	8 x 10	8 x 12	SA
0238,5	38,5 l/h a 2 bar	10.17 GPH a 29 PSI	8 x 10	8 x 12	TA

Modello A MU 2505 K 00 00

PARTI IDRAULICHE								
	Corpo Pompa	Orings	Valvole		Diaframma	Tubi [1]		Viscosità
			Corpo	Biglie		Mandata	Aspirazione	Max CPS
K	PVDF	FKM B	PVDF	Ceramica	PTFE	PVDF	PVC	100
P	PVDF	EPDM	PVDF	Ceramica	PTFE	PVDF	PVC	100
Y	PVDF	Nitrile	PVDF	Ceramica	PTFE	PVDF	PVC	100
V	PP	FKM B	PP	Ceramica	PTFE	PE	PVC	100
D	PP	EPDM	PP	Ceramica	PTFE	PE	PVC	100
J	PVDF	FKM B+PTFE	PVDF	Ceramica	PTFE	PVDF	PVC	100
A	Acrilico	FKM B	PVDF	Ceramica	PTFE	PVDF	PVC	100
Z	INOX	FKM B	INOX	INOX	PTFE	n/a	n/a	100
$	Acrilico	FKM B	Polipropilene	INOX + molla in Hastelloy	PTFE	Polietilene	PVC	8000 [2]

[1] La dimensione dei tubi può variare in base al materiale del corpo pompa.
[2] In alcune applicazioni il corpo pompa per liquidi poco viscosi mod. $ può ridurre la portata della pompa.

ALIMENTAZIONE	
00	230 VAC Spina Schuko
0S	230 VAC spina australiana
01	230 VAC senza spina
03	115 VAC spina US
04	24 VAC senza spina
05	12 VDC *
07	24 VDC

* Disponibile solo su alcuni modelli.

Via Donatori di Sangue, 1 - 02100 Rieti (Italy)
+39 074622841 | emecpumps.com

emec SIMPLE AS WATER

Specifications subject to change without notice | R2025

IQNET CERTIFIED MANAGEMENT SYSTEM
qualityaustria SYSTEM CERTIFIED
ISO 9001:2015 No.07728/0
ISO 14001:2015 No.00997/0
ISO 45001:2018 No.01121/0

Caratteristiche tecniche

SPECIFICHE						
Modello AMS	Impulsi per minuto		Linearità della regolazione meccanica	Assorbimento medio alla max portata (230 VAC)	Assorbimento medio alla max portata (115 VAC)	Peso
	min	max				
2505	12	120	dal 30% al 100%	42 Watt	24 Watt	9 Kg (19.8 Lbs)
1510	12	120				
1015	12	120				
0720	12	120				
0340	12	120				
0260	12	120				
Modello AMSA	Impulsi per minuto		Linearità della regolazione meccanica	Assorbimento medio alla max portata (230 VAC)	Assorbimento medio alla max portata (115 VAC)	Peso
	min	max				
253.2	12	120	dal 30% al 100%	42 Watt	24 Watt	9 Kg (19.8 Lbs)
1506	12	120				
1010	12	120				
0713	12	120				
0330	12	120				
0238,5	12	120				

INFORMAZIONI								
Modello AMS	Portata				cc per impulso		Pressione massima	
	min cc/h	max l/h	Min GPH	Max GPH	min	max	bar	PSI
2505	150	5	0.039	1.32	0.21	0.70	25	362
1510	300	10	0.079	2.64	0.42	1.4	15	217
1015	450	15	0.118	3.96	0.62	2.08	10	217
0720	600	20	0.158	5.28	0.83	2.8	7	101
0340	1200	40	0.317	10.56	1.67	5.6	3	43
0260	1800	60	0.475	15.85	2.31	7.7	2	29
Modello AMSA	Portata				cc per impulso		Pressione massima	
	min cc/h	max l/h	Min GPH	Max GPH	min	max	bar	PSI
253.2	96	3.2	0.025	0.85	0.13	0.44	25	362
1506	180	6	0.047	1.59	0.25	0.83	15	217
1010	300	10	0.079	2.64	0.48	1.39	10	217
0713	390	13	0.103	3.43	0.54	1.80	7	101
0330	900	30	0.237	7.9	1.25	4.16	3	43
0238.5	1155	38.5	0.305	10.1	1.6	5.34	2	29

QUANTITÀ	IMBALLO
n. 1	Kit per assemblaggio
n. 1	Fusibile ritardato per 5 X 20
n. 1	filtro di fondo con sonda di livello (standard PVDF) - (no sonda nel mod. AMSCO PLUS)
n. 1	valvola d'iniezione 0,3 Bar (standard PVDF)
m 2	Tubo di mandata
m 2	Tubo di aspirazione
m 2	Tubo di scarico
m 2,5	Cavo segnale input (solo AMS PLUS)
n.1	Manuale operativo

ALIMENTAZIONE	FUSIBILE
230 VAC (190÷265 VAC)	1,25 A
115 VAC (90÷135 VAC)	1,6 A
24 VAC (20÷32 VAC)	6,3 A
12 VDC (10÷16 VDC)	5 A

Dimensioni

mm [inch]

CORPO POMPA “N” - “P”

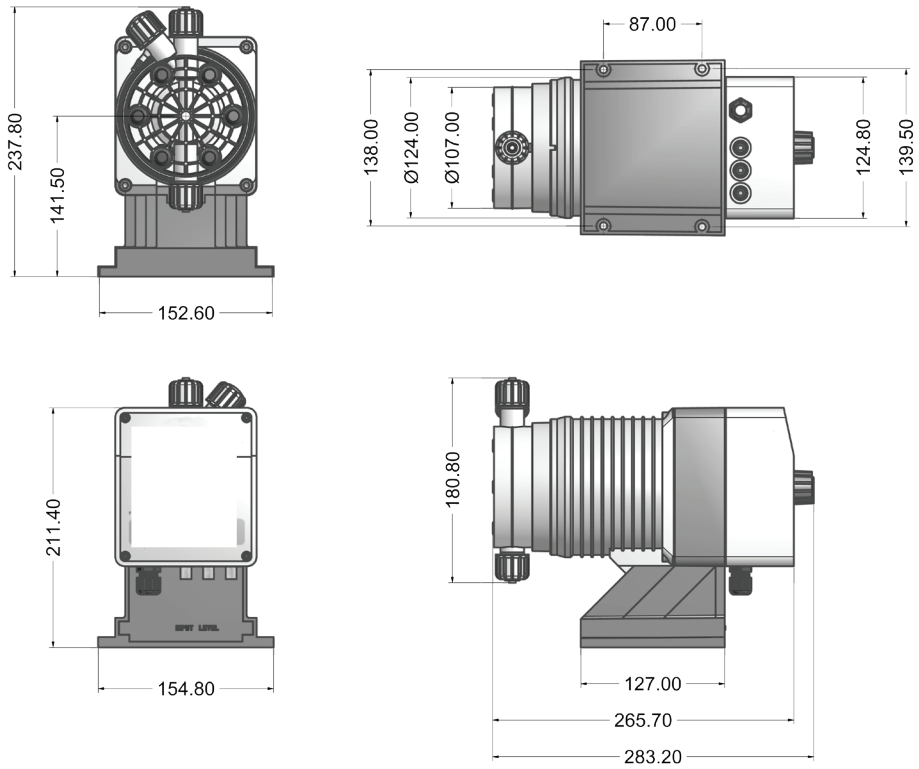
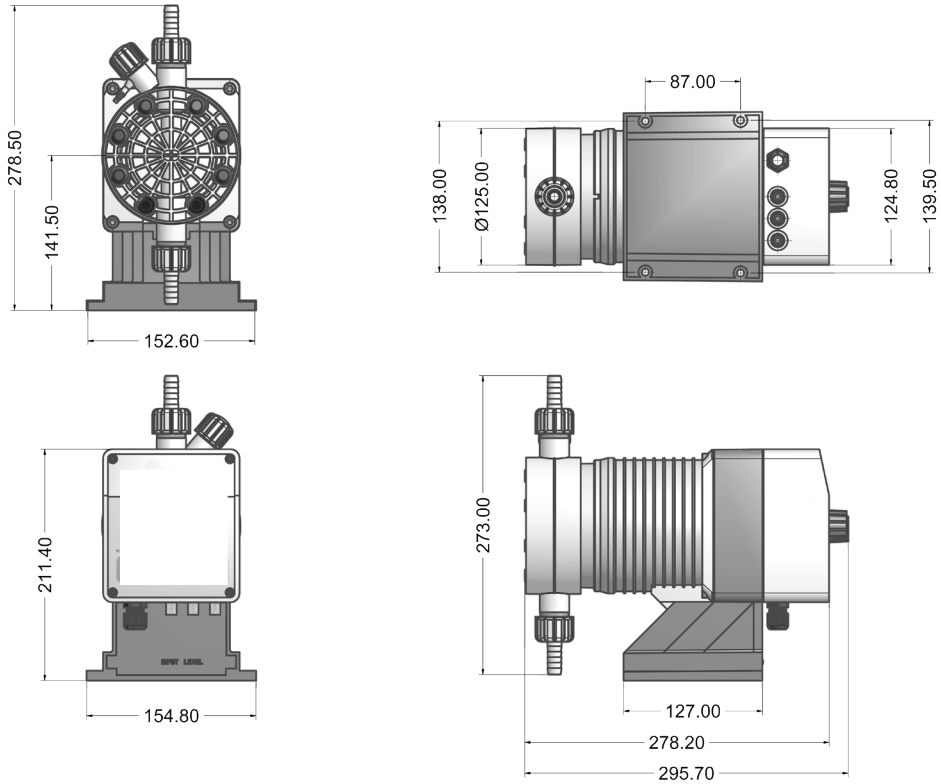
CORPO POMPA “S” - “T”