# Pompe Dosatrici Serie "K"

# Data Sheet

0.--2/0

- Pompe dosatrici a montaggio orizzontale
- Dosaggio costante o proporzionale, con moltiplicatore e divisore di impulsi, dosaggio in base a segnale mA o a segnale digitale.
- Controllo a microprocessore
- Regolazione meccanica del volume della singola iniezione
- Corpo pompa con spurgo manuale (**K**) o autospurgo (**KA**)
- Box.....PP
- Temperatura ambiente .....10 ÷ 45°C (55 ÷ 113°F)
- Temperatura additivo .....0 ÷ 50°C (32 ÷ 122°F)
- Temperatura trasporto e stoccaggio.....10 ÷ 50°C (55 ÷ 122°F)
- Altitudine .....2000 m slm
- Classe di installazione.....II
- Rumore udibile .....73.4 db(A)
- Protezione .....IP 65 (NEMA4X) - UR % di funzionamento: 85% con t ≤40 °C; 70% a 45 °C (senza condensa

CE

## Configurazione codice

| MODELLI | | | |
|---|---|---|---|
| Codice K | Codice KA | MOD. | DESCRIZIONE |
| **MU** | **AU** | K PLUS | Pompa costante-proporzionale con controllo di livello. Modalità di lavoro:<br>- costante<br>- costante con divisore (1/10)<br>- divisore di impulsi (1/10; 10/100; 100/1000)<br>- moltiplicatore di impulsi (1/10)<br>- con segnale in corrente mA (0/4 mA = 0 impulsi: 20mA = max impulsi) |
| **PO** | **PA** | KCO PLUS | Pompa costante. Con divisore 1/10 del numero degli impulsi. |
| **PL** | **UA** | KCL PLUS | Pompa costante con controllo di livello. Con divisore 1/10 del numero degli impulsi. |

| PORTATA | | | | |
|---|---|---|---|---|
| **K PLUS** | | | **Tubi** | **Corpo pompa** |
| **2001** | 1 l/h a 20 bar | 0.26 GPH a 290 PSI | 4 x 6 | I |
| **1802** | 2 l/h a 18 bar | 0.53 GPH a 261 PSI | 4 x 6 | L |
| **1504** | 4 l/h a 15 bar | 1.06 GPH a 217 PSI | 4 x 6 | L |
| **1005** | 5 l/h a 10 bar | 1.32 GPH a 102 PSI | 4 x 6 | L |
| **0808** | 8 l/h a 8 bar | 2.11 GPH a 116 PSI | 4 x 6 | L |
| **0510** | 10 l/h a 5 bar | 2.64 GPH a 58 PSI | 4 x 6 | L |
| **0501** | 1 l/h a 5 bar | 0.26 GPH a 58 PSI | 4 x 6 | I |
| **0218** | 18 l/h a 2 bar | 4.76 GPH a 29 PSI | 6 x 8 | M |
| **KA PLUS** | | | **Tubi** | **Corpo pompa** |
| **1801** | 1 l/h a 18 bar | 0.26 GPH a 261 PSI | 4 x 6 | LA |
| **1503** | 3 l/h a 15 bar | 0.79 GPH a 217 PSI | 4 x 6 | LA |
| **103.5** | 3.5 l/h a 10 bar | 0.92 GPH a 102 PSI | 4 x 6 | LA |
| **100.5** | 0.5 l/h at 10 bar | 0.13 GPH at 102 PSI | 4 x 6 | JA |
| **085.5** | 5.5 l/h a 8 bar | 1.45 GPH a 116 PSI | 4 x 6 | LA |
| **057.5** | 7.5 l/h a 5 bar | 1.98 GPH a 58 PSI | 4 x 6 | LA |
| **0213** | 13 l/h a 2 bar | 3.43 GPH a 29 PSI | 6 x 8 | MA |

## Modello K MU 2001 K 00 00

| PARTI IDRAULICHE | | | | | | | | |
|---|---|---|---|---|---|---|---|---|
| | **Corpo Pompa** | **Orings** | **Valvole** | | **Diaframma** | **Tubi [1]** | | **Viscosità** |
| | | | **Corpo** | **Biglie** | | **Mandata** | **Aspirazione** | **Max CPS** |
| K | PVDF | FKM B | PVDF | Ceramica | PTFE | PVDF | PVC | 100 |
| P | PVDF | EPDM | PVDF | Ceramica | PTFE | PVDF | PVC | 100 |
| Y | PVDF | Nitrile | PVDF | Ceramica | PTFE | PVDF | PVC | 100 |
| V | PP | FKM B | PP | Ceramica | PTFE | PE | PVC | 100 |
| D | PP | EPDM | PP | Ceramica | PTFE | PE | PVC | 100 |
| J | PVDF | FKM B+PTFE | PVDF | Ceramica | PTFE | PVDF | PVC | 100 |
| A | Acrilico | FKM B | PVDF | Ceramica | PTFE | PVDF | PVC | 100 |
| Z | INOX | FKM B | INOX | INOX | PTFE | n/a | n/a | 100 |

[1] La dimensione dei tubi può variare in base al materiale del corpo pompa.

| ALIMENTAZIONE | |
|---|---|
| 00 | 230 VAC Spina Schuko |
| 0S | 230 VAC spina australiana |
| 01 | 230 VAC senza spina |
| 03 | 115 VAC spina US |
| 04 | 24 VAC senza spina |
| 05 | 12 VDC * |
| 07 | 24 VDC |

* Disponibile solo su alcuni modelli.

Via Donatori di Sangue, 1 - 02100 Rieti (Italy)
+39 074622841 | emecpumps.com

emec SIMPLE AS WATER

Specifications subject to change without notice | R2025

IQNET CERTIFIED MANAGEMENT SYSTEM
qualityaustria SYSTEM CERTIFIED
ISO 9001:2015 No.07728/0
ISO 14001:2015 No.00997/0
ISO 45001:2018 No.01121/0

# Caratteristiche tecniche

| SPECIFICHE K PLUS | | | | | | | | |
|---|---|---|---|---|---|---|---|---|
| Mod. | Impulsi per minuto | | Linearità della regolazione meccanica | Assorbimento medio alla massima portata (230 VAC) | Assorbimento medio alla massima portata (115 VAC) | Assorbimento medio alla massima portata (24 VAC/VDC) | Assorbimento medio alla massima portata (12 VDC) | Peso |
| | min | max | | | | | | |
| **2001** | 18 | 180 | da 30% a 100% | 19 Watt | 24 Watt | 12 Watt | 8.8 Watt | 4.1 Kg (9.02 Lbs) |
| **1802** | 18 | 180 | | | | | | |
| **1504** | 18 | 180 | | | | | | |
| **1005** | 18 | 180 | | | | | | |
| **0808** | 18 | 180 | | | | | | |
| **0510** | 18 | 180 | | | | | | |
| **0501** | 18 | 180 | | | | | | |
| **0218** | 18 | 180 | | | | | | |
| **SPECIFICHE KA PLUS** | | | | | | | | |
| **1801** | 18 | 180 | da 30% a 100% | 19 Watt | 24 Watt | 12 Watt | 8.8 Watt | 4.1 Kg (9.02 Lbs) |
| **1503** | 18 | 180 | | | | | | |
| **103.5** | 18 | 180 | | | | | | |
| **100.5** | 18 | 180 | | | | | | |
| **085.5** | 18 | 180 | | | | | | |
| **057.5** | 18 | 180 | | | | | | |
| **0213** | 18 | 180 | | | | | | |

| INFORMAZIONI | | | | | | | | |
|---|---|---|---|---|---|---|---|---|
| K PLUS | PORTATA | | | | cc per impulso | | Pressione massima | |
| | min cc/h | max l/h | Min GPH | Max GPH | min | max | bar | PSI |
| **2001** | 30 | 1 | 0,01 | 0,26 | 0,03 | 0,09 | 20 | 290 |
| **1802** | 60 | 2 | 0,02 | 0,53 | 0,06 | 0,19 | 18 | 261 |
| **1504** | 120 | 4 | 0,03 | 1,1 | 0,1 | 0,37 | 15 | 217,5 |
| **1005** | 150 | 5 | 0,04 | 1,3 | 0,1 | 0,46 | 10 | 145 |
| **0808** | 240 | 8 | 0,06 | 2,1 | 0,2 | 0,74 | 8 | 116 |
| **0510** | 300 | 10 | 0,08 | 2,6 | 0,3 | 0,93 | 5 | 72,5 |
| **0501** | 30 | 1 | 0,01 | 0,3 | 0 | 0,09 | 5 | 72,5 |
| **0218** | 540 | 18 | 0,14 | 4,8 | 0,5 | 1,67 | 2 | 29 |

| INFORMAZIONI | | | | | | | | |
|---|---|---|---|---|---|---|---|---|
| KA PLUS | PORTATA | | | | cc per impulso | | Pressione massima | |
| | min cc/h | max l/h | Min GPH | Max GPH | min | max | bar | PSI |
| **1801** | 30 | 1 | 0,01 | 0,26 | 0,03 | 0,09 | 18 | 261 |
| **1503** | 90 | 3 | 0,02 | 0,79 | 0,08 | 0,28 | 15 | 217,5 |
| **103.5** | 105 | 3,5 | 0,03 | 0,9 | 0,1 | 0,32 | 10 | 145 |
| **100.5** | 15 | 0,5 | 0,0039 | 0,13 | 0,1 | 0,32 | 10 | 145 |
| **085.5** | 165 | 5,5 | 0,05 | 1,5 | 0,2 | 0,51 | 8 | 116 |
| **057.5** | 225 | 7,5 | 0,06 | 2 | 0,2 | 0,69 | 5 | 72,5 |
| **0213** | 390 | 13 | 0,1 | 3,4 | 0,4 | 1,2 | 2 | 29 |

| QUANTITÀ | IMBALLO |
|---|---|
| n. 1 | Kit per assemblaggio |
| n. 1 | Fusibile ritardato per 5 X 20 |
| n. 1 | filtro di fondo con sonda di livello (PVDF) - (no sonda nel mod. KCO PLUS) |
| n. 1 | valvola d'inieizone 0,3 Bar (PVDF) |
| m 2 | Tubo di mandata |
| m 2 | Tubo di aspirazione |
| m 2 | Tubo di scarico |
| m 2,5 | Cavo segnale input (solo K PLUS) |
| n.1 | Manuale operativo |

| ALIMENTAZIONE | FUSIBILE |
|---|---|
| 230 VAC (190÷265 VAC) | 1 A |
| 115 VAC (90÷135 VAC) | 500 mA |
| 24 VAC (20÷32 VAC) | 2A |
| 12 VDC (10÷16 VDC) | 3.15A |

Via Donatori di Sangue, 1 - 02100 Rieti (Italy)
+39 074622841 | emecpumps.com

Specifications subject to change without notice | R2025

emec SIMPLE AS WATER

IQNET CERTIFIED MANAGEMENT SYSTEM
qualityaustria SYSTEM CERTIFIED
ISO 9001:2015 No.07728/0
ISO 14001:2015 No.00997/0
ISO 45001:2018 No.01121/0

# Dimensioni

mm [inch]

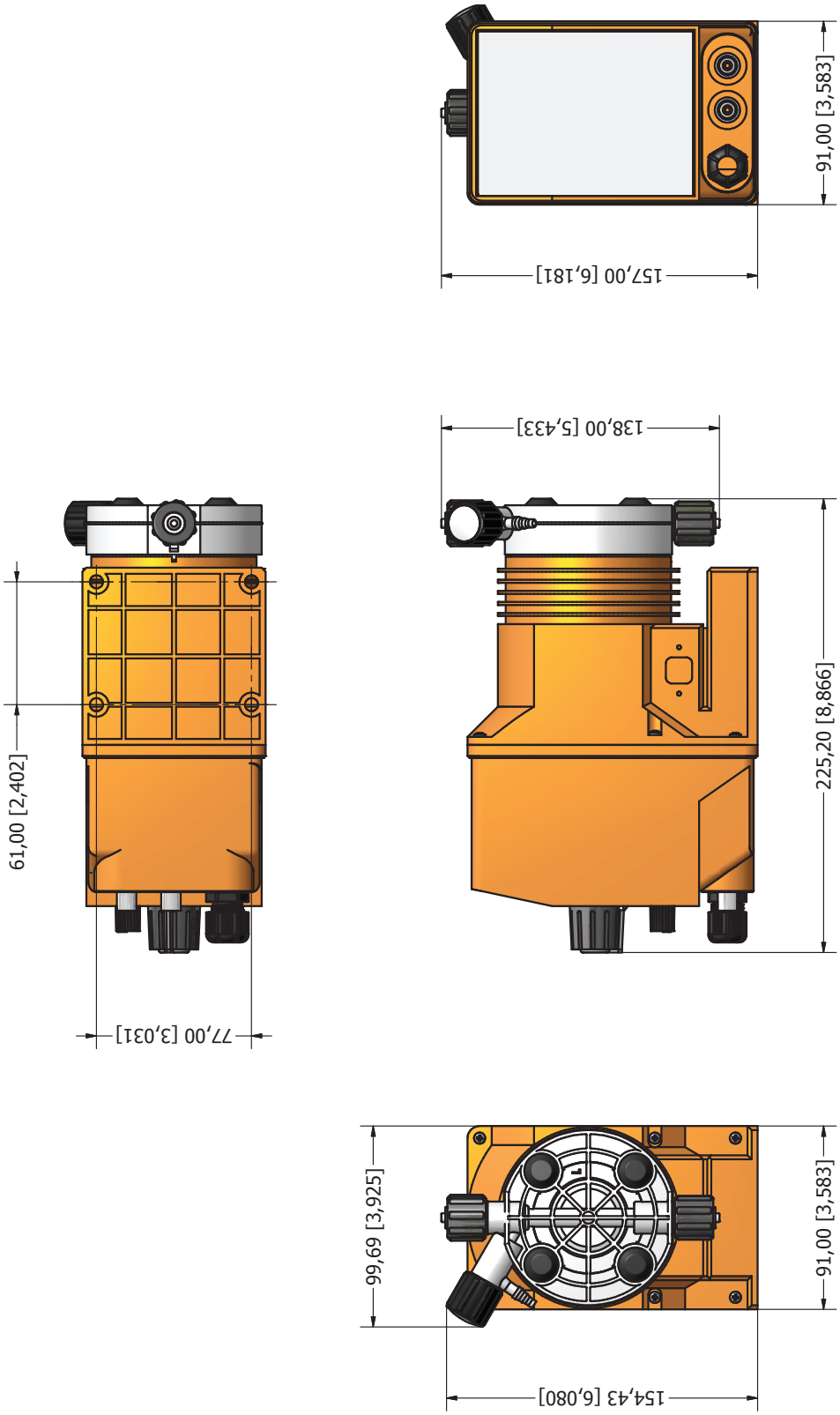


Via Donatori di Sangue, 1 - 02100 Rieti (Italy)
+39 074622841 | emecpumps.com

Specifications subject to change without notice | R2025

emec SIMPLE AS WATER

IQNET CERTIFIED MANAGEMENT SYSTEM

qualityaustria SYSTEM CERTIFIED

ISO 9001:2015 No.07728/0
ISO 14001:2015 No.00997/0
ISO 45001:2018 No.01121/0