Pompe dosatrici serie "KMS" e "KMSA"

Data Sheet

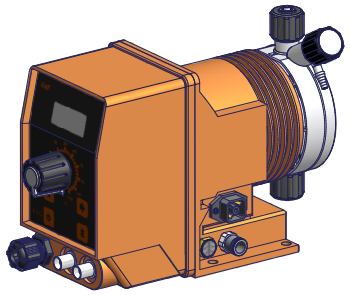

CE

c UL us LISTED
su richiesta

- Montaggio orizzontale, con display
- Microprocessore
- Regolazione meccanica del volume della singola iniezione
- Corpo pompa con spurgo manuale (KMS) o automatico (KMSA)
- Box.....PP
- Temperatura ambiente .....10 ÷ 45°C (55 ÷ 113°F)
- Temperatura additivo .....0 ÷ 50°C (32 ÷ 122°F)
- Temperatura trasporto e stoccaggio.....-10 ÷ 50°C (14 ÷ 122°F)
- Altitudine .....2000 m slm
- Classe di installazione.....II
- Livello di inquinamento.....2
- Rumore udibile .....73.4db(A)
- Protezione .....IP 65 (NEMA4X) - UR % di funzionamento: 85% con t ≤40 °C; 70% a 45 °C (senza condensa

Configurazione codice

MODELLI			
Cod. KMS	**Cod. KMSA**	**MOD.**	**FUNZIONI**
DC	**AD**	KMS DC	Pompa digitale costante, ingresso stand-by e uscita allarme.
MF	**AF**	KMS MF	Pompa multifunzione digitale (Constant, Divide, Multiply, PPM, Batch, Volt, mA, %, MLQ, Timer), con ingresso stand-by, ingresso sensore di flusso ed uscita allarme. Riadescamento automatico con sistema recupero colpi e modalità Pausa-Lavoro.
ML	**LA**	KMS CL	Pompa proporzionale per lettura e regolazione del cloro libero (Cl2) da 0 a 10 mg/l con controllo di livello, fornita senza sonda di cloro. Lavora con celle di cloro tipo ECL1 e ECL6/7/12.
PH	**MH**	KMS PH	Pompa proporzionale per lettura e regolazione del pH (0-14 pH) con controllo di livello, fornita senza elettrodo di pH.
RH	**AR**	KMS RH	Pompa proporzionale per lettura e regolazione del Redox (0-2000 mV) con controllo di livello, fornita senza elettrodo di Redox.

ALIMENTAZIONE	
00	230 VAC spina Schuko
0S	230 VAC spina australiana
01	230 VAC senza spina
03	115 VAC spina US
04	24 VAC senza spina
05	12 VDC *
07	24 VDC

* Disponibile su alcuni modelli.

PORTATA				
KMS			**Tubi**	**Corpo pompa**
2001	1 l/h a 20 bar	0.26 GPH a 290 PSI	4 x 6	I
1802	2 l/h a 18 bar	0.53 GPH a 261 PSI	4 x 6	L
1504	4 l/h a 15 bar	1.06 GPH a 217 PSI	4 x 6	L
1005	5 l/h a 10 bar	1.32 GPH a 102 PSI	4 x 6	L
0808	8 l/h a 8 bar	2.11 GPH a 116 PSI	4 x 6	L
0510	10 l/h a 5 bar	2.64 GPH a 58 PSI	4 x 6	L
0501	1 l/h a 5 bar	0.26 GPH a 58 PSI	4 x 6	I
0218	18 l/h a 2 bar	4.76 GPH a 29 PSI	6 x 8	M
KMSA			**Tubi**	**Corpo pompa**
1801	1 l/h a 18 bar	0.26 GPH a 261 PSI	4 x 6	LA
1503	3 l/h a 15 bar	0.79 GPH a 217 PSI	4 x 6	LA
103.5	3.5 l/h a 10 bar	0.92 GPH a 102 PSI	4 x 6	LA
100.5	0.5 l/h a 10 bar	0.13 GPH a 102 PSI	4 x 6	JA
085.5	5.5 l/h a 8 bar	1.45 GPH a 116 PSI	4 x 6	LA
057.5	7.5 l/h a 5 bar	1.98 GPH a 58 PSI	4 x 6	LA
0213	13 l/h a 2 bar	3.43 GPH a 29 PSI	6 x 8	MA

Modello K MF 2001 K 00 00

PARTI IDRAULICHE								
	Corpo Pompa	**Orings**	**Valvole**		**Diaframma**	**Tubi [1]**		**Viscosità**
			Corpo	**Biglie**		**Mandata**	**Aspirazione**	**Max CPS**
K	PVDF	FKM B	PVDF	Ceramic	PTFE	PVDF	PVC	100
P	PVDF	EPDM	PVDF	Ceramic	PTFE	PVDF	PVC	100
Y	PVDF	Nytrile	PVDF	Ceramic	PTFE	PVDF	PVC	100
V	PP	FKM B	PP	Ceramic	PTFE	PVDF	PVC	100
D	PP	EPDM	PP	Ceramic	PTFE	PE	PVC	100
W	PP	Nytrile	PP	Ceramic	PTFE	PE	PVC	100
J	PVDF	FKM B + PTFE	PVDF	Ceramic	PTFE	PVDF	PVC	100
A	Acrylic	FKM B	PVDF	Ceramic	PTFE	PVDF	PVC	100
Z	SS [3]	FKM B	SS	SS	PTFE	N/A	N/A	100

[1] La dimensione dei tubi può variare in base al materiale del corpo pompa.
[2] In alcune applicazioni il corpo pompa per liquidi poco viscosi mod. $ può ridurre la portata della pompa.

Via Donatori di Sangue, 1 - 02100 Rieti (Italy)
+39 074622841 | emecpumps.com

emec SIMPLE AS WATER

IQNET CERTIFIED MANAGEMENT SYSTEM
qualityaustria SYSTEM CERTIFIED
ISO 9001:2015 No.07728/0
ISO 14001:2015 No.00997/0
ISO 45001:2018 No.01121/0

Specifications subject to change without notice | R2025

Caratteristiche tecniche

KMS								
Models	Regolazioni impulsi min imp/ora	Regolazioni impulsi max imp/min	Linearità della regolazione meccanica	Assorbimento medio alla massima portata (230 VAC)	Assorbimento medio alla massima portata (115 VAC)	Assorbimento medio alla massima portata (24 VAC/VDC)	Assorbimento medio alla massima portata (12 VDC)	Peso
2001	1	180	dal 30% al 100%	19 Watt	24 Watt	12 Watt	8.8 Watt	4.1 Kg (9.02 Lbs)
1802	1	180						
1504	1	180						
1005	1	180						
0808	1	180						
0510	1	180						
0501	1	180						
0218	1	180						
KMSA								
1801	1	180	dal 30% al 100%	19 Watt	24 Watt	12 Watt	8.8 Watt	4.1 Kg (9.02 Lbs)
1503	1	180						
103.5	1	180						
100.5	1	180						
085.5	1	180						
057.5	1	180						
0213	1	180						

KMS								
Model	PORTATA min cc/h	PORTATA max l/h	PORTATA Min GPH	PORTATA Max GPH	cc per impulso min	cc per impulso max	Pressione massima bar	Pressione massima PSI
2001	0,03	1	0,000008	0,26	0,03	0,09	20	290
1802	0,06	2	0,000016	0,53	0,06	0,19	18	261
1504	0,11	4	0,000029	1,06	0,11	0,37	15	217
1005	0,14	5	0,000037	1,32	0,14	0,46	10	145
0808	0,22	8	0,000058	2,11	0,22	0,74	8	116
0501	0,02	1	0,000007	0,26	0,03	0,09	5	72
0510	0,28	10	0,000074	2,64	0,28	0,93	5	72
0218	0,50	18	0,00013	4,76	0,50	1,67	2	29

KMSA								
Model	PORTATA min cc/h	PORTATA max l/h	PORTATA Min GPH	PORTATA Max GPH	cc per impulso min	cc per impulso max	Pressione massima bar	Pressione massima PSI
1801	0,03	1	0,000008	0,26	0,03	0,09	18	261
1503	0,08	3	0,000021	0,79	0,08	0,28	15	217
103.5	0,10	3,5	0,000026	0,92	0,10	0,32	10	145
100.5	0.02	0.5	0.01	0.13	0.02	0.05	10	145
085.5	0,15	5,5	0,000040	1,45	0,15	0,51	8	116
057.5	0,21	7,5	0,000055	1,98	0,21	0,69	5	72
0213	0,37	13	0,000098	3,43	0,37	1,20	2	29

QUANTITÀ	IMBALLO
n. 1	Kit per assemblaggio
n. 1	Fusibile ritardato per 5 X 20
n. 1	filtro di fondo con sonda di livello
n. 1	valvola d'inieizone 0,3 Bar
m 2	Tubo di mandata
m 2	Tubo di aspirazione
m 2	Tubo di scarico
m 2,5	Cavo segnale input
m 2	Cavo segnale Alarm/Stand-by (modello MF)
n.1	Manuale operativo

ALIMENTAZIONE	FUSIBILE
230 VAC (190÷265 VAC)	1 A
115 VAC (90÷135 VAC)	500 mA
24 VAC (20÷32 VAC)	2A
12 VDC (10÷16 VDC)	3.15A

Via Donatori di Sangue, 1 - 02100 Rieti (Italy)
+39 074622841 | emecpumps.com

Specifications subject to change without notice | R2025

emec SIMPLE AS WATER

IQNET CERTIFIED MANAGEMENT SYSTEM
qualityaustria SYSTEM CERTIFIED
ISO 9001:2015 No.07728/0
ISO 14001:2015 No.00997/0
ISO 45001:2018 No.01121/0

Dimensioni

mm [inches]

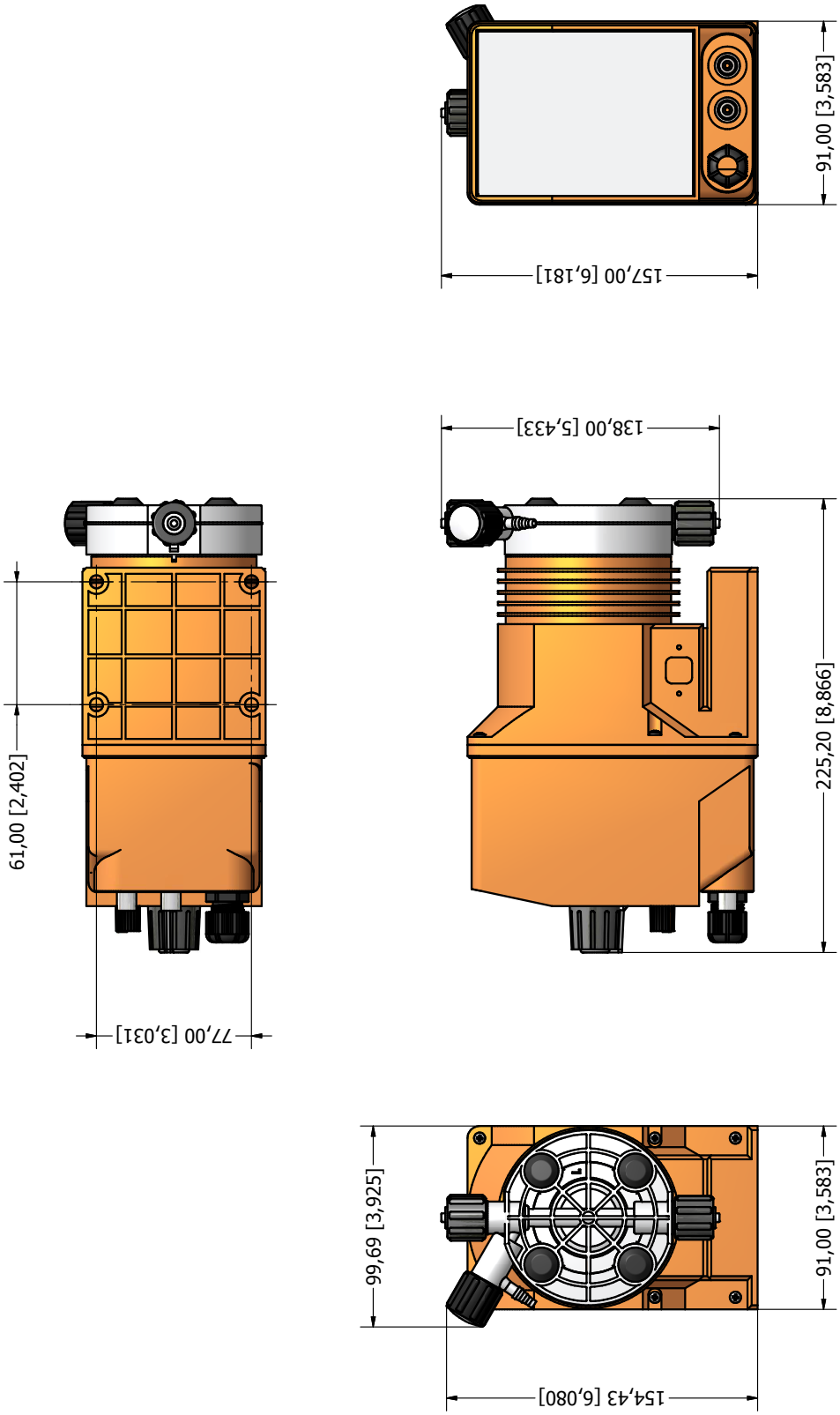

Via Donatori di Sangue, 1 - 02100 Rieti (Italy)
+39 074622841 | emecpumps.com

Specifications subject to change without notice | R2025

emec SIMPLE AS WATER

IQNET CERTIFIED MANAGEMENT SYSTEM
qualityaustria SYSTEM CERTIFIED
ISO 9001:2015 No.07728/0
ISO 14001:2015 No.00997/0
ISO 45001:2018 No.01121/0