Pompe Dosatrici Serie "T"

Data Sheet

"TA Auto Spurgo"

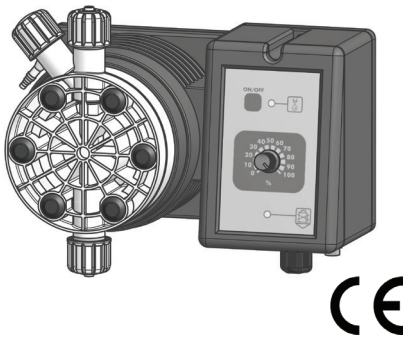

- Montaggio verticale
- Regolazione elettronica della portata
- Microprocessore
- Corpo pompa in PVDF (standard) con spurgo manuale (T) o automatico (TA)
- Parti idrauliche (Corpo pompa, Valvola Iniezione, Filtro di fondo, Tubo Iniezione) in PVDF

Alimentazione elettrica:	230 VAC (190÷265 VAC) - 50/60 Hz 115 VAC (90÷135 VAC) - 50/60 Hz 24 VAC (20÷32 VAC) - 50/60 Hz 24 VDC (20÷32 VDC) 12 VDC (10÷16 VDC)
Numero iniezioni minuto	0 ÷ 120
Temperatura ambiente per funzionamento:	0 ÷ 45°C (32 ÷ 113°F)
Temperatura additivo:	0 ÷ 50°C (32 ÷ 122°F)
Temperatura Trasporto e imballaggio:	-10 ÷ 50°C
Installation Class:	II
Livello inquinamento:	2
Rumore udibile:	62,0 db(A)
Grado di protezione:	IP 65 - UR % di funzionamento: 85% con t ≤40 °C; 70% a 45 °C (senza condensa)
Max altitudine:	2000 m

Configurazione codice

MODELLI			
Cod. T	**Cod. TA**	**MOD.**	**DESCRIZIONE**
CO	**OA**	"CO"	Pompa costante con regolazione della portata.
CL	**CA**	"CL"	Pompa costante con controllo di livello e regolazione della portata.

PORTATA					
T			Tubo Mandata (PVDF)	Tubo Aspirazione	Corpo pompa
2005	5 l/h a 20 bar	1.32 GPH a 290 PSI	4 x 6	4 x 6	L
0515	15 l/h a 5 bar	3.96 GPH a 73 PSI	6 x 8	6 x 8	N
0420	20 l/h a 4 bar	5.28 GPH a 58 PSI	6 x 8	6 x 8	N
0330	30 l/h a 3 bar	7.93 GPH a 44 PSI	8 x 10	8 x 12	S
0150	50 l/h a 1 bar	13.2 GPH a 15 PSI	8 x 10	8 x 12	S
00100	100 l/h a 0 bar	26.4 GPH a 0 PSI	12 x 18 PVC retinato	12 x 18 PVC retinato	T
TA			Tubo Mandata (PVDF)	Tubo Aspirazione	Corpo pompa
203.2	3.2 l/h a 20 bar	0.85 GPH a 290 PSI	4 x 6	4 x 6	LA
0510	10 l/h a 5 bar	2.64 GPH a 73 PSI	6 x 8	6 x 8	NA
0413	13 l/h a 4 bar	3.43 GPH a 58 PSI	6 x 8	6 x 8	NA
0320	20 l/h a 3 bar	5.3 GPH a 43.5 PSI	8 x 10	8 x 12	SA
0135	35 l/h a 1 bar	9.2 GPH a 14.5 PSI	8 x 10	8 x 12	SA

Modello T CO 2005 K 00 00

PARTI IDRAULICHE								
	Corpo Pompa	**Orings**	**Valvole**		**Diaframma**	**Tubi [1]**		**Viscosità**
			Corpo	**Biglie**		**Mandata**	**Aspirazione**	**Max CPS**
K	PVDF	FKM B	PVDF	Ceramica	PTFE	PVDF	PVC	100
P	PVDF	EPDM	PVDF	Ceramica	PTFE	PVDF	PVC	100
W	PVDF	Nitrile	PVDF	Ceramica	PTFE	PVDF	PVC	100
V	PP	FKM B	PP	Ceramica	PTFE	PE	PVC	100
D	PP	EPDM	PP	Ceramica	PTFE	PE	PVC	100
T	PVDF	FKM B+PTFE	PVDF	Ceramica	PTFE	PVDF	PVC	100
A	Acrilico	FKM B	Polipropilene	Ceramica	PTFE	PVDF	PVC	100
Z	INOX	FKM B	INOX	INOX	PTFE	n/a	n/a	100
$	Acrilico	FKM B	Polipropilene	INOX + molla in Hastelloy	PTFE	Polietilene	PVC	8000 *

[1] La dimensione dei tubi può variare in base al materiale del corpo pompa.
[2] In alcune applicazioni il corpo pompa per liquidi poco viscosi mod. $ può ridurre la portata della pompa.

ALIMENTAZIONE	
00	230 VAC spina Schuko
05	230 VAC spina australiana
01	230 VAC senza spina
03	115 VAC spina US
04	24 VAC senza spina
05	12 VDC *
07	24 VDC

* Disponibile su alcuni modelli.

Via Donatori di Sangue, 1 - 02100 Rieti (Italy)
+39 074622841 | emecpumps.com

emec SIMPLE AS WATER

Specifications subject to change without notice | R2025

IQNET CERTIFIED MANAGEMENT SYSTEM
qualityaustria SYSTEM CERTIFIED
ISO 9001:2015 No.07728/0
ISO 14001:2015 No.00997/0
ISO 45001:2018 No.01121/0

Pompe Dosatrici Serie "T"

Data Sheet

"TA Auto Spurgo"

SPECIFICHE						
T	Impulsi per minuto		Assorbimento medio alla massima portata (230 VAC)	Assorbimento medio alla massima portata (115 VAC)	Assorbimento medio alla massima portata (24 VAC/VDC)	Peso
	min	max				
2005	12	120	27 Watt	21 Watt	n/a	5,7 Kg (12,6 Lbs)
0515	12	120	27 Watt	15 Watt	14 Watt	
0420	12	120	27 Watt	21 Watt	n/a	
0330	12	120	27 Watt	21 Watt	n/a	
0150	12	120	27 Watt	21 Watt	n/a	
00100	12	120	27 Watt	21 Watt	n/a	
TA	Impulsi per minuto		Assorbimento medio alla massima portata (230 VAC)	Assorbimento medio alla massima portata (115 VAC)	Assorbimento medio alla massima portata (24 VAC/VDC)	Peso
	min	max				
203,2	12	120	27 Watt	21 Watt	n/a	5,7 Kg (12,6 Lbs)
0510	12	120	27 Watt	15 Watt	14 Watt	
0413	12	120	27 Watt	21 Watt	n/a	
0320	12	120	27 Watt	21 Watt	n/a	
0135	12	120	27 Watt	21 Watt	n/a	

INFORMAZIONI							
T	Portata				cc per impulso	Pressione massima	
	min cc/h	max l/h	Min GPH	Max GPH	Max	bar	PSI
2005	500	5	0,13	1,32	0,7	20	290
0515	1500	15	0,39	3,96	2,1	5	73
0420	2000	20	0,52	5,28	2,8	4	58
0330	3000	30	0,79	7,93	4,2	3	43
0150	5000	50	1,32	13,2	7	1	15
00100	10000	100	2,64	26,4	14	0	0
TA	Portata				cc per impulso	Pressione massima	
	min cc/h	max l/h	Min GPH	Max GPH	Max	bar	PSI
203,2	96	3,2	0,025	0,85	0,44	20	290
0510	300	10	0,079	2,64	1,39	5	73
0413	390	13	0,103	3,43	1,80	4	58
0320	600	20	0,16	5,3	2,78	3	43,5
0135	1050	35	0,28	9,2	4,86	1	14,5

Via Donatori di Sangue, 1 - 02100 Rieti (Italy)
+39 074622841 | emecpumps.com

Specifications subject to change without notice | R2025

emec SIMPLE AS WATER

IQNET CERTIFIED MANAGEMENT SYSTEM

qualityaustria SYSTEM CERTIFIED
ISO 9001:2015 No.07728/0
ISO 14001:2015 No.00997/0
ISO 45001:2018 No.01121/0

Pompe Dosatrici Serie "T"

Data Sheet

"TA Auto Spurgo"

Unità di misura in mm

CORPO POMPA "S"-"T"

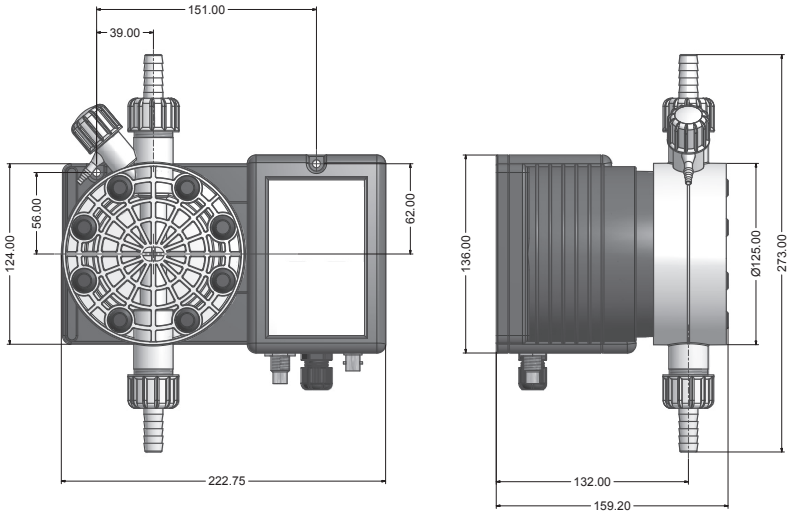

CORPO POMPA "N"-"P"

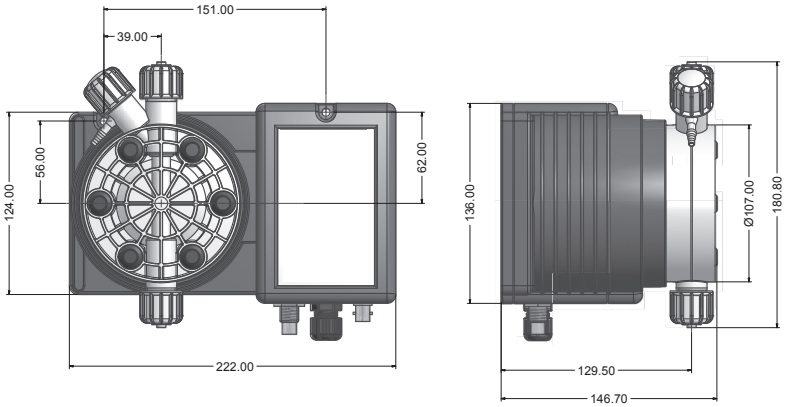

Via Donatori di Sangue, 1 - 02100 Rieti (Italy)
+39 074622841 | emecpumps.com

Specifications subject to change without notice | R2025

emec SIMPLE AS WATER

IQNET CERTIFIED MANAGEMENT SYSTEM

qualityaustria SYSTEM CERTIFIED

ISO 9001:2015 No.07728/0
ISO 14001:2015 No.00997/0
ISO 45001:2018 No.01121/0