Pompe Dosatrici Serie "TMS"

Data Sheet

"TMSA Auto Spurgo"

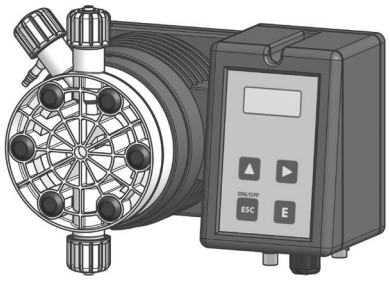

- Montaggio verticale, con display
- Microprocessore
- Corpo pompa in PVDF (standard) con spurgo manuale (TMS) o automatico (TMSA)
- Parti idrauliche (Corpo pompa, Valvola Iniezione, Filtro di fondo, Tubo Iniezione) in PVDF

Alimentazione elettrica:	230 VAC (190÷265 VAC) - 50/60 Hz 115 VAC (90÷135 VAC) - 50/60 Hz 24 VAC (20÷32 VAC) - 50/60 Hz 24 VDC (20÷32 VDC) 12 VDC (10÷16 VDC)
Numero iniezioni minuto	0 ÷ 120
Temperatura ambiente per funzionamento:	0 ÷ 45°C (32 ÷ 113°F)
Temperatura additivo:	0 ÷ 50°C (32 ÷ 122°F)
Temperatura Trasporto e imballaggio:	-10 ÷ 50°C
Installation Class:	II
Livello inquinamento:	2
Rumore udibile:	62,0 db(A)
Grado di protezione:	IP 65 - UR % di funzionamento: 85% con t ≤40 °C; 70% a 45 °C (senza condensa)
Max altitudine:	2000 m

Configurazione codice

MODELLI

Cod. TMS	Cod. TMSA	MOD.	DESCRIZIONE
MF	**FF**	MF	Pompa multifunzione digitale (Constant, Divide, Moltiplica, PPM, Batch, Volt, mA, %, mlq) con controllo di livello. Riadescamento automatico con sistema recupero colpi, modalità Pausa-Lavoro e dosaggio di mantenimento.
DC	**AD**	DC	Pompa digitale costante, ingresso stand-by, uscita allarme e controllo di livello.
PH	**AH**	PH	Pompa proporzionale per lettura e regolazione del pH (0-14 pH) con controllo di livello, fornita senza elettrodo di pH.
RH	**AR**	RH	Pompa proporzionale per lettura e regolazione del Redox (0-2000 mV) con controllo di livello, fornita senza elettrodo di Redox.

PORTATA

Modelli TMS			Tubo Mandata (PVDF)	Tubo Aspirazione	Corpo pompa
2005	5 l/h a 20 bar	1,32 GPH a 290 PSI	4 x 6	4 x 6	L
0515	15 l/h a 5 bar	3,96 GPH a 73 PSI	6 x 8	6 x 8	N
0420	20 l/h a 4 bar	5,28 GPH a 58 PSI	6 x 8	6 x 8	N
0330	30 l/h a 3 bar	1,32 GPH a 43 PSI	8 x 10	8 x 12	S
0150	50 l/h a 1 bar	1,32 TPH a 15 PSI	8 x 10	8 x 12	S
00100	100 l/h a 0 bar	2,64 GPH a 0 PSI	12 x 18 PVC retinato	12 x 18 PVC retinato	T
Modelli TMSA			**Tubo Mandata (PVDF)**	**Tubo Aspirazione**	**Corpo pompa**
203,2	3,2 l/h a 20 bar	0,85 GPH a 290 PSI	4 x 6	4 x 6	LA
0510	10 l/h a 5 bar	2,64 GPH a 73 PSI	6 x 8	6 x 8	NA
0413	13 l/h a 4 bar	3,43 GPH a 58 PSI	6 x 8	6 x 8	NA
0320	20 l/h a 3 bar	5,28 GPH a 43,5 PSI	8 x 10	8 x 12	SA
0135	35 l/h a 1 bar	9,24 GPH a 14,5 PSI	8 x 10	8 x 12	SA

Modello T **MF** **2005** **K** 00 **00**

ALIMENTAZIONE

00	230 VAC spina Schuko
0S	230 VAC spina australiana
01	230 VAC senza spina
03	115 VAC spina US
04	24 VAC senza spina
05	12 VDC *
07	24 VDC

* Disponibile su alcuni modelli.

PARTI IDRAULICHE

	Corpo Pompa	Orings	Valvole		Diaframma	Tubi [1]		Viscosità
			Corpo	Biglie		Mandata	Aspirazione	Max CPS
K	PVDF	FKM B	PVDF	Ceramica	PTFE	PVDF	PVC	100
P	PVDF	EPDM	PVDF	Ceramica	PTFE	PVDF	PVC	100
V	PP	FKM B	PP	Ceramica	PTFE	PE	PVC	100
D	PP	EPDM	PP	Ceramica	PTFE	PE	PVC	100
W	PVDF	Nitrile	PVDF	Ceramica	PTFE	PVDF	PVC	100
T	PVDF	FKM B+PTFE	PVDF	Ceramica	PTFE	PVDF	PVC	100
A	Acrilico	FKM B	PVDF	Ceramica	PTFE	PVDF	PVC	100
Z	INOX	FKM B	INOX	INOX	PTFE	n/a	n/a	100
$	Acrilico	FKM B	Polipropilene	INOX + molla in Hastelloy	PTFE	Polietilene	PVC	8000 [2]

[1] La dimensione dei tubi può variare in base al materiale del corpo pompa.
[2] In alcune applicazioni il corpo pompa per liquidi poco viscosi mod. $ può ridurre la portata della pompa.

Via Donatori di Sangue, 1 - 02100 Rieti (Italy)
+39 074622841 | emecpumps.com

emec SIMPLE AS WATER

Specifications subject to change without notice | R2025

IQNET CERTIFIED MANAGEMENT SYSTEM
qualityaustria SYSTEM CERTIFIED
ISO 9001:2015 No.07728/0
ISO 14001:2015 No.00997/0
ISO 45001:2018 No.01121/0

Pompe Dosatrici Serie "TMS"

Data Sheet

"TMSA Auto Spurgo"

SPECIFICHE						
TMS	**Regolazioni impulsi**		**Assorbimento medio alla massima portata (230 VAC)**	**Assorbimento medio alla massima portata (115 VAC)**	**Assorbimento medio alla massima portata (24 VAC/VDC)**	**Peso**
	min	max				
	imp/ora	imp/min				
2005	1	120	27 Watt	21 Watt	n/a	5,7 Kg (12,6 Lbs)
0515	1	120	27 Watt	15 Watt	14 Watt	
0420	1	120	27 Watt	21 Watt	n/a	
0330	1	120	27 Watt	21 Watt	n/a	
0150	1	120	27 Watt	21 Watt	n/a	
00100	12	120	27 Watt	21 Watt	n/a	
TMSA	**Regolazioni impulsi**		**Assorbimento medio alla massima portata (230 VAC)**	**Assorbimento medio alla massima portata (115 VAC)**	**Assorbimento medio alla massima portata (24 VAC/VDC)**	**Peso**
	min	max				
	imp/ora	imp/min				
203,2	1	120	27 Watt	21 Watt	n/a	5,7 Kg (12,6 Lbs)
0510	1	120	27 Watt	15 Watt	14 Watt	
0413	1	120	27 Watt	21 Watt	n/a	
0320	1	120	27 Watt	21 Watt	n/a	
0135	1	120	27 Watt	21 Watt	n/a	

INFORMAZIONI						
TMS	**Portata**			**cc per impulso**	**Pressione massima**	
	min cc/h	max l/h	Max GPH	**Max**	**bar**	**PSI**
2005	0,7	5	1,32	0,7	20	290
0515	2,1	15	3,96	2,1	5	73
0420	2,8	20	5,28	2,8	4	58
0330	4,2	30	7,93	4,2	3	43
0150	7	50	13,2	7	1	15
00100	14	100	26,4	14	0	0
TMSA	**Portata**			**cc per impulso**	**Pressione massima**	
	min cc/h	max l/h	Max GPH	**Max**	**bar**	**PSI**
203,2	0,44	3,2	0,85	0,44	20	290
0510	1,39	10	2,64	1,39	5	73
0413	1,80	13	3,43	1,80	4	58
0320	1,85	20	5,28	1,85	3	43,5
0135	3,24	35	9,24	3,24	1	14,5

CORPO POMPA "S"-"T"

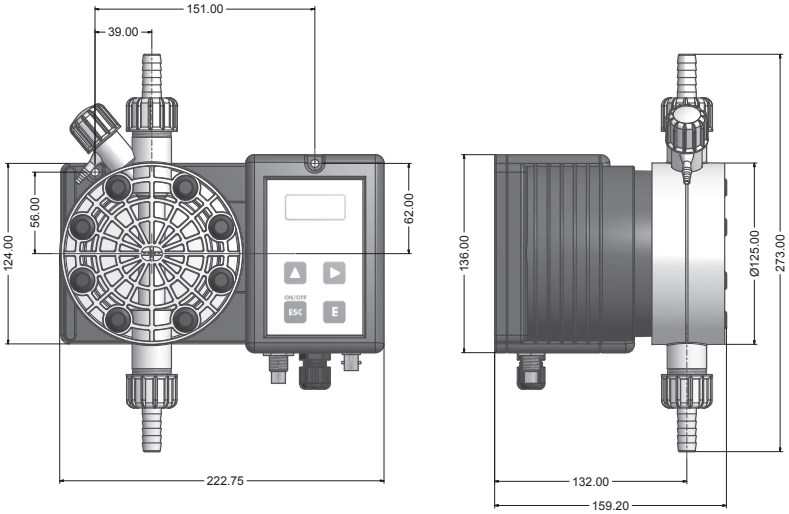

Unità di misura in mm

CORPO POMPA "N"-"P"

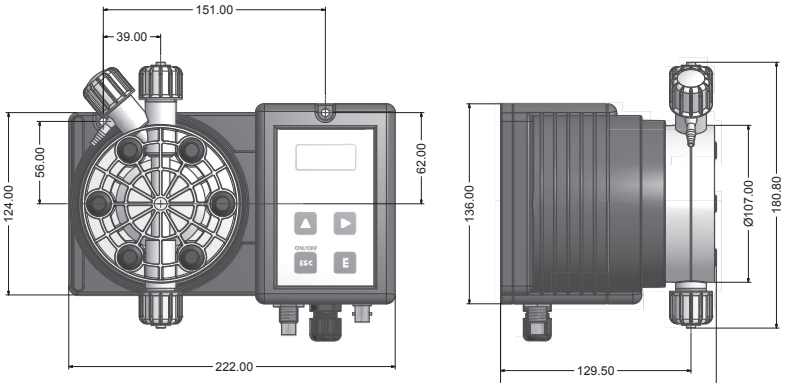

Via Donatori di Sangue, 1 - 02100 Rieti (Italy)
+39 074622841 | emecpumps.com

emec SIMPLE AS WATER

Specifications subject to change without notice | R2025

IQNET CERTIFIED MANAGEMENT SYSTEM
qualityaustria SYSTEM CERTIFIED
ISO 9001:2015 No.07728/0
ISO 14001:2015 No.00997/0
ISO 45001:2018 No.01121/0