Strumento "WDPHCL"

Data Sheet

CARATTERISTICHE

- Schermo LCD retroilluminato ad ampia capacità di visualizzazione
- Manopola "encoder" per il controllo dello strumento
- 2 pompe dosatrici con corpi in PVDF
- Ingresso per il controllo del flusso
- Scala di pH: 0-14 pH; scala del cloro: 0-10 mg/l Cl_2
- Sonda di cloro (specificare nell'ordine): ECL1; ECL6; ECL12; ECL3S/10.
- Allarmi: massimo dosaggio, sonda danneggiata, livello, tensione di rete, assenza flusso
- Ingressi digitali impostabili N.O. o N.C.
- Calibrazione tipo FULL (0 e gain, per bassi valori di cloro) o FAST (solo gain)
- Partenza ritardata del dosaggio (max 60 minuti)
- Impostazione della priorità del dosaggio del pH rispetto al cloro
- Check-up della sonda
- Compensazione del pH
- Ambiente di lavoro: -10°C ÷ 45°C (14°F ÷ 113°F)
- Alimentazione 190÷265 VAC; 50/60 Hz
- Uscita RS485 per connessione remota via web (ERMES)

Ingressi:

- Stand-by
- Flusso
- Livello pH
- Livello Cloro
- Sonda pH
- Sonda Cloro
- Alimentazione

Uscite:

- Uscita pompa pH
- Uscita pompa Cloro
- Uscita contatto allarme

WDPHCL è uno strumento programmabile dotato di due pompe dosatrici per il dosaggio dell'acido (pH) e del Cloro.
Adatto all'installazione in piscina, questo strumento consente il monitoraggio dei parametri dell'acqua.

E' possibile effettuare interventi in modalità di lavoro On/Off o proporzionale in funzione dei setpoints impostati.
Nella modalità On/Off, la funzione "Waiting Time" (tempo di attesa tra un impulso ed il successivo) consente di attendere un congruo tempo di reazione prima di effettuare il dosaggio successivo.

Messaggi operativi importanti facilmente riconoscibili dai diversi colori di sfondo del display

CONFIGURAZIONE

MODELLO
0310
VERSIONE AUTOSPURGO
0307

ALIMENTAZIONE	
00	230 VAC Schuko
01	230 VAC senza spina
03	115 VAC US

SONDA	
000	ECL6 / 12
001	ECL1
002	ECL3/10

Modello WHL 0310 1 00 00 000

PARTI IDRAULICHE								
	Corpo pompa	Orings	Valvole		Diaframma	Tubi		Viscosità
			Corpo	Biglie		Mandata	Aspirazione	Max CPS
1	PVDF	Viton®	PVDF	Ceramica	PTFE	PE	PVC	100
2	PVDF	EPDM	PVDF	Ceramica	PTFE	PE	PVC	100
Viton® è un marchio registrato di DuPont Dow Elastomers.								

Via Donatori di Sangue, 1 - 02100 Rieti (Italy)
+39 074622841 | emecpumps.com

Specifications subject to change without notice | R2025

emec SIMPLE AS WATER

IQNET CERTIFIED MANAGEMENT SYSTEM
qualityaustria SYSTEM CERTIFIED
ISO 9001:2015 No.07728/0
ISO 14001:2015 No.00997/0
ISO 45001:2018 No.01121/0

Strumento "WDPHCL"

Data Sheet

SPECIFICHE				
MODELLO	Frequenza degli impulsi		Assorbimento medio alla massima portata	Peso
	Min impulsi per ora	Max impulsi per minuto		
0310	1	180	32 Watt	3.0 Kg (6.61 Lbs)
VERSIONE AUTOSPURGO				
0307	1	180	32 Watt	3.0 Kg (6.61 Lbs)

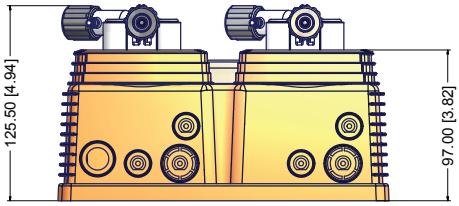

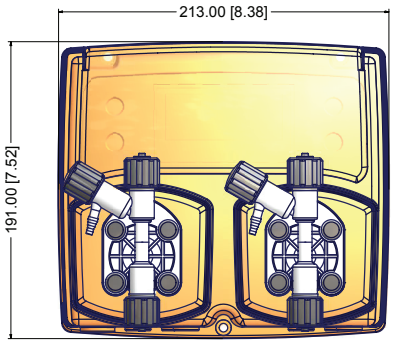

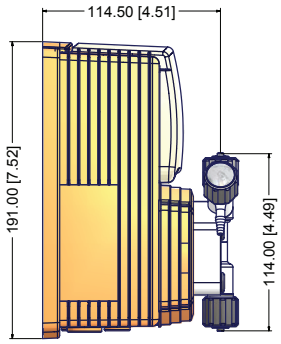

INFORMAZIONI						
MODELLO	Portata		Colpi/minuto	cc per impulso	Pressione massima	
	l/h	GPH			bar	PSI
0310	10	2,64	180	0,93	03	44
VERSIONE AUTOSPURGO						
0307	07	1,85	180	0,65	03	44

Via Donatori di Sangue, 1 - 02100 Rieti (Italy)
+39 074622841 | emecpumps.com

Specifications subject to change without notice | R2025

emec SIMPLE AS WATER

IQNET CERTIFIED MANAGEMENT SYSTEM
qualityaustria SYSTEM CERTIFIED
ISO 9001:2015 No.07728/0
ISO 14001:2015 No.00997/0
ISO 45001:2018 No.01121/0