PRIUS P MF

Pompe multifunzione a pistone

Data Sheet

PRIUS MULTIFUNCTION

Pompa dosatrice a pistone con ritorno a molla.

PRIUS P combina efficienza e resistenza chimica con un'ampia gamma di portate.

- Pompa multifunzione con alimentazione monofase
- Modalità di lavoro: Constant, ppm, %, mlq, pausa-lavoro, pulse, settimanale, mA, Volt e Batch
- Controllo di livello
- Allarmi
- Stand-by
- Doppia posizione dell'unità elettronica (posizione standard o ruotata)
- Pistone in ceramica o acciaio inox
- Cassa in alluminio
- Regolazione meccanica della corsa
- Parti idrauliche disponibili in diverse dimensioni e materiali
- Valvole con doppia biglia
- Motori tropicalizzati

Classe isolamento F
Efficienza energetica IE 1

POSIZIONE STANDARD POSIZIONE RUOTATA

Il display presenta una retroilluminazione a quattro colori che evidenziano: colore rosso allarme, colore verde funzionamento normale, colore giallo attenzione, colore bianco standby/off

Codice

CIRCUITO

ALIMENTAZIONE	
F	230 VAC
1	115 VAC

PERSONAL. IMBALLO PROGRESSIVO

P	P	M	F	0	1	0	0	2	4	D	V	1	2	0	0	N	0	0	0

BAR L/H COLORE

PORTATA	
50 Hz	
010024	24 l/h @ 10 bar
010013	13 l/h @ 10 bar
010010	10 l/h @ 10 bar
010005	5 l/h @ 10 bar
010080	80 l/h @ 10 bar
010043	43 l/h @ 10 bar
010032	32 l/h @ 10 bar
010016	16 l/h @ 10 bar
010130	130 l/h @ 10 bar
010070	70 l/h @ 10 bar
010052	52 l/h @ 10 bar
010026	26 l/h @ 10 bar
010210	210 l/h @ 10 bar
010113	113 l/h @ 10 bar
010084	84 l/h @ 10 bar
010042	42 l/h @ 10 bar
010320	320 l/h @ 10 bar
010172	172 l/h @ 10 bar
010128	128 l/h @ 10 bar
010064	64 l/h @ 10 bar

MATERIALE corpo pompa + pistone	
D	PP + Ceramica (SIALOX 96)
E	Acciaio Inox (AISI316L) + Acciaio Inox (AISI420)

	MOTORE
1	0,18Kw
2	0,37Kw

RAPPORTO RIDUZIONE	
1	8:1
2	15:1
4	20:1

O RING	
V	FKM B
D	Dutral
W	WAX

Via Donatori di Sangue, 1 - 02100 Rieti (Italy)
+39 074622841 | emecpumps.com

emec SIMPLE AS WATER

IQNET CERTIFIED MANAGEMENT SYSTEM
qualityaustria SYSTEM CERTIFIED
ISO 9001:2015 No.07728/0
ISO 14001:2015 No.00997/0
ISO 45001:2018 No.01121/0

"PRIUS P MF" - ALIMENTAZIONE MONOFASE

CARATTERISTICHE

- Pompa multifunzione con alimentazione monofase
- Pistone in ceramica (SIALOX96) e corpo pompa in PP oppure pistone (AISI420) e corpo pompa in acciaio inox (AISI316L)
- Valvole con doppia biglia
- Cassa in alluminio
- Regolazione meccanica della corsa
- Doppia posizione dell'unità elettronica (posizione standard o ruotata)
- Alimentazione.....230 VAC (+/-10%) monofase - 50/60 Hz
- Temperatura ambiente di funzionamento: .....-10 ÷ 40°C (14 ÷ 104°F)
- Temperatura additivo con corpo pompa SS (acciaio inox): -10 ÷ 90°C (14 ÷ 194°F)*
- Temperatura additivo con corpo pompa PP: .....-10 ÷ 40°C (14 ÷ 104°F)
- Temperatura imballaggio e trasporto .....10 ÷ 50°C (32 ÷ 122°F)
- Classe di installazione II
- Livello di inquinamento.....2
- Rumore udibile .....78 dbA (± 5 dB)
- Grado di protezione .....IP 55
- Max altezza tubo aspirazione .....3 metri

* La temperatura indicata può essere superata temporaneamente (max 15 ') per la sterilizzazione o il lavaggio con acqua calda.

PRIUS P MF CORPO POMPA IN PP E PISTONE IN CERAMICA

POSIZIONE STANDARD

POSIZIONE RUOTATA

PRIUS P MF CORPO POMPA E PISTONE IN ACCIAIO INOX

POSIZIONE STANDARD

POSIZIONE RUOTATA

Via Donatori di Sangue, 1 - 02100 Rieti (Italy)
+39 074622841 | emecpumps.com

Specifications subject to change without notice | R2025

emec
SIMPLE AS WATER

IQNET CERTIFIED MANAGEMENT SYSTEM
qualityaustria SYSTEM CERTIFIED
ISO 9001:2015 No.07728/0
ISO 14001:2015 No.00997/0
ISO 45001:2018 No.01121/0

PRIUS P MF

Pompe multifunzione a pistone

Data Sheet

PRIUS P MF CORPO POMPA IN PP

PRIUS P MF								
CORSA	PISTONE diam. (mm)	PRIUS P MF	Colpi/1'	Pressione bar	Portata l/h	Motore	CONNESSIONE TUBI PP	ACCESSORI PER INSTALLAZIONE
15 mm	14	**010024**	175	10	24	0,37 kW	G1/2" 12x18	A
		010013	94		13			
		010010	70		10			
		010005	35		5			
	25	**010080**	175	10	80	0,37 kW	G1/2" 12x18	A
		010043	94		43			
		010032	70		32			
		010016	35		16			
	32	**010130**	175	10	130	0,37 kW	G1/2" 12x18	A
		010070	94		70			
		010052	70		52			
		010026	35		26			
	40	**010210**	175	10	210	0,37 kW	G3/4" d.i. 18 mm	B
		010113	94		113			
		010084	70		84			
		010042	35		42			
	50	**010320**	175	10	320	0,37 kW	G3/4" d.i. 18 mm	B
		010172	94		172			
		010128	70		128			
		010064	35		64			

ACCESSORI PER INSTALLAZIONE

A. KIT INSTALLAZIONE INCLUSO
Filtro di fondo 1/2" con portagomma diam. int. 13 mm
Valvola di iniezione 3/4"
Tubo mandata 13x16 PVDF o 12X18 PVC
Tubo aspirazione 13x16 PVDF o 12X18 PVC

B. KIT INSTALLAZIONE (opzione)
Filtro di fondo 1 1/2"con portagomma diam. int. 18 mm (G1 1/2" - 18 mm diam. int.)
Valvola di iniezione 1 1/2"

L'imballo della pompa include sempre:
SONDA DI LIVELLO
CAVO INPUT/STANBY
CAVO ALLARME

Via Donatori di Sangue, 1 - 02100 Rieti (Italy)
+39 074622841 | emecpumps.com

Specifications subject to change without notice | R2025

emec SIMPLE AS WATER

IQNET CERTIFIED MANAGEMENT SYSTEM
qualityaustria SYSTEM CERTIFIED
ISO 9001:2015 No.07728/0
ISO 14001:2015 No.00997/0
ISO 45001:2018 No.01121/0

PRIUS P MF CORPO POMPA IN ACCIAIO INOX

La pompa con corpo pompa in Acciaio Inox non prevede gli accessori per installazione.

PRIUS P MF							
CORSA	**PISTONE diam. (mm)**	**PRIUS P MF**	**Colpi/1'**	**Pressione bar**	**Portata l/h**	**Motore**	**CONNESSIONE TUBI**
							SS
15 mm	14	**010024**	175	10	24	0,37 kW	R1/2"
		010013	94		13		
		010010	70		10		
		010005	35		5		
	25	**010080**	175	10	80	0,37 kW	R1/2"
		010043	94		43		
		010032	70		32		
		010016	35		16		
	32	**010130**	175	10	130	0,37 kW	R1/2"
		010070	94		70		
		010052	70		52		
		010026	35		26		
	40	**010210**	175	10	210	0,37 kW	R3/4"
		010113	94		113		
		010084	70		84		
		010042	35		42		
	50	**010320**	175	10	320	0,37 kW	R3/4"
		010172	94		172		
		010128	70		128		
		010064	35		64		

Dimensioni

PESI E DIMENSIONI SONO RIFERITI AI MODELLI CON CORPO POMPA IN PP.

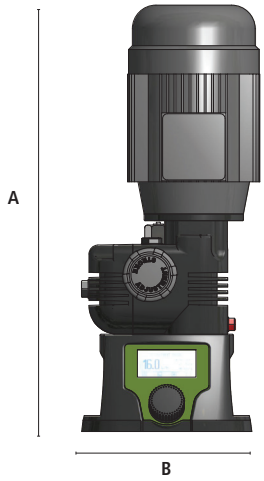

DIMENSIONI (mm)	
	(PP)
A	450
B	200
C	420
D	420
E	200
F	140
G	160
∅ FORI FISSAGGIO	8
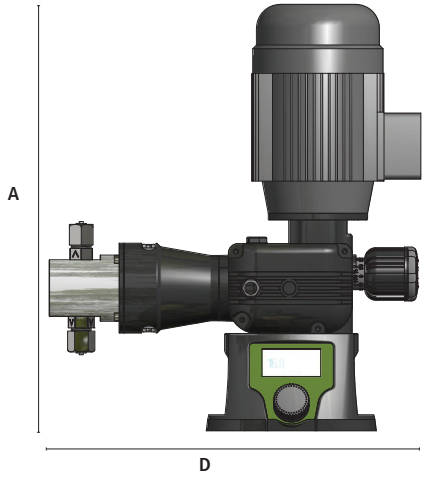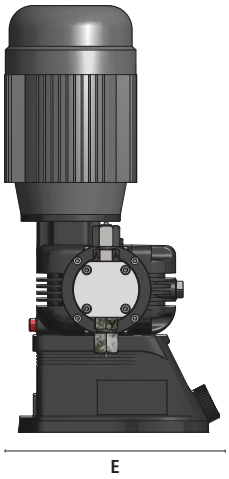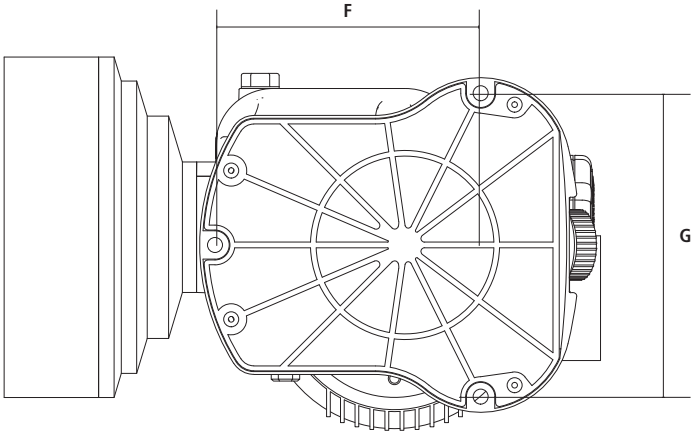
PESO (kg)	
con corpo in PP	16
con corpo in acciaio	25