"WNPHRH / WNPHCL / WNPHPS PER Stepper"

WN-STEPPER è uno strumento programmabile dotato di due pompe dosatrici peristaltiche con movimento passo-passo per il dosaggio dell'acido (sonda pH) e del disinfettante (sonda Redox) o del Cloro Libero (tramite sonda cloro) con lettura della temperatura e del Cloro Libero (tramite sonda potenziostatica). Adatto all'installazione in piscina, questo strumento consente il monitoraggio dei parametri fondamentali dell'acqua.

E' possibile effettuare interventi in modalità di lavoro On/Off, Proporzionale e Auto Dosing in funzione dei setpoints impostati.

- Schermo LCD retroilluminato ad ampia capacità di visualizzazione*
- Manopola "encoder" per il controllo dello strumento
- 2 pompe dosatrici con motori passo-passo peristaltiche PC / TPV
- Ingresso per il controllo del flusso
- Scala pH: 0-14 pH
- Scala Redox (solo modello WNPHRH): 0-999 mV
- Scala Cloro (solo modello WNPHCL): 0-10 mg/l Cl_2
- Sonda Cloro (solo modello WNPHCL): ECL6; ECL12
- Sonda Cloro Potenziostatica (solo modello WNPHPS): EPS
- Scala Cloro con Potenziostatica (solo modello WNPHPS): 0-5 mg/l Cl_2
- Funzione AUTO DOSING
- Impostazione Volume Piscina
- Timer Uscite
- Lettura Temperatura: 0-100°C
- Allarmi: massimo dosaggio, sonda danneggiata, livello, tensione di rete, assenza flusso
- Ingressi digitali impostabili N.O. o N.C.
- Partenza ritardata del dosaggio (max 60 minuti)
- Impostazione della priorità del dosaggio del pH rispetto al Redox
- Check-up della sonda
- Compensazione del pH
- Memorizzazione permanente dei dati con log di sistema visualizzabile su display
- Connessione Bluetooth LE / WiFi 2.4Ghz per APP "MY EMEC" e ERMES
- Firmware aggiornabile (via ERMES)
- Predisposto per l'invio di SMS di allarme (opzione su richiesta)
- Connessione Ethernet per invio email di allarme (opzione su richiesta)
- Log dati su dispositivo USB (opzione su richiesta)
- Alimentazione:100-240 VAC; 50/60 Hz

Ingressi:

- Stand-by
- Flusso
- Livello pH
- Livello Redox o Cloro
- Sonda pH
- Sonda Redox o Cloro
- Sonda di Temperatura
- Alimentazione

Uscite:

- Uscita pompa pH
- Uscita pompa Redox o Cloro
- Uscita contatto allarme

Display Color Status:

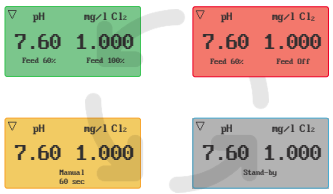

***Lo sfondo del display cambia colore in base alla situazione operativa:**

VERDE: Funzionamento normale
GIALLO: Attenzione
ROSSO: Allarme
BIANCO: Standby

Via Donatori di Sangue, 1 - 02100 Rieti (Italy)
+39 074622841 | emecpumps.com

Specifications subject to change without notice | R2025

emec SIMPLE AS WATER

IQNET CERTIFIED MANAGEMENT SYSTEM
qualityaustria SYSTEM CERTIFIED
ISO 9001:2015 No.07728/0
ISO 14001:2015 No.00997/0
ISO 45001:2018 No.01121/0

“WNPHRH / WNPHCL / WNPHPS PER Stepper”

CAPACITA’ PERISTALTICA / Tubo Ø4,8x1,6		
Pressione	**Range di Portata**	**Range giri**
bar (psi)	l/h (gal/h)	rpm
2 (29)	0,12-12 l/h | 0,0317-3,17 gal/h	1 - 100

CAPACITA’ PERISTALTICA / Tubo Ø1,6x1,6		
Pressione	**Range di Portata**	**Range giri**
bar (psi)	l/h (gal/h)	rpm
2 (29)	0,018-1,8 l/h | 0,0047-0,47 gal/h	1 - 100

INFORMAZIONI MATERIALI COSTRUZIONE	
ELEMENTO	**MATERIALE**
Corpo Pompa	PC / ABS
Cover	PC
Boccola Parapolvere	PEEK / PPS
Fermo Tubo / Portagomma Tubo Portagomma Sfiato	PVDF
Rullo Peristaltica	POM DELRIN
Tubetto Peristaltica (Lunga Durata)	TPV

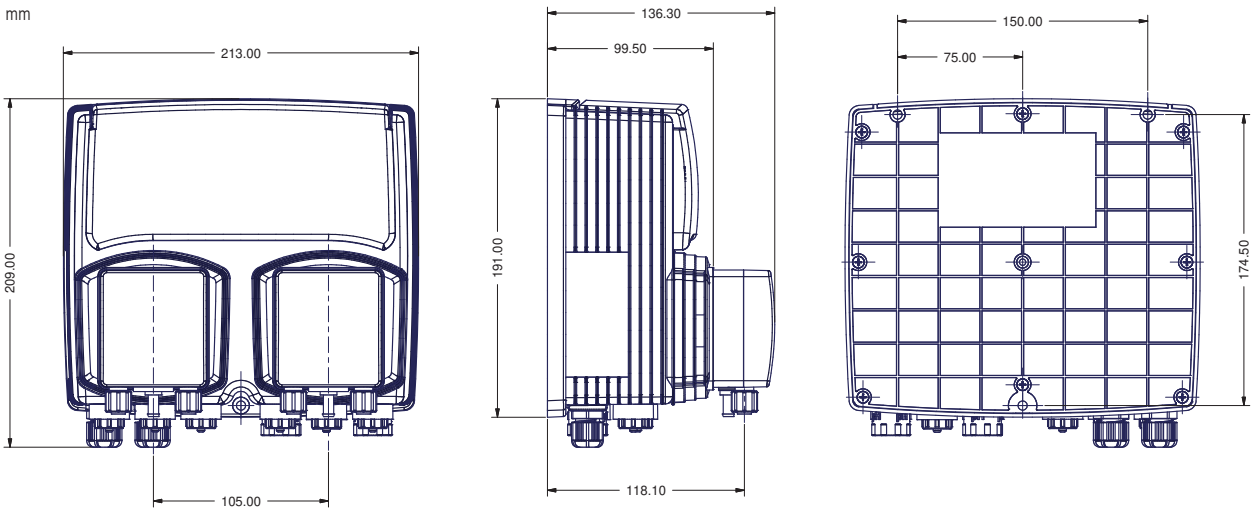

Via Donatori di Sangue, 1 - 02100 Rieti (Italy)
+39 074622841 | emecpumps.com

Specifications subject to change without notice | R2025

emec SIMPLE AS WATER

IQNET CERTIFIED MANAGEMENT SYSTEM
qualityaustria SYSTEM CERTIFIED
ISO 9001:2015 No.07728/0
ISO 14001:2015 No.00997/0
ISO 45001:2018 No.01121/0