SONDE di CONDUCIBILITA'
ACCIAIO INOX (AISI-316) (R 3/4")

Data Sheet

SONDE DI CONDUCIBILITA' IN ACCIAIO INOX

Max	15 bar 130°C
NTC 10k	PT100

Gli elettrodi di Conducibilità in ACCIAIO INOX sono il complemento ideale agli strumenti Emec e garantiscono un accurato ed affidabile controllo dei processi.
Di facile manutenzione, forniscono una lettura rapida e precisa, caratteristiche richieste nelle più sofisticate misurazioni.

Ideali per misurazioni su impianti ad ELEVATA TEMPERATURA/PRESSIONE.

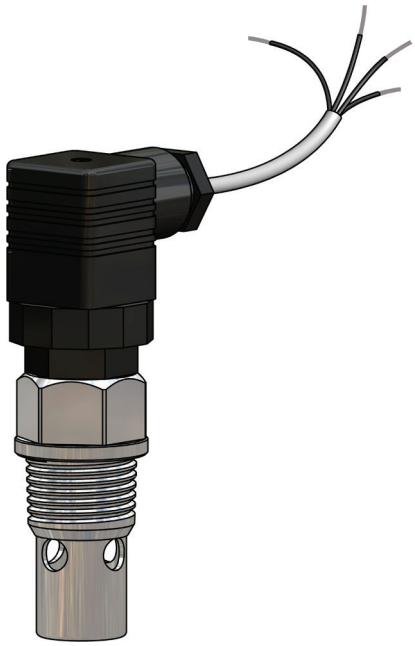

EICDC/K1 - K01 - K001
EICDCPT/K1 - K01 - K001

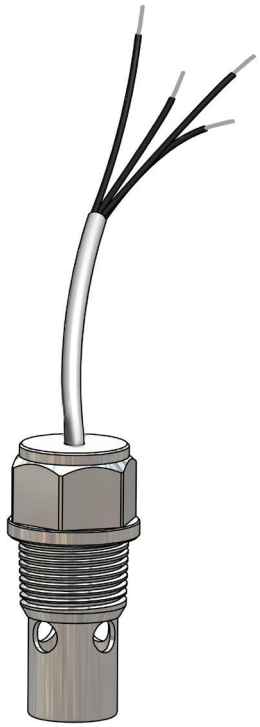

EICDHPT/K1 -K01 - K001

MODELLI

	EICDC/1	EICDC/01	EICDC/001	EICDCPT/1	EICDCPT/01	EICDCPT/001	EICDHPT/1	EICDHPT/01	EICDHPT/001
Scala di misura	0÷20mS	0÷200 µS	0÷20 µS	0÷20mS	0÷200 µS	0÷20 µS	0÷20mS	0÷200 µS	0÷20 µS
Fattore K	1	0.1	0.01	1	0.1	0.01	1	0.1	0.01
Max pressione / temperatura	15 bar/ 130°C	15 bar/ 130°C	15 bar/ 130°C	15 bar/ 130°C	15 bar/ 130°C	15 bar/ 130°C	15 bar/ 200°C	15 bar/ 200°C	15 bar/ 200°C
Corpo	Acciaio Inox	Acciaio Inox	Acciaio Inox	Acciaio Inox	Acciaio Inox	Acciaio Inox	Acciaio Inox	Acciaio Inox	Acciaio Inox
Elettrodi	Acciaio Inox	Acciaio Inox	Acciaio Inox	Acciaio Inox	Acciaio Inox	Acciaio Inox	Acciaio Inox	Acciaio Inox	Acciaio Inox
Diametro	R 3/4"	R 3/4"	R 3/4"	R 3/4"	R 3/4"	R 3/4"	R 3/4"	R 3/4"	R 3/4"
Lunghezza cavo	4 m	4 m	4 m	4 m	4 m	4 m	4 m	4 m	4 m
Compensazione temperatura	NTC 10K	NTC 10K	NTC 10K	PT 100	PT 100	PT 100	PT 100	PT 100	PT 100

Via Donatori di Sangue, 1 - 02100 Rieti (Italy)
+39 074622841 | emecpumps.com

Specifications subject to change without notice | R2025

emec
SIMPLE AS WATER

IQNET CERTIFIED MANAGEMENT SYSTEM
qualityaustria SYSTEM CERTIFIED
ISO 9001:2015 No.07728/0
ISO 14001:2015 No.00997/0
ISO 45001:2018 No.01121/0

SONDE di CONDUCIBILITA'
ACCIAIO INOX (AISI-316) (R 3/4")

Data Sheet

mod.EICDC/xx

Lunghezza cavo 4.0 mt

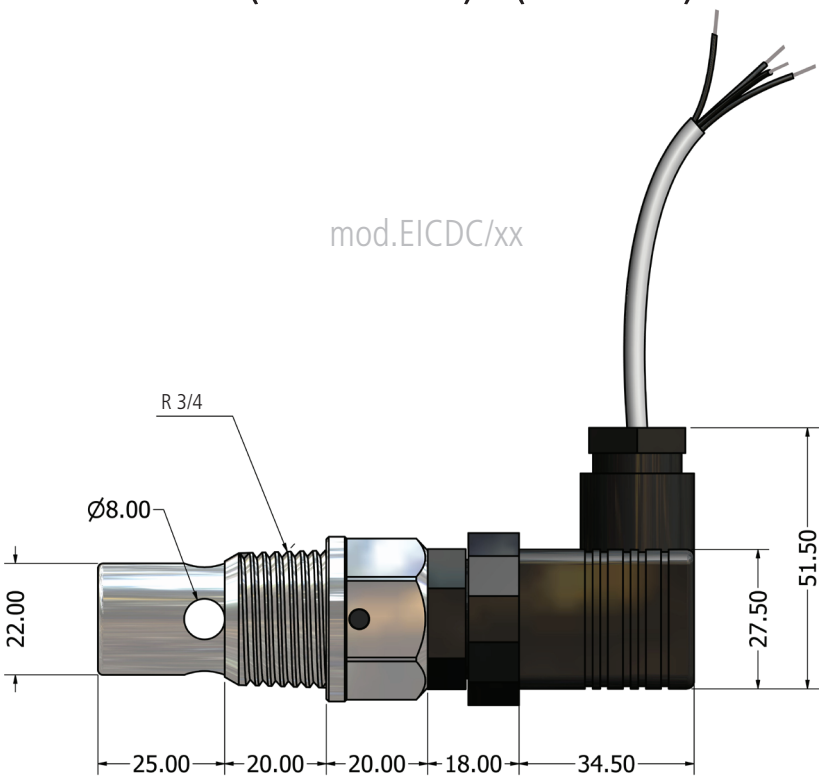

mod. EICDHPT/xx

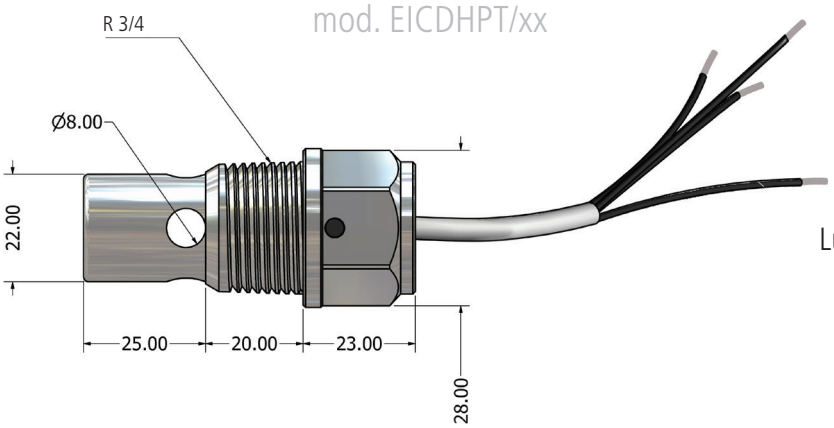

Lunghezza cavo 4.0 mt

COMPENSAZIONE	CAVI		SEZIONE
NTC 10K	ROSSO	ELETTRODI	4 x 0.14
	NERO		
	BIANCO	NTC 10K	
	VERDE		
	BLU	SCHERMO	

PT 100	ROSSO	ELETTRODI	4 x 0.22
	NERO		
	GIALLO-BIANCO-VERDE-MARRONE	PT 100	
	BLU	SCHERMO	

Via Donatori di Sangue, 1 - 02100 Rieti (Italy)
+39 074622841 | emecpumps.com

Specifications subject to change without notice | R2025

emec SIMPLE AS WATER

IQNET CERTIFIED MANAGEMENT SYSTEM

qualityaustria SYSTEM CERTIFIED
ISO 9001:2015 No.07728/0
ISO 14001:2015 No.00997/0
ISO 45001:2018 No.01121/0