PRISMA

BOMBA DE DOSAGEM COM MOTOR DE PASSO

A bomba de dosagem de diafragma e motor de passo PRISMA foi concebida para aplicações que requerem volumes de dosagem de alta precisão e repetibilidade fiável. Graças ao motor de passo controlado por um microprocessador com excelente resolução de passo de 1: 4800, todo o ciclo de curso e aspiração é controlado com a máxima precisão. Frequência máxima de dosagem 180 passos/minuto.

As bombas de dosagem PRISMA garantem um controlo preciso da frequência do curso e, portanto, uma dosagem precisa e com baixa pulsação de aditivos líquidos, mesmo no caso de dosagem de substâncias viscosas (máx. 10000 cP @ 10% slow mode).

R301225

MODO LENTO

Com a funcionalidade SLOW MODE exclusiva das bombas de dosagem PRISMA, a velocidade do curso durante o ciclo de aspiração pode ser reduzida de 100% a 1%. Esta função facilita a adaptação da bomba ao produto químico a dosear e aumenta a fiabilidade na dosagem de produtos viscosos.

VISOR A CORES E PROGRAMAÇÃO COM CODIFICADOR

A bomba de dosagem PRISMA está equipada com um codificador para uma navegação rápida e fácil no menu, bem como um amplo visor para definir comodamente os parâmetros de funcionamento e monitorização das funções da bomba.

MODOS DE FUNCIONAMENTO

- Constante
- Controlo proporcional com entrada de impulsos, com entrada mg/l (ppm)
- Controlo proporcional com entrada de impulsos e entrada percentual (%)
- Início-Pausa
- Temporizador semanal
- Controlo externo (arranque e/ou pausa da bomba)

As mensagens operacionais importantes são facilmente reconhecíveis pelas diferentes cores de fundo do ecrã:

Branco: Bomba em espera **Verde:** Bomba em funcionamento **Vermelho:**. Alarme
Amarelo: Aviso (por ex.: produto em depósito no mínimo)

FUNCIONALIDADE TURNDOWN

As bombas de dosagem com motor de passo PRISMA garantem um controlo mais preciso sobre a regulação do número de injeções, com uma notável relação de redução de até 4800:1. Assim, as bombas PRISMA podem subdividir o processo de dosagem em um máximo de 4800 passos permitindo a distribuição mais precisa e homogénea do produto a dosear, em função da aplicação pretendida. É possível obter uma precisão de dosagem extrema definindo também os CC para Pulse.

ENTRADAS

Entrada multifunções para
- Nível (com pré-alarme)
- Contador (modo PPM, %, mlq, mA, V, impulso)
- Em espera
- Contacto externo (com potencial zero)

SAÍDA

- Alarme (comum a todos os alarmes)

INTERFACE DE COMUNICAÇÃO

- RS485
- Modbus RTU
- Bluetooth para controlo remoto / APP MY EMEC
- Wi-Fi

PEÇAS HIDRÁULICAS

- PVDF
- PP
- AÇO INOXIDÁVEL (AISI 316)
- VIDRO ACRÍLICO (PMMA)
- VÁLVULAS DE RETENÇÃO DE ESFERA DUPLA
- FKM B, EPDM, nitrilo, PTFE O-rings

MEMBRANA

- PTFE

ACESSÓRIOS INCLUÍDOS

- 1/2 injeção (PVDF ou PP)
- Válvula de pé axial (PVDF ou PP)
- Sonda de nível
- 2 m tubo de aspiração, aspiração e purga (PVDF ou PE e PVC)
- Cabo multifunções INPUT
- Cabo de ALARME

CONTROLO REMOTO POR APP (iOS e Android)

- Conectividade Bluetooth para gestão in-app da bomba

Via Donatori di Sangue, 1 - 02100 Rieti (Italy)
+39 074622841 | emecpumps.com

Specifications subject to change without notice | R11-19

emec SIMPLE AS WATER

qualityaustria SYSTEM CERTIFIED
ISO 9001:2015
ISO 14001:2015
BS OHSAS 18001:2007

PRISMA

BOMBA DE DOSAGEM COM MOTOR DE PASSO

MODELO	2001	2502	2005	1013	0720	0528	0450	0280	0370	167,5
Caudal (l/h)	1	2	5	13	20	28	50	80	70	7,5
Pressão (máx. bar)	20	25	20	10	7	5	4	2	3	16
Corpo da bomba (modelo)	I	L	L	M	N	N	N	N	N	L
Corpo da bomba (material)	PVDF, PP, SS (AISI 316), vidro acrílico (PMMA)									
Membrana	PTFE									
O-Ring	FKM B, EPDM, Nitrilo, PTFE									
Ligações de tubos (S/D) mm	4x6 / 4x6			6x8	8x12 PE / 8x10 PVDF (D)					4x6 / 4x6
Medida Corpo Bomba	3/8”				1/2”					3/8”
Injeção	1/2”						3/4”		1/2”	
Capacidade Redução curso dosagem	Rácio de modulação 1:4800 (mínimo passos)									
Slow Mode	de 100% para 1%									
Entradas (impulsos)	máx. 24 VDC, máx. 50mA									
Entradas (impulsos - Hall)	máx. 12 VDC, máx. 50mA, com saída extra +12V									
Entradas (analógicas)	0/4 - 20mA 0 - 10V carga máxima 500 Ω									
Saídas Alarme	Relé contacto livre N.O./C/N.C. carga máxima 250 VAC, 2A									
Ligação Nível	12VDC, máx. 50mA									
Comunicação	RS485 / Modbus RTU (opcional)									
Proteção	IP65 Humidade 85% e T ≤ 40 °C; 70% e T = 50 °C (sem condensação)									
Materiais estrutura bomba	Plástico PP reforçado com fibra de vidro									
Classe de instalação	II									
Categoria Poluição	2									
Temperatura ambiente °C	10 - 45									
Temperatura de funcionamento °C	1 - 45									
Temperatura de transporte e armazenamento °C	-10 - 50									
Alimentação	100 - 240 VAC, 50/60 Hz | 9 - 36 VDC (±10%)									
Consumo elétrico	30W (versões AC/DC)									
Ruído	25dB (médio)									
Repetibilidade	± 2%									
Peso líquido	2,7 kg (com corpo da bomba "N")									

Via Donatori di Sangue, 1 - 02100 Rieti (Italy)
+39 074622841 | emecpumps.com

Specifications subject to change without notice | R11-19

emec
SIMPLE AS WATER

qualityaustria
SYSTEM CERTIFIED
ISO 9001:2015
ISO 14001:2015
BS OHSAS 18001:2007

PRISMA

BOMBA DE DOSAGEM COM MOTOR DE PASSO

DIMENSÕES (mm)

PRISMA 2001, 2005, 1013 e 2502

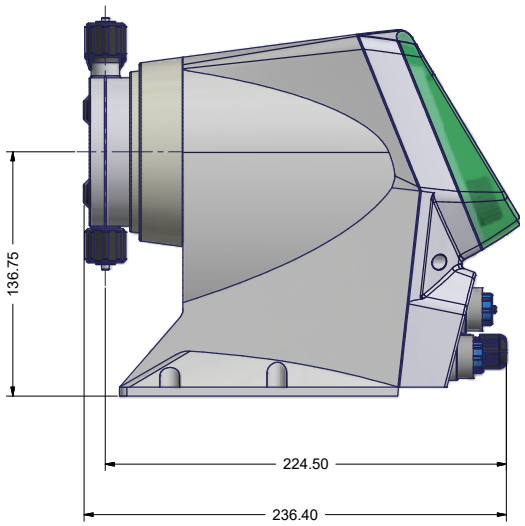

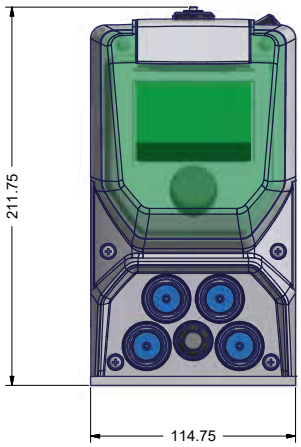

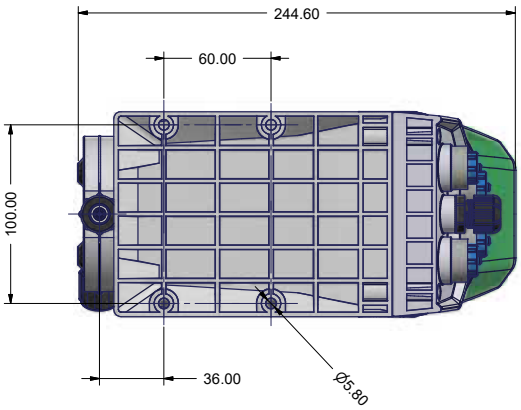

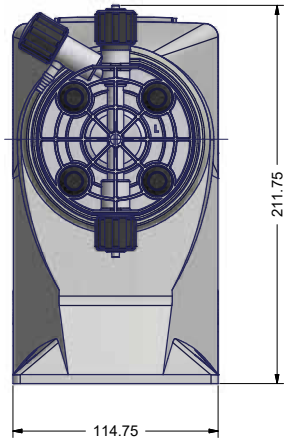

Via Donatori di Sangue, 1 - 02100 Rieti (Italy)
+39 074622841 | emecpumps.com

Specifications subject to change without notice | R11-19

emec
SIMPLE AS WATER

qualityaustria
SYSTEM CERTIFIED
ISO 9001:2015
ISO 14001:2015
BS OHSAS 18001:2007

PRISMA

BOMBA DE DOSAGEM COM MOTOR DE PASSO

DIMENSÕES (mm)
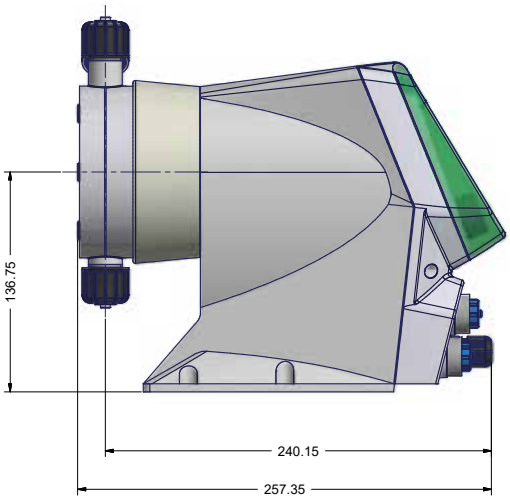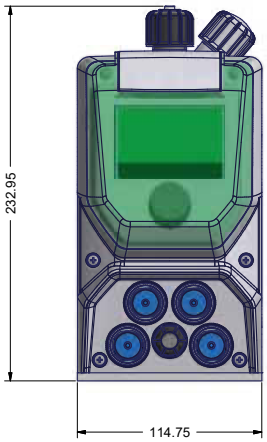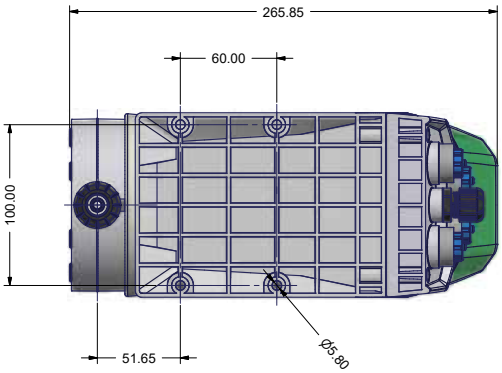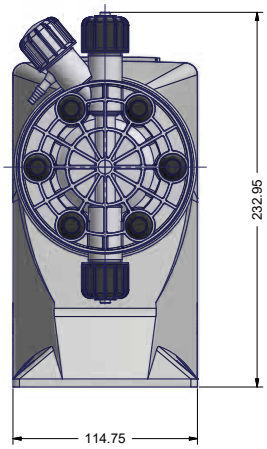
PRISMA 0528, 0280, 0450, 167,5 e 0720